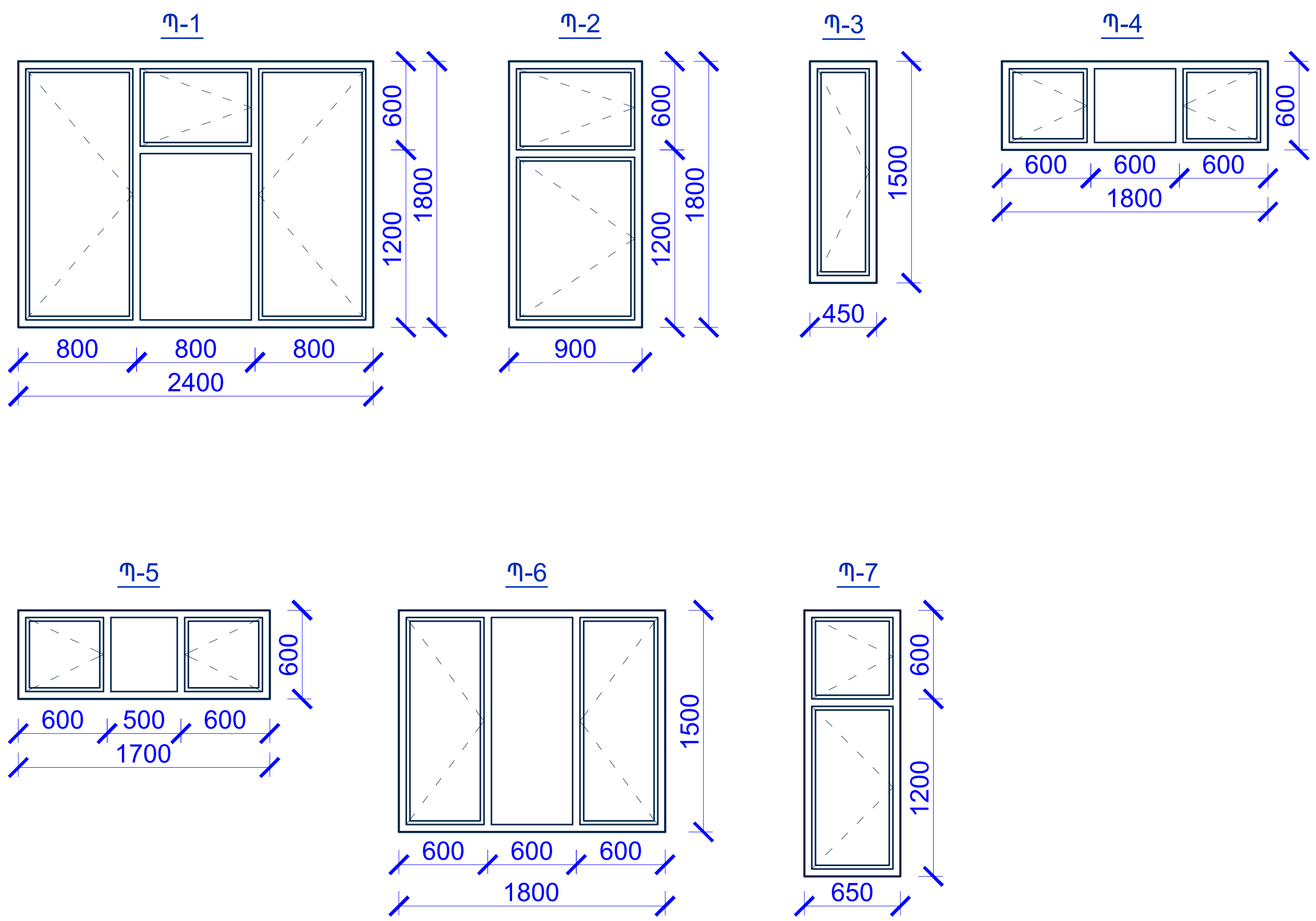

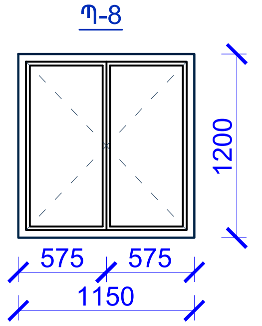

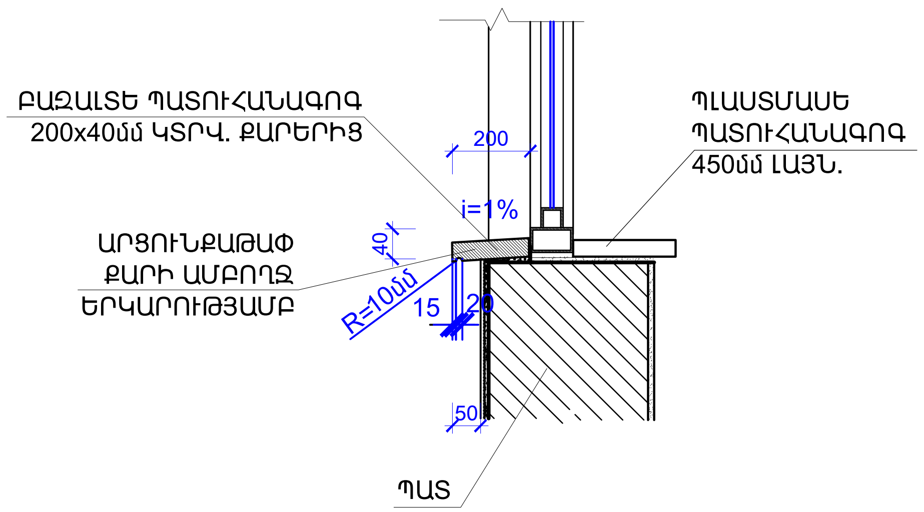

ՊԱՏՈՒՀԱՆՆԵՐԻ ՄԱՍՆԱԳԻՐ

ԱՆՎԱՆՈՒՄ	ՆՅՈՒԹԸ	ԼԱՅՆ (մ)	ԲԱՐՁՐ (մ)	ՔԱՆԱԿ (հատ)	ՄԱԿԵՐԵՍ (մ²)	ԲԱՑՎՈՂ (մ²)	ՉԲԱՑՎՈՂ (մ²)	ՊԼԱՍՏՄԱՍԵ ՊԱՏՈՒՀԱՆԱԳՈԳ b=450մմ (գծ.մ)	ԲԱԶԱԼՏԵ ՊԱՏՈՒՀԱՆԱԳՈԳ b=200մմ (գծ.մ)	ՇԵՊԵՐԻ ԻՐԱԿԱՆԱՑՈՒՄ ԳԻՊՍԱՍՏՎԱՐԱԹԵՐԹՈՎ, ԾԵՓԱՄԱԾԿՈՒՄ ԵՎ ՆԵՐԿՈՒՄ ԼԱՏԵՔՍ ՆԵՐԿՈՎ (մ²)	ՇԵՊԵՐԻ Ց/Ա ՍՎԱՂ ԵՎ ՆԵՐԿՈՒՄ ՃԱԿԱՏԱՅԻՆ ՆԵՐԿՈՎ (մ²)	ՊԱՏՈՒՀԱՆԻ ԵՎ ՊԱՏՈՒՀԱՆԱԳՈԳԻ ՏԱԿ ԼԻՑՔ Ց/Ա ՍՎԱՂՈՎ 3սմ ՀԱՍՏ (մ3)
Պ-1	60մմ ՄԵՏԱՂԱՊԼԱՍՏԵ ԳՈՒՆԱՎՈՐ ՊՐՈՖԻԼՆԵՐՈՎ, ԵՐԿՇԵՐՏ ԱՊԱԿԻՈՎ	2,40	1,80	15	64.8	50.4	14.4	37.5	36.0	36.0	-	0.49
Պ-2		0,90	1,80	16	25.9	25.9	0.0	16.0	14.4	28.8	-	0.19
Պ-3		0,45	1,50	4	2.7	2.7	0.0	2.2	1.8	5.5	-	0.02
Պ-4		1.800 000	0.60 000 0	12	13.0	8.6	4.3	22.8	21.6	14.4	-	0.29
Պ-5		1.700 000	0.60 000 0	6	6.1	4.3	1.8	10.8	10.2	7.0	-	0.14
Պ-6		1.800 000	1.50 000 0	6	16.2	10.8	5.4	11.4	10.8	11.5	4.3	0.15
Պ-7		0.650 000	1.80 000 0	1	1.2	1.2	0.0	0.8	0.7	1.7	0.6	0.01
Պ-8		1.150 000	1.20 000 0	1	1.4	1.4	0.0	1.3	-	1.4	-	0.02
ԸՆԴԱՄԵՆԸ					131.3	105.3	25.9	102.7	95.5	106.32	5.0	1.30
	ՇԵՐՏԱՎԱՐԱԳՈՒՅՐ ՊԱՏՈՒՀԱՆՆԵՐԻ ՀԱՄԱՐ (մ²)					144.4						
	ՀԱՅԵԼԻՆԵՐ ՍԱՆՀԱՆԳՈՒՅՑՆԵՐՈՒՄ (հատ)				0	14						
	ՍԱՆՀԱՆԳՈՒՅՑՆԵՐՈՒՄ ՆԻԿԵԼԱՊԱՏ ԿԱԽԻՉՆԵՐ ՍՐԲԻՉՆԵՐԻ ՀԱՄԱՐ (հատ)				0	102						
	ԶՈՒԳԱՐԱՆԻ ԹՂԹԻ ՆԻԿԵԼԱՊԱՏ ԿԱԽԻՉՆԵՐ (հատ)				0	14						

ԾԱՆՈԹՈՒԹՅՈՒՆ

1. ՆՈՐ ՏԵՂԱԴՐՎՈՂ ՊԱՏՈՒՀԱՆՆԵՐԸ ՊԱՏՎԻՐԵԼՈՒՑ ԱՌԱՋ ՃՇՏԵԼ ՉԱՓԵՐՆ ԸՍՏ ԱՊԱՄՈՆՏԱԺՎԱԾ ԲԱՑՎԱԾՔՆԵՐԻ, ՔԱՆԻ ՈՐ ՆԱԽԱԳԾՈՒՄ ՉԱՓԵՐԸ ՏՐՎԱԾ ԵՆ ՄԻՋԻՆԱՑՎԱԾ ԹՎԵՐՈՎ:
2. ԲՈԼՈՐ ՊԱՏՈՒՀԱՆՆԵՐԻ ԱՐՏԱՔԻՆ ՊԱՏՈՒՀԱՆԱԳՈԳԵՐԸ ԻՐԱԿԱՆԱՑՆԵԼ ԲԱԶԱԼՏԵ 200x40(h) ԿՏՐՎԱԾՔԻ ՔԱՐՈՎ:
3. ՇԵՐՏԱՎԱՐԱԳՈՒՅՐԻ ԵՐԿԱՐՈՒԹՅՈՒՆԸ ՆԱԽԱՏԵՍՎԱԾ Է ՄԻՆՉԵՎ ՊԱՏՈՒՀԱՆԱԳՈԳ:

ԾՐԱԳՐԻ ԱՌԱՋԱԴՐԱՆՔ՝ TSH-12				ԳՅՈՒՄՐՈւ «ԱՐԵՎԻԿ» ՄԱՆԿԱՊԱՐՏԵԶԻ ՎԵՐԱԿԱՌՈՒՅՈՒՄ			
				ՃԱՐՏԱՐԱՊԵՏԱԿԱՆ ԼՈՒԾՈՒՄՆԵՐ	ՓՈՒԼ	ԹԵՐԹ	ԹԵՐԹԵՐ
					ԱՆ	ՃԼ-25	37
ՆԱԽԱԳԾ.	Տ. ԱՂԱՍԱՐՅԱՆ			ՊԱՏՈՒՀԱՆՆԵՐԻ ՄԱՍՆԱԳԻՐ	ԻՆՏԵՐ էներգիա ՍՊԸ		
ՆԳՃ	Գ. ՀՈՎՀԱՆՆԻՍՅԱՆ						
ՊԱՇՏՈՆ	ԱԶԳԱՆՈՒՆ	ՍՏՈՐԱԳՐ.					