NN	ԱՌԱՋԻՆ ՀԱՐԿԻ ՍԵՆՅԱԿՆԵՐԻ ԱՆՎԱՆՈՒՄԸ						ԱՌԱՍՏԱՂ		
		ԳԱՋԻ ԲԱՐՁՐՈՒԹՅԱՆ ԽՈՒՄԲ (մ²)	ԲԱՐՁՐՈՒԹՅԱՆ ԱՏԵՂԱՅԻՆ ՆԵՐԿ (մ²)	ՑԵՄԵՆՏ-ԱՎԱԶԵ ՍԱԼԻ (մ²)	ԵՐԵՍՊԱՏՈՒՄ ԿԵՐԱՄ. ՍԱԼԻԿՈՎ (մ²)	ՑԵՄԵՆՏԱՎԱԶԻ ԵՎ ԵՐԵՍՊԱՏՈՒՄ ԿԵՐԱՄԻԿ. ԲԱՐՁՐՈՒԹՅԱՆ ԽՈՒՄԲԸ (մ)	ԳԱՋԻ ԲԱՐՁՐՈՒԹՅԱՆ ԽՈՒՄԲ (մ²)	ԲԱՐՁՐՈՒԹՅԱՆ ԱՏԵՂԱՅԻՆ ՆԵՐԿ (մ²)	«ԱՐՄՍԹՐՈՆԳ» ՏԻՊԻ ԿԱԽՈՎԻ ՍԱԼԻԿ (մ²)
«1» ՄԱՍՆԱՇԵՆՔ									
	ԱՌԱՋԻՆ ՀԱՐԿ								
1	ԱՍԻՃԱՆԱՎԱՆԴԱԿ	31,4	58,8	-	-	-	10,4	10,4	-
2	ՄԻՋԱՆՑՔ	87,2	87,2	-	-	-	20,8	20,8	-
3	ՁԵՐՄԱՅԻՆ ՀԱՆԳՈՒՅՑ , ԼՎԱՑՔԻ ՍԵՆՅԱԿ	29,3	35,0	-	-	-	8,5	8,5	-
4	ՍՊԻՏԱԿԵՂԵՆԻ ՍԵՆՅԱԿ	31,5	38,7	-	-	-	8,4	8,4	-
5	ԱՆՁՆ. ՍԱՆՀԱՆԳՈՒՅՑ	-	-	17,7	17,7	h=2.8	-	-	2,4
6	ԲԺՇԿԻ ՍԵՆՅԱԿ	16,5	21,6	2,3	2,3	h=1.5	9,0	9,0	-
7	ՄԵԿՈՒՍԱՐԱՆ	23,6	28,8	-	-	-	6,7	6,7	-
8	ՍԱՆՀԱՆԳՈՒՅՑ	-	-	20,5	20,5	h=2.8	-	-	3,0
9	ՍՆՆԴԻ ՊԱՀԵՍՏ	24,7	24,7	-	-	-	4,0	4,0	-
10	ՆԱԽԱՄՈՒՏՔ	67,8	72,6	-	-	-	21,1	21,1	-
11	ՍՆՆԴԻ ՊԱՀԵՍՏ	27,3	34,8	-	-	-	8,5	8,5	-
12	ԽՈՀԱՆՈՑ	15,3	30,2	35,5	35,5	h=1.5	36,0	36,0	-
13	ԽԱՂԱՍԵՆՅԱԿ	62,3	81,6	-	-		48,3	48,3	-
14	ԲՈՒՖԵՏ	12,4	18,8	6,0	6,0	h=1.5	4,5	4,5	-
15	ՍԱՆՀԱՆԳՈՒՅՑ	-	-	39,4	39,4	h=2.8	-	-	11,5
16	ՆՆՋԱՍԵՆՅԱԿ	48,4	80,8	-	-	-	49,1	49,1	-
17	ՀԱՆԴԵՐՁԱՍԵՆՅԱԿ	46,5	52,6	-	-	-	16,5	16,5	-
	ԸՆԴԱՄԵՆԸ I ՀԱՐԿ՝	524.2	666.2	121.4	121.4	-	251.8	251.8	16.9

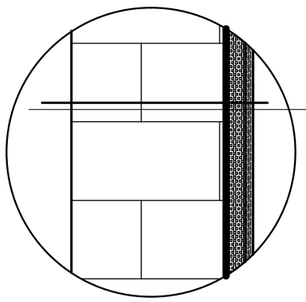

ՔԱՐԵ ՊԱՏ
1 ՇԵՐՏ ԳՈԼՈՐՇԱՄԵԿՈՒՍԻՉ ԹԱՂԱՆԹ
ԲԱԶԱԼՏԵ ԹԵԼԻԿՆԵՐՈՎ ՋԵՐՄԱՄԵԿՈՒՍԻՉ ՍԱԼԵՐ- 50մմ
ԳԻՊՍԱՍՏԱՎԱՐԱԹՂԹԵ ՍԱԼ* -12.0 մմ
(ԾԵՓԱՄԱԾԿՈՒՄՈՎ, ԼԱՏԵՔՍԱՅԻՆ ՆԵՐԿՈՒՄՈՎ)

* - ՍԱՆՀԱՆԳՈՒՅՑՆԵՐՈՒՄ ՋԵՐՄԱՄԵԿՈՒՍԱՑՎՈՂ ՊԱՏՆ ԻՐԱԿԱՆԱՑՆԵԼ ԶՐԱԿԱՅՈՒՆ ԳԻՊՍԱՍՏՎԱՐԱԹՂԹԵ ՍԱԼԵՐՈՎ

ԾԱՆՈԹՈՒԹՅՈՒՆ

1. ՁԵՌՈՒՑՄԱՆ ԵՎ ՕԴԱՓՈԽՈՒԹՅԱՆ ԱՆՑՔԵՐՆ ԻՐԱԿԱՆԱՑՆԵԼ ՄԻՆՉԵՎ ՆԵՐՔԻՆ ՀԱՐԴԱՐՄԱՆ ԱՇԽԱՏԱՆՔՆԵՐԻ ՍԿԻԶԲԸ:
2. ՀԱՐԴԱՐՈՒՄՆ ԻՐԱԿԱՆԱՑՆԵԼ ԼԱՎՈՐԱԿ, ԼՎԱՑՎՈՂ, ՀԱՐԹ ԼԱՏԵՔՍԱՅԻՆ ՆԵՐԿՈՎ:

NN	ԱՌԱՋԻՆ ՀԱՐԿԻ ՍԵՆՅԱԿՆԵՐԻ ԱՆՎԱՆՈՒՄԸ						ԱՌԱՍՏԱՂ		
		ԳԱՋԻ ԲԱՐՁՐՈՒԹՅԱՆ ԽՈՒՄԲ (մ²)	ԲԱՐՁՐՈՒԹՅԱՆ ԱՏԵՂԱՅԻՆ ՆԵՐԿ (մ²)	ՑԵՄԵՆՏ-ԱՎԱԶԵ ՍԱԼԻ (մ²)	ԵՐԵՍՊԱՏՈՒՄ ԿԵՐԱՄ. ՍԱԼԻԿՈՎ (մ²)	ՑԵՄԵՆՏԱՎԱԶԻ ԵՎ ԵՐԵՍՊԱՏՈՒՄ ԿԵՐԱՄԻԿ. ԲԱՐՁՐՈՒԹՅԱՆ ԽՈՒՄԲԸ (մ)	ԳԱՋԻ ԲԱՐՁՐՈՒԹՅԱՆ ԽՈՒՄԲ (մ²)	ԲԱՐՁՐՈՒԹՅԱՆ ԱՏԵՂԱՅԻՆ ՆԵՐԿ (մ²)	«ԱՐՄՍԹՐՈՆԳ» ՏԻՊԻ ԿԱԽՈՎԻ ՍԱԼԻԿ (մ²)
«1» ՄԱՍՆԱՇԵՆՔ									
	ԵՐԿՐՈՐԴ ՀԱՐԿ								
1	ԱՍԻՃԱՆԱՎԱՆԴԱԿ	6,0	52,7	-	-	-	17,7	17,7	-
2	ՆԱԽԱՄՈՒՏՔ	77,8	85,3	-	-	-	28,1	28,1	-
3	ՏՆՏԵՍՎԱՐԻ ԵՎ ԼՈԳՈՊԵՏԻ ՍԵՆՅԱԿ	36,6	47,1	-	-	-	16,0	16,0	-
4	ՏՆՕՐԵՆԻ ՍԵՆՅԱԿ	22,8	38,2	-	-	-	16,1	16,1	-
5	ՏՆՏԵՍ. ՍԵՆՅԱԿ	18,2	22,7	-	-	-	3,8	3,8	-
6	ԴԱՀԼԻՃ	57,6	100,8	-	-	-	64,8	64,8	-
7	ԽԱՂԱՍԵՆՅԱԿ	63,4	81,6	-	-	-	48,3	48,3	-
8	ԲՈՒՖԵՏ	12,4	18,8	6.0	6.0	h=1.5	4,5	4,5	-
9	ՍԱՆՀԱԳՈՒՅՑ	-	-	39.4	39.4	h=2.8	-	-	11.5
10	ՆՆՋԱՍԵՆՅԱԿ	48,4	80,8	-	-	-	49,1	49,1	-
11	ՀԱՆԴԵՐՁԱՍԵՆՅԱԿ	46,5	52,6	-	-	-	16,5	16,5	-
	ԸՆԴԱՄԵՆԸ II ՀԱՐԿ՝	389.7	580.6	45.4	45.4	-	264.9	264.9	11.5

ՁԵՐՄԱՄԵԿՈՒՍԱՑՎՈՂ ՊԱՏ

1. Պատերի ջերմամեկուսացում գոլորշամեկուսիչ թաղանթով - 680.0մ ²
2. Ջերմամեկուսիչ սալեր բազալտե թելիկներով 50մմ հաստ - 680.0մ ²
3. Գիպսաստվարաթղթե սալեր 12մմ հաստ - 621.1մ ²
4. Գիպսաստվարաթղթե ջրակայուն սալեր 12մմ հաստ - 58.9մ ²

ԾԱՆՈԹՈՒԹՅՈՒՆ

1. ՁԵՌՈՒՑՄԱՆ ԵՎ ՕԴԱՓՈԽՈՒԹՅԱՆ ԱՆՑՔԵՐՆ ԻՐԱԿԱՆԱՑՆԵԼ ՄԻՆՉԵՎ ՆԵՐՔԻՆ ՀԱՐԴԱՐՄԱՆ ԱՇԽԱՏԱՆՔՆԵՐԻ ՍԿԻԶԲԸ:
2. ՀԱՐԴԱՐՈՒՄՆ ԻՐԱԿԱՆԱՑՆԵԼ ԼԱՎՈՐԱԿ, ԼՎԱՑՎՈՂ, ՀԱՐԹ ԼԱՏԵՔՍԱՅԻՆ ՆԵՐԿՈՎ:

ԾՐԱԳՐԻ ԱՌԱՋԱԴՐԱՆՔ՝ TSH-12				ԳՅՈՒՄՐՈՒ «ԱՐԵՎԻԿ» ՄԱՆԿԱՊԱՐՏԵԶԻ ՎԵՐԱԿԱՌՈՒՑՈՒՄ		
				ՃԱՐՏԱՐԱՊԵՏԱԿԱՆ ԼՈՒԾՈՒՄՆԵՐ	ՓՈՒԼ	ԹԵՐԹ	ԹԵՐԹԵՐ
					ԱՆ	ՃԼ-29	37
ՆԱԽԱԳԾ.	Տ. ԱՂԱՍԱՐՅԱՆ			«1» ՄԱՍՆԱՇԵՆՔԻ ՀԱՐԴԱՐՄԱՆ ԱՇԽԱՏԱՆՔՆԵՐԻ ՄԱՍՆԱԳԻՐ	INTER energia	ԻՆՏԵՐ էներգիա ՍՊԸ	
ՆԳԾ	Գ. ՀՈՎՀԱՆՆԻՍՅԱՆ						
ՊԱՇՏՈՆ	ԱԶԳԱՆՈՒՆ	ՍՏՈՐԱԳՐ.					