ՀՈՎԱՐ - 1 (2 հատ)

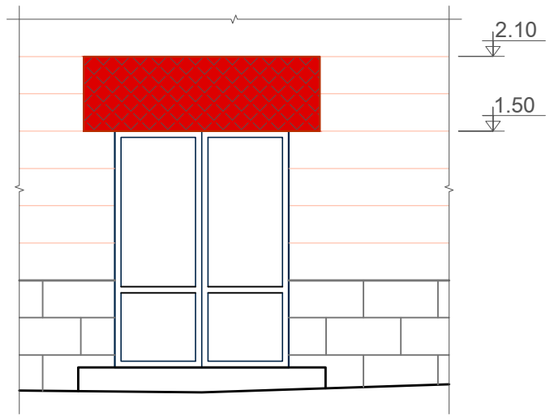

ՀՈՎԱՐ - 2 (6 հատ)

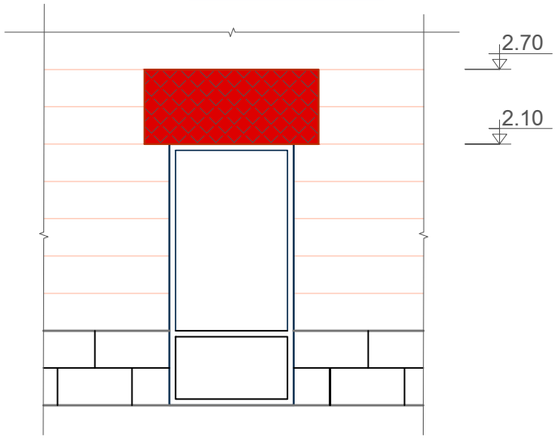

Ա - Ա

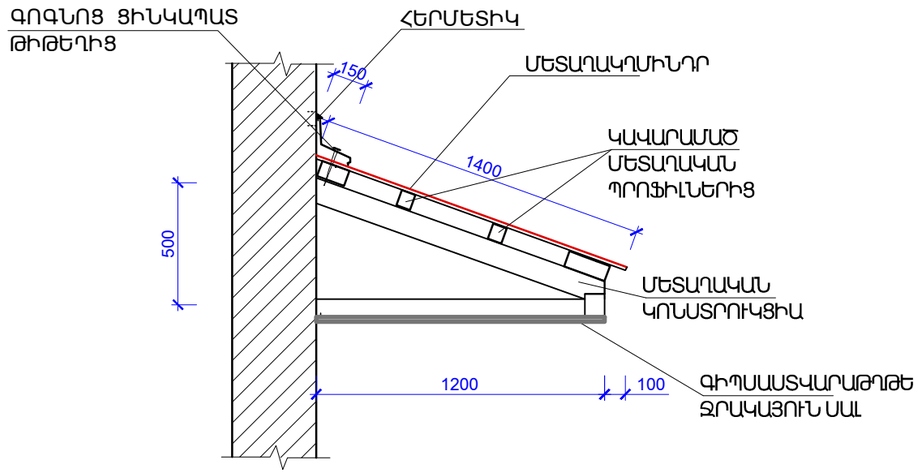

ՀՈՎԱՐ Հ-1-Ի ՀԱՏԱԿԱԳԻԾ

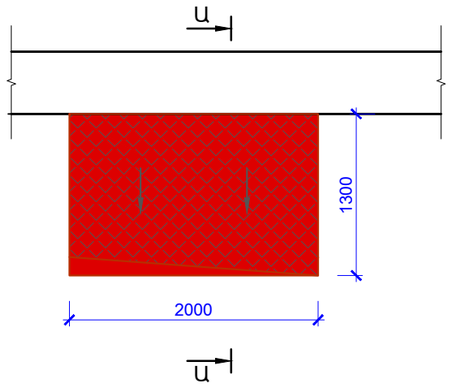

ՀՈՎԱՐ Հ-1-Ի ՀԱՏԱԿԱԳԻԾ

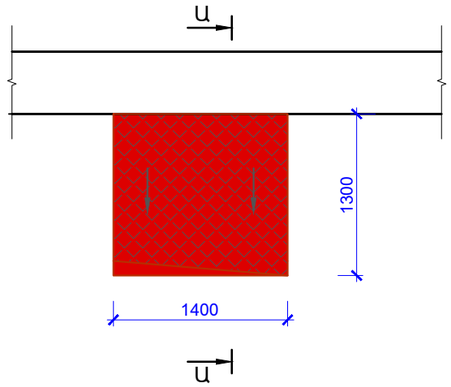

ՀՈՎԱՐ Հ-2, Հ-3 ԵՎ Հ-4-Ի ՀԱՄԱՐ ՆՅՈՒԹԵՐԻ ԾԱԽՍԸ ԿԱԶՄՈՒՄ Է՝

- ԳՈՒՆԱՎՈՐ ՄԵՏԱՂԱԿՂՄԻՆԴՐ - 18.4 մ²
- ԳՈԳՆՈՑ ՑԻՆԿԱՊԱՏ ՆԵՐԿ. ԹԻԹԵՂԻՑ - 3.8մ ²
- ՁՐՈՐԴԱՆ - 12.7զմ
- ՀՈՎԱՐԻ ՏԱԿ ԵՎ ԿՈՂԱՅԻՆ ՄԱՍԵՐՈՒՄ ԵՐԵՍՊԱՏՈՒՄ ՊԼԱՍՏԻԿ ՆՅՈՒԹՈՎ՝ ՀԱՄԱՊԱՏԱՍԽԱՆ ՀՈՎԱՐԻ ԳՈՒՅՆԻՆ /ներառյալ հիմնակմախքը/ - 23.5 մ²

ԾԱՆՈԹՈՒԹՅՈՒՆ

- ՄԵՏԱՂԱԿԱՆ ԿՈՆՍՏՐՈՒԿՑԻԱՆԵՐԸ ՆԱՅԵԼ ԹԵՐԹ ԵԿ-29
- ՄԵՏԱՂԱԿԱՆ ԿՈՆՍՏՐՈՒԿՑԻԱՆԵՐԸ ԻՐԱԿԱՆԱՑՆԵԼՈՒՑ ՀԵՏՈ, ՀՈՎԱՐՆԵՐԸ ՄԱՔՐԵԼ ԺԱՆԳԻՑ ԵՎ ՅՈՒՂԱՆԵՐԿԵԼ 2 ԱՆԳԱՄ

ԾՐԱԳՐԻ ԱՌԱՋԱԴՐԱՆՔ՝ TSH-12				ԳՅՈՒՄՐՈՒ «ԱՐԵՎԻԿ» ՄԱՆԿԱՊԱՐՏԵԶԻ ՎԵՐԱԿԱՌՈՒՑՈՒՄ		
				ՃԱՐՏԱՐԱՊԵՏԱԿԱՆ ԼՈՒԾՈՒՄՆԵՐ	ՓՈՒԼ	ԹԵՐԹ	ԹԵՐԹԵՐ
					ԱՆ	ՃԼ-33	37
ՆԱԽԱԳԾ.	Տ. ԱՂԱՍԱՐՅԱՆ			ՀՈՎԱՐՆԵՐ 1, 2	INTER energia	ԻՆՏԵՐ էներգիա ՍՊԸ	
ՆԳԾ	Գ. ՀՈՎՀԱՆՆԻՍՅԱՆ						
ՊԱՇՏՈՆ	ԱԶԳԱՆՈՒՆ	ՍՏՈՐԱԳՐ.					