1 - 1

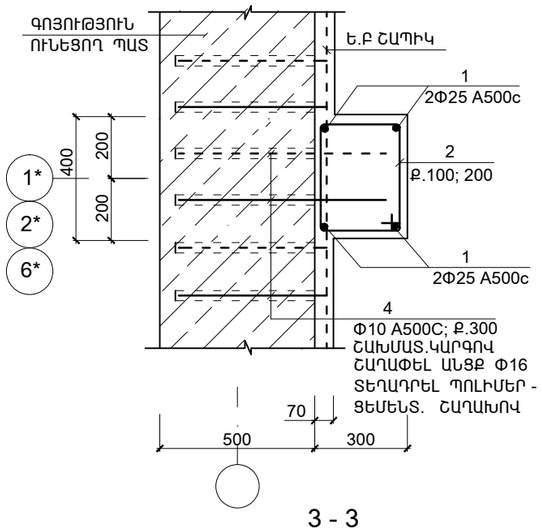

2 - 2

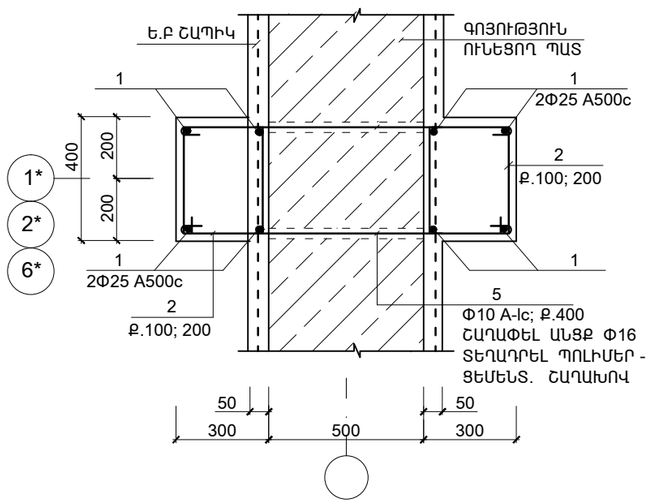

3 - 3

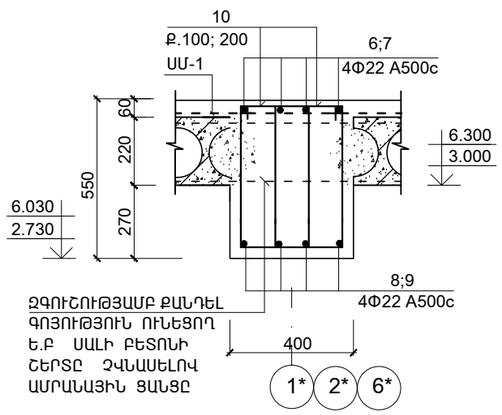

4 - 4

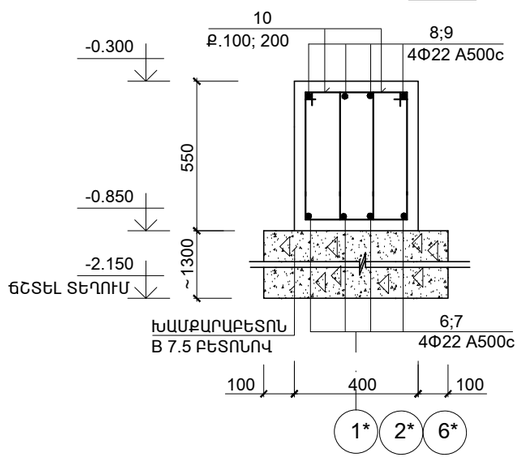

ՀԱՆԳՈՒՅՑ - 1

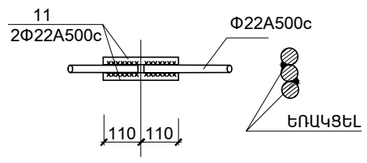

Ա - Ա

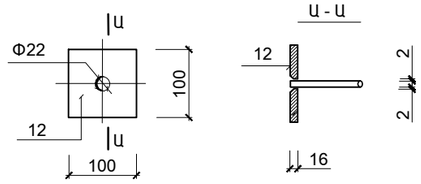

ԱՄՐԱՆՆԵՐԻ ՄԱՍՆԱԳԻՐ ՄԵԿ ԿՈՆՍՏՐՈՒԿՏԻՎ ԷԼ-ՏԻ ՀԱՄԱՐ

ԴԻՐՔ	ՆՇԱՆԱԿՈՒՄԸ	ԱՆՎԱՆՈՒՄԸ		ՔԱՆ.	ՔԱՇԸ ՄԻՎՎՈՐԻ ԿԳ.	ՃԱՆՈԹ. ԸՆԴ. ԿԳ.
	ՄԻԱՁՈՒՅԼ Ե.Բ ԷԼ - ԵՐ					
		ՇՐՋԱՆԱԿ ՇՄ - 1 (3 ՀԱՏ)				
		(ԿԱՆԳՆԱԿՆԵՐ)				
1	ГОСТ Р 52544 - 2006	Φ25 A500C	L = 7450	16	28.68	458.9
2	-"-	Φ8 A-IC	L = 1400	248	0.56	138.9
3	-"-	Φ22 A500C	L = 1200	24	3.6	86.4
4	-"-	Φ10 A500C	L = 1050	150	0.65	97.5
5	-"-	Φ10A-IC	L = 1150	40	0.71	28.4
		(ՊԱՐԶՈՒՆԱԿՆԵՐ)				
6	ГОСТ Р 52544 - 2006	Φ22 A500C	L = 3600	12	10.8	129.6
7	-"-	Φ22 A500C	L = 8100	12	24.3	291.6
8	-"-	Φ22 A500C	L = 5450	12	14.55	174.6
9	-"-	Φ22 A500C	L = 6250	12	20.55	246.6
10	-"-	Φ8 A-IC	L = 1660	480	0.66	318.7
11	-"-	Φ22 A500C	L = 220	48	0.7	33.6
12	ГОСТ 19903 - 76	-16 x 100	L = 100	48	1.256	60.3
12*	ГОСТ 19903 - 76	-20 x 100	L = 100	32	1.57	50.2
		ՆՅՈՒԹԸ՝				
		ԿԱՆԳՆԱԿՆԵՐ / ՊԱՐԶՈՒՆԱԿՆԵՐ ԲԵՏՈՆ B20 (Մ³)				3.6 / 6.8
		ԽԱՄՔԱՐԱԲԵՏՈՆ B 7.5 ԲԵՏՈՆՈՎ (Մ³)				8.5

ՏԱՐՐԵՐԻ ՄԱՍՆԱՑՈՒՑԱԿ

ԴԻՐՔ	ԷՍՔԻԶ
2	350 / 350 / 450 / 250
10	330 / 500 / 600 / 230

ՏԱՐՐԵՐԻ ՄԱՍՆԱՑՈՒՑԱԿ

ԴԻՐՔ	ԷՍՔԻԶ
3	400 / 400 / 400
5	1050 / 50 / 50

ՄԵՏԱՂԻ ՃԱԽՍԻ ԱՄՓՈՓԱԳԻՐԸ ՄԵԿ ԷԼ-ՏԻ ՀԱՄԱՐ ; ԿԳ

ԷԼ - ՏԻ ՄԱԿՆԻՇԸ		ԱՄՐԱՆԱՅԻՆ ԷԼԵՄԵՆՏՆԵՐ									ԸՆԴ. ՃԱԽՍԸ
		ԱՄՐԱՆԻ ԴԱՍԸ									
		A-IC			A500C						
		ГОСТ Р 52544 - 2006									
		Φ8	Φ10	ԸՆԴ.	Φ10	Φ12	Φ22	Φ25		ԸՆԴ.	
ՇՄ-1	ԿԱՆԳՆԱԿՆԵՐ	138.9	28.4	167.3	97.5	--	86.4	458.9		642.8	810.1
	ՊԱՐԶՈՒՆԱԿՆԵՐ	318.7	--	318.7	--	--	876.0	--		876.0	1194.7

ԾՐԱԳՐԻ ԱՌԱՋԱԴՐԱՆՔ՝TSH-12			
ՆԱԽԱԳԾ.	ԱՂԱՋԱՆՅԱՆ Լ.		
ՊԱՇՏՈՆ	ԱԶԳԱՆՈՒՆ	ՍՏՈՐԱԳՐ.	

ԳՅՈՒՄՐՈՒ «ԱՐԵՎԻԿ» ՄԱՆԿԱՊԱՐՏԵԶԻ ՎԵՐԱԿԱՌՈՒՑՈՒՄ

ԿՈՆՍՏՐՈՒԿՏՈՐԱԿԱՆ ՄԱՍ	ՓՈՒԼ	ԹԵՐԹ	ԹԵՐԹԵՐ
	ԱՆ	ԵԿ-12	31
ՇՄ-1; ԿՏՐՎԱԾՔՆԵՐ	INTER energo	ՌՆՏԵՐ էներգիա ՍՊԸ	