ՃԱԿԱՏԻ ՀԱՏՎԱԾ N1
(ՊԱՏԻ ԲԱՑՎԱԾՔԻ ԼՐԱՑՈՒՄ)

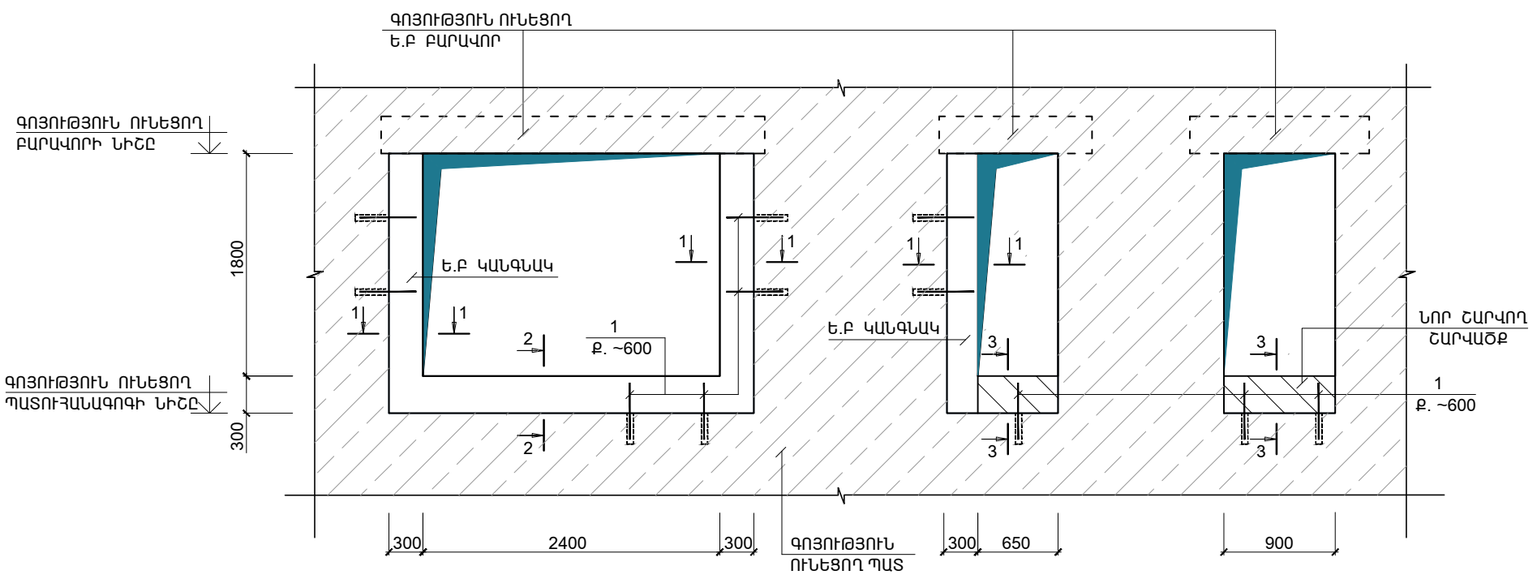

Ե.Բ ԿԱՆԳՆԱԿ

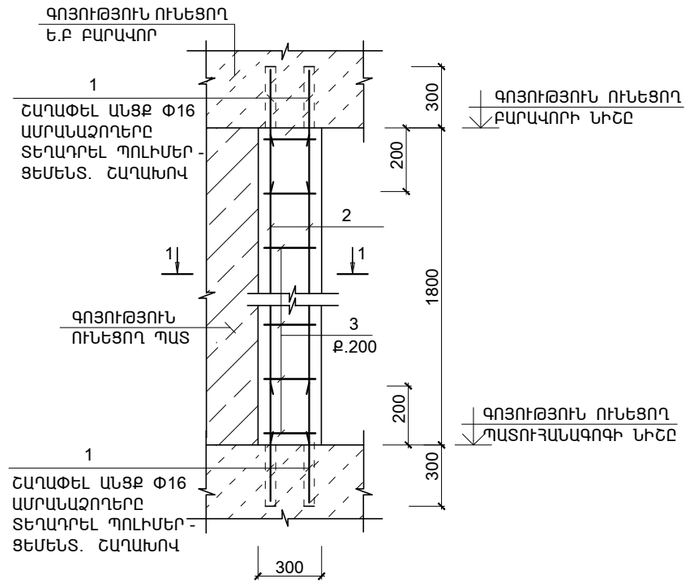

ԵՐԵՍՊԱՏՄԱՆ ՍԱԼԻԿՆԵՐԻ ԱՄՐԱԿԱՊՈՒՄ

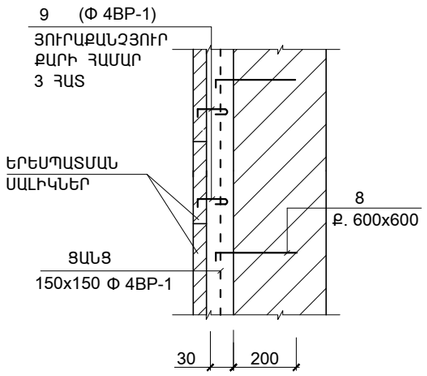

3 - 3

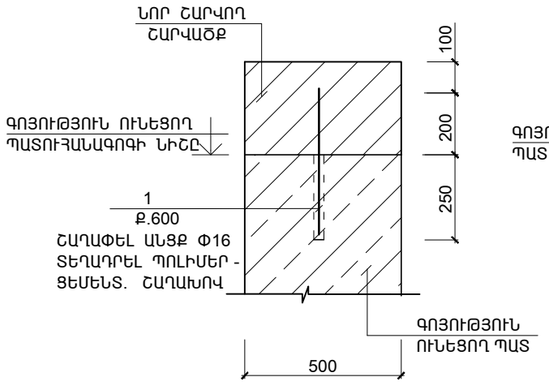

2 - 2

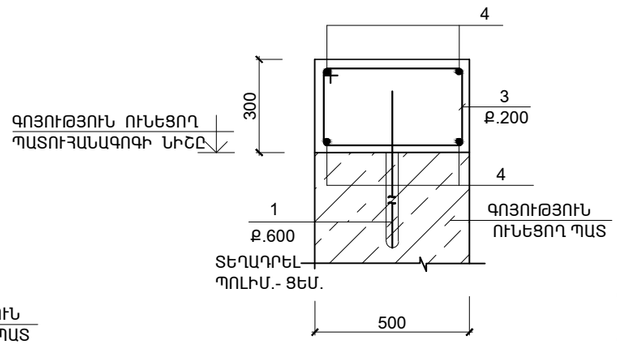

1 - 1

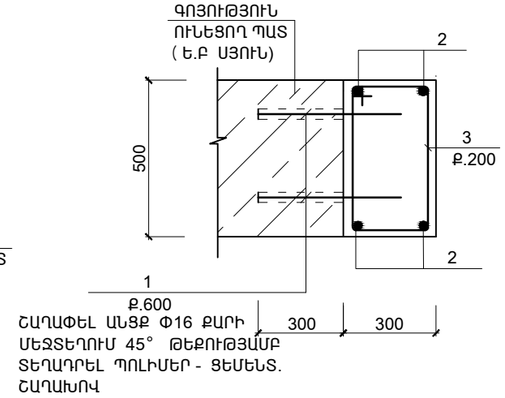

1. ՍՈՒՅՆ ԹԵՐԹԸ ՆԱՅԵԼ ԹԵՐԹ Ե.Կ -20 ՀԵՏ ՀԱՄԱՏԵՂ:

ԱՆՑՔԵՐԻ ՇԱՂԱՓՈՒՄ Φ16 ՊԱՏԵՐԻ ՄԵՋ L = 200 300 ՀԱՏ

ԾՐԱԳՐԻ ԱՌԱՋԱԴՐԱՆՔ՝TSH-12				ԳՅՈՒՄՐՈՒ «ԱՐԵՎԻԿ» ՄԱՆԿԱՊԱՐՏԵԶԻ ՎԵՐԱԿԱՌՈՒՑՈՒՄ		
				ԿՈՆՍՏՐՈՒԿՏՈՐԱԿԱՆ ՄԱՍ	ՓՈՒԼ	ԹԵՐԹ	ԹԵՐԹԵՐ
					ԱՆ	ԵԿ-17	31
ՆԱԽԱԳԾ.	ԱՂԱՋԱՆՅԱՆ Լ.			ՃԱԿԱՏԻ ՀԱՏՎԱԾ N1	INTER energia	ՌՆՏԵՐ էներգիա ՍՊԸ	
ՊԱՇՏՈՆ	ԱԶԳԱՆՈՒՆ	ՍՏՈՐԱԳՐ.					