200 ՄՄ ՀԱՍՏՈՒԹՅԱՄԲ ՄԻՋՆՈՐՄԻ ԻՐԱԿԱՆԱՑՄԱՆ ԴՐՎԱԳ

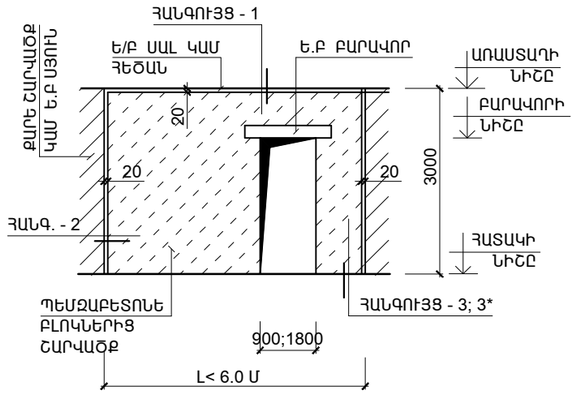

ՀԱՆԳՈՒՅՑ - 2

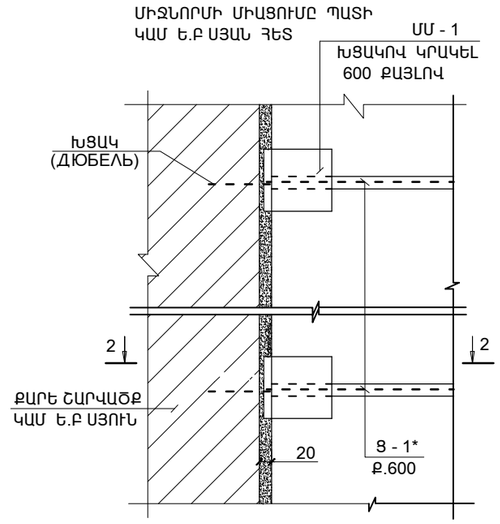

ՀԱՆԳՈՒՅՑ - 1

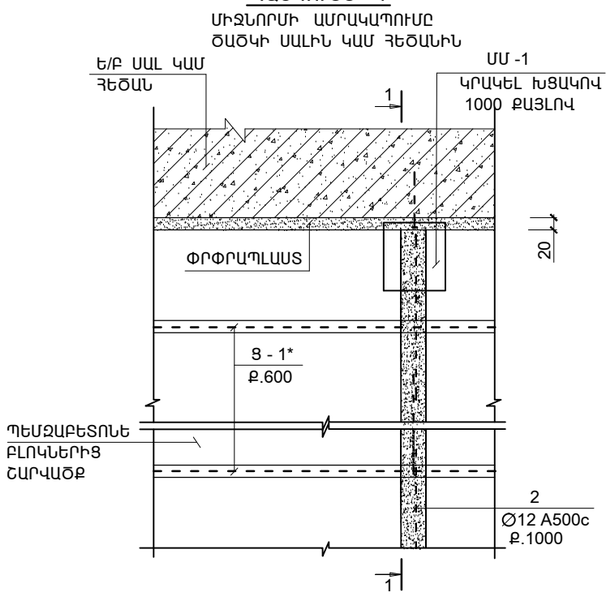

1 - 1

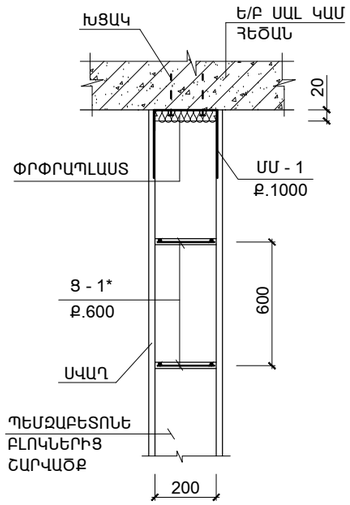

ՀԱՆԳՈՒՅՑ - 3

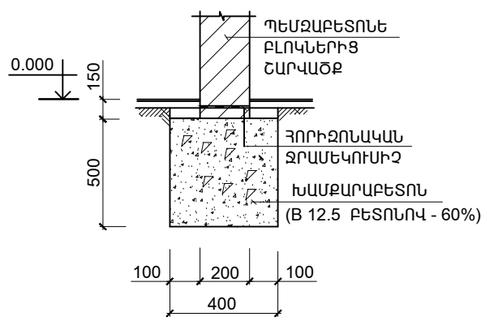

ՄԻՋՆՈՐՄՆԵՐԻ ԿՑՄԱՆ ՀԱՆԳՈՒՅՑ

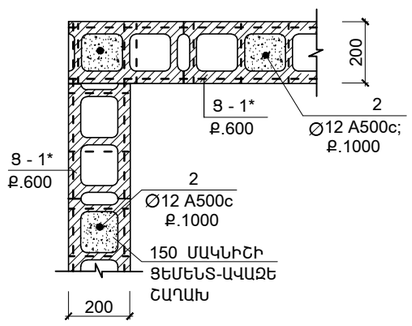

200 ՄՄ ՀԱՍՏՈՒԹՅԱՄԲ ՄԻՋՆՈՐՄՆԵՐԻ ԱՄՐԱԿԱՊՄԱՆ ՄԱՍՆԱԳԻՐ

ԴԻՐՔ	Ն Շ Ա Ն Ա Կ Ո Ւ Մ Ը	Ա Ն Վ Ա Ն Ո Ւ Մ Ը		ՔԱՆ. ՀԱՏ	ՄԻԱՎ. ՔԱՇԸ ԿԳ	ԾԱՆՈԹՈՒԹՅՈՒՆ
	ՄԻՋՆՈՐՄՆԵՐԻ ԱՄՐԱԿԱՊՈՒՄ					
		«1» ՄԱՍՆԱՇԵՆՔ				
1	ГОСТ19903 - 76	-3X80	L = 360	90	0.94	84.6
2	ГОСТ Р 52544 - 2006	Φ12 A500C	L ընդ = 150.0 մ	--	135.0	135.0
				ԸՆԴ.		219.6
	ՆՅՈՒԹԸ՝	ԱՆՑՔԵՐԻ ԼՑՆՈՒՄ M150 ՑԵՄ.-ԱՎԱԶԵ ՇԱՂԱԽ				2.7 (Մ³)
		ՓՐՓՐԱՊԼԱՍՏ	200 ՄՄ ՀԱՍՏ (70.0 ԳԾ.Մ)			14.0 (Մ²)
		ԽԱՄՔԱՐԱԲԵՏՈՆ	(B 12.5 ԲԵՏՈՆՈՎ - 60%)			6.0 (Մ³)
		«3» ՄԱՍՆԱՇԵՆՔ				
1	ГОСТ19903 - 76	-3X100	L = 400	50	0.94	47.0
2	ГОСТ Р 52544 - 2006	Φ12 A500C	L ընդ = 80.0 մ	--	72.0	72.0
				ԸՆԴ.		124.0
	ՆՅՈՒԹԸ՝	ԱՆՑՔԵՐԻ ԼՑՆՈՒՄ M150 ՑԵՄ.-ԱՎԱԶԵ ՇԱՂԱԽ				1.5 (Մ³)
		ՓՐՓՐԱՊԼԱՍՏ	200 ՄՄ ՀԱՍՏ (35.0 ԳԾ.Մ)			7.0 (Մ²)
		ԽԱՄՔԱՐԱԲԵՏՈՆ	(B 12.5 ԲԵՏՈՆՈՎ - 60%)			2.0 (Մ³)

2 - 2

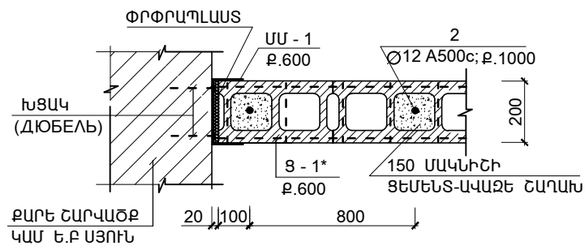

ՄԱՆՐԱՄԱՍ ՄՄ - 1

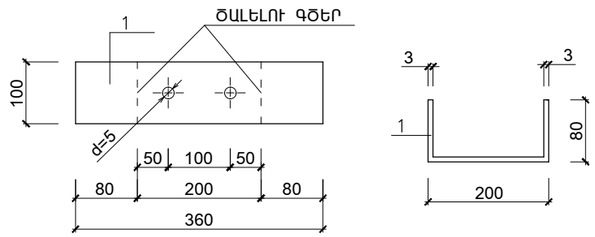

1. ՄԻՋՆՈՐՄՆԵՐԻ ՏԵՂԱԲԱՇԽՈՒՄԸ ՆԱՅԵԼ ՃԱՐՏԱՐԱՊԵՏԱԿԱՆ ԳԾԱԳՐԵՐԻ ՀԵՏ ՀԱՄԱՏԵՂ
2. ՍՈՒՅՆ ԹԵՐԹԸ ՆԱՅԵԼ ԵԿ- 21...24 ՀԵՏ ՀԱՄԱՏԵՂ

ԾՐԱԳՐԻ ԱՌԱՋԱԴՐԱՆՔ՝TSH-12				ԳՅՈՒՄՐՈՒ «ԱՐԵՎԻԿ» ՄԱՆԿԱՊԱՐՏԵԶԻ ՎԵՐԱԿԱՌՈՒՅՈՒՄ			
				ԿՈՆՍՏՐՈՒԿՏՈՐԱԿԱՆ ՄԱՍ	ՓՈՒԼ	ԹԵՐԹ	ԹԵՐԹԵՐ
					ԱՆ	ԵԿ-22	31
ՆԱԽԱԳԾ.	ԱՂԱՋԱՆՅԱՆ Լ.			200 ՄՄ ՀԱՍՏՈՒԹՅԱՄԲ ՄԻՋՆՈՐՄՆԵՐԻ ԱՄՐԱԿԱՊՄԱՆ ՀԱՆԳՈՒՅՑՆԵՐԸ	INTER energia	ՌՆՏԵՐ էներգիա ՍՊԸ	
ՊԱՇՏՈՆ	ԱԶԳԱՆՈՒՆ	ՍՏՈՐԱԳՐ.					