ՇՐՋԱԿԱՊ Շ-2

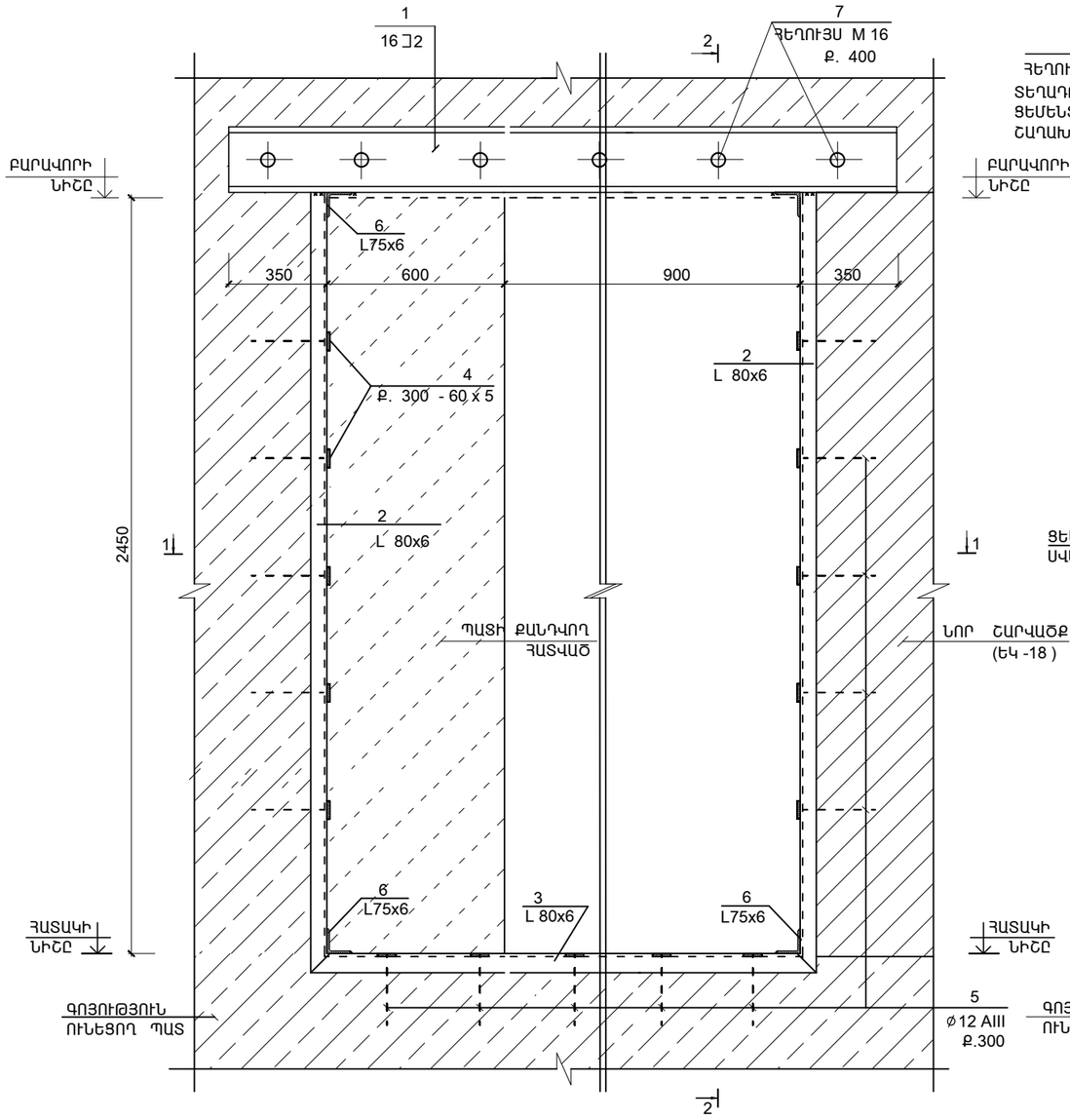

ԿՏՐՎԱԾՔ 2 - 2

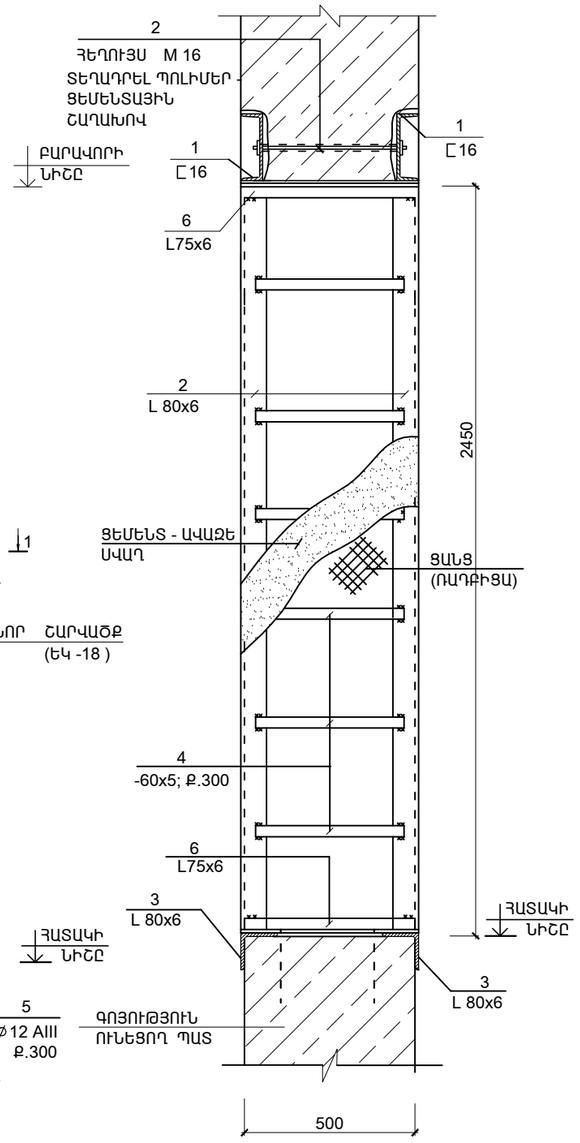

ՄԱՍՆԱԳԻՐ

ՆՇԱՆԱԿ. ԴԻՐՔԸ	Ն Շ Ա Ն Ա Կ Ո Ւ Մ Ը	Ա Ն Վ Ա Ն Ո Ւ Մ Ը		ՔԱՆ. ՀԱՏ	ՄԻԱՎ. ՔԱՇԸ ԿԳ	ԸՆԴՀ. ՔԱՇԸ ԿԳ
	ՄԵՏԱՂԱԿԱՆ ԷԼ-ԵՐ					
		ՇՐՋԱԿԱՊ Շ - 1	(2 ՀԱՏ)			
1	ГОСТ 8240-72	[N16	L= 2200	2	31.24	62.5
2	ГОСТ 8509-72	L 80X6	L=2530	4	13.8	55.4
3	——‖——	L 80X6	L=1720	2	12.7	25.4
6	——‖——	L 75X6	L=500	4	3.45	13.8
4	ГОСТ 19903-76	—60 x 5	L=450	28	1.2	33.6
5	ГОСТ Р 52544 - 2006	Ф12 А500С	L = 250	56	0.23	12.4
7	ГОСТ Р 52544 - 2006	Ф16 А500С	L = 600	8	1.0	8.0
			ԸՆԴԱՄԵՆԸ			211.1

- ՆԱԽՔԱՆ ԲԱՑՎԱԾՔԻ ԸՆԴԼԱՅՆՈՒՄԸ՝ ՊԱՏԻ ԵՐԿՈՒ ԿՈՂՄԻՑ 60ՍՄ ՀԵՌԱՎՈՐՈՒԹՅԱՆ ՎՐԱ ԳՈՅՈՒԹՅՈՒՆ ՈՒՆՈՑՈՂ ԾԱԾԿԻ ՏԱԿ ՏԵՂԱԴՐԵԼ ԺԱՄԱՆԱԿԱՎՈՐ ՀԵՆԱՐԱՆՆԵՐ:
- ՆԱԽԱՏԵՍՎՈՒՄ Է ՄԵՏԱՂԱԿԱՆ ԲԱՐԱՎՈՐԻ ՀԱՄԱՐ ԳՈՅՈՒԹՅՈՒՆ ՈՒՆԵՑՈՂ ՊԱՏԻ ՄԵՋ ԵՐԿՈՒ ԿՈՂՄԻՑ ԲԱՑԵԼ ԱԿՈՍՆԵՐ:
- ՊԱՏԻ ՄԵՋ ՏԵՂՈՒՅՍՆԵՐԻ ՏԵՂՈՒՄ ՇԱՂԱՓԵԼ Փ20ՄՄ ՏՐԱՄԱԳԾՈՎ ԱՆՑՔԵՐ:
- ԲԱՑՎԱԾ ՄԱԿԵՐԵՎՈՒՅԹԸ ՄԱՔՐԵԼ ՓՈՇՈՒՑ, ԼՎԱՆԱԼ, ՍՎԱՂԵԼ ՑԵՄԵՆՏ-ԱՎԱԶԵ ՇԱՂԱԽՈՎ:
- ԹԱՐՄ ՇԱՂԱԽԻՆ ԿԻՑ ՏԵՂԱԴՐԵԼ ՇՎԵԼԵՐՆԵՐԸ ԵՎ ՀԵՂՈՒՅՍՆԵՐԻ ՕԳՆՈՒԹՅԱՄԲ ՁԳԵԼ ԻՐԱՐ:
- ՇԱՂԱԽԻ ՀԱՇՎԱՐԿԱՅԻՆ ԱՄՐՈՒԹՅՈՒՆԸ 50 % ՀԱՍՆԵԼՈՒՑ ՀԵՏՈ ՀԵՏՈ ՆԱԽԱՏԵՍՎԱԾ ՁԱՓՈՎ ՍՂՈՑՈՂ ԳՈՐԾԻՔԻ ՕԳՆՈՒԹՅԱՄԲ ԶԳՈՒՇՈՒԹՅԱՄԲ ՔԱՆԴԵԼ ԳՈՅՈՒԹՅՈՒՆ ՈՒՆԵՑՈՂ ՇԱՐՎԱԾՔԸ:
- ՍՏԱՑՎԱԾ ԲԱՑՎԱԾՔԸ ԱՄԲՈՂՋ ԵԶՐԱԳԾՈՎ ՓԱԹԱԹԵԼ ՄԵՏԱՂԱԿԱՆ ՑԱՆՑՈՎ (ՌԱԲԻՑԱ) ,ՎՐԱՅԻՑ ՍՎԱՂԵԼ ՑԵՄԵՆՏ-ԱՎԱԶԱՅԻՆ ՇԱՂԱԽՈՎ (4.1 Մ ²):

ԿՏՐՎԱԾՔ 1 - 1

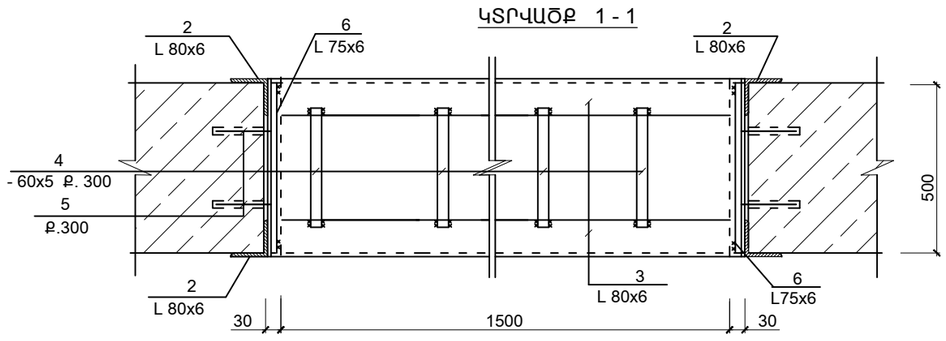

ԾՐԱԳՐԻ ԱՌԱՋԱԴՐԱՆՔ՝ TSH-12			
ՆԱԽԱԳԾ.	ԱՂԱՋԱՆՅԱՆ Լ.		
ՊԱՇՏՈՆ	ԱԶԳԱՆՈՒՆ	ՍՏՈՐԱԳՐ.	

ԳՅՈՒՄՐՈՒ «ԱՐԵՎԻԿ» ՄԱՆԿԱՊԱՐՏԵԶԻ ՎԵՐԱԿԱՌՈՒՑՈՒՄ

ԿՈՆՍՏՐՈՒԿՏՈՐԱԿԱՆ ՄԱՍ	ՓՈՒԼ	ԹԵՐԹ	ԹԵՐԹԵՐ
	ԱՆ	ԵԿ-25	31
ՇՐՋԱԿԱՊ Շ - 2	INTER energia	ԻՆՏԵՐ էներգիա ՍՊԸ	