ՇՐՋԱԿԱՊ Շ-3

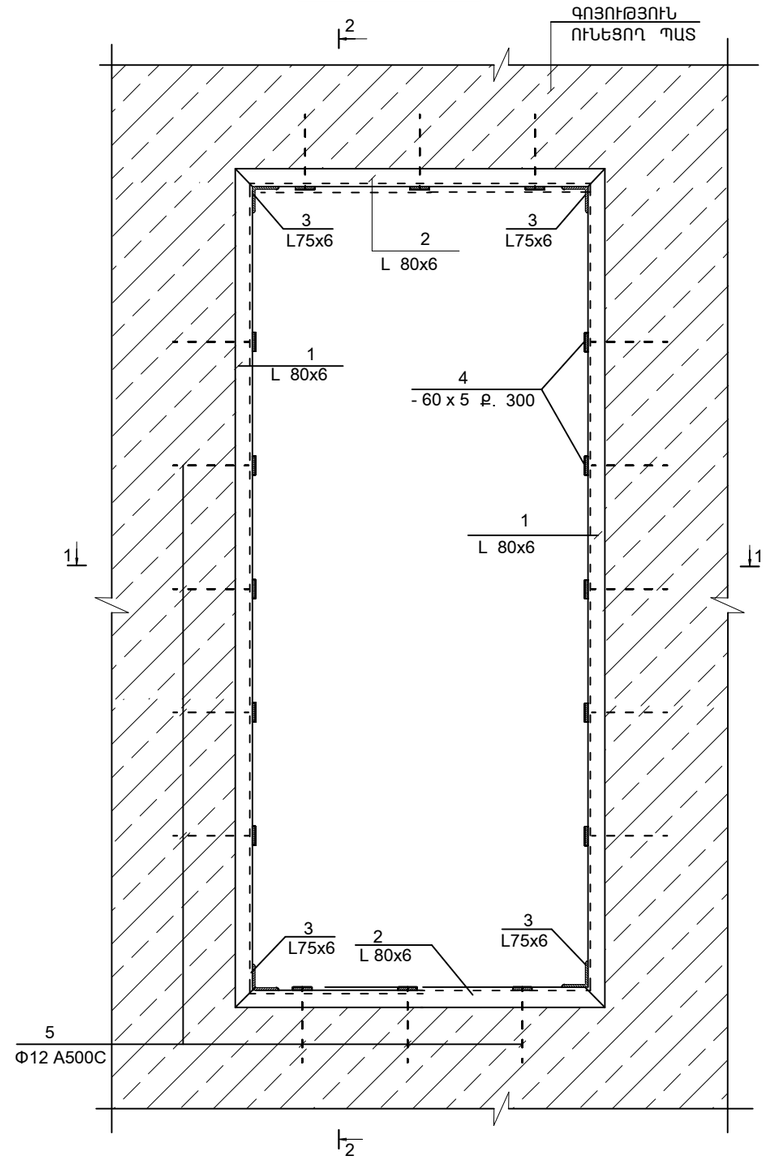

ԿՏՐՎԱԾՔ 2 - 2

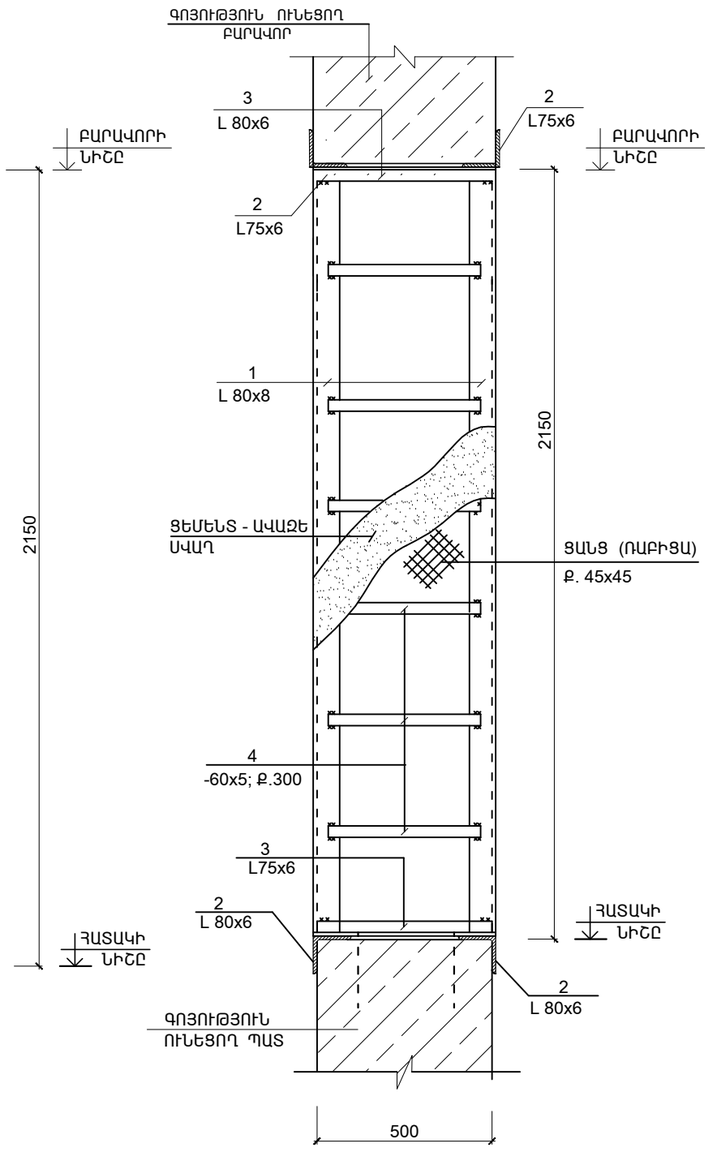

ՄԱՍՆԱԳԻՐ

ՆՇԱՆԱԿ. ԴԻՐՔԸ	Ն Շ Ա Ն Ա Կ Ո Ւ Մ Ը	Ա Ն Վ Ա Ն Ո Ւ Մ Ը		ՔԱՆ. ՀԱՏ	ՄԻԱՎ. ՔԱՇԸ ԿԳ	ԸՆԴՀ. ՔԱՇԸ ԿԳ
	ՄԵՏԱՂԱԿԱՆ ԷԼ-ԵՐ					
		ՇՐՋԱԿԱՊ Շ - 3		(2 ՀԱՏ)		
1	ГОСТ 8509-72	L 80X6	L=2310	4	17.0	68.0
2	ГОСТ 8509-72	L 80X6	L=1010	4	7.43	29.7
3	——‖——	L 75X6	L=500	4	3.34	13.3
4	ГОСТ 19903-76	—60 x 5	L=450	24	1.2	28.8
5	ГОСТ Р 52544 - 2006	Φ12 A500C	L = 250	48	0.23	11.0
		ԸՆԴԱՄԵՆԸ				150.8

ԲԱՑՎԱԾՔԸ ԱՄԲՈՂՋ ԵԶՐԱԳԾՈՎ ՓԱԹԱԹԵԼ ՄԵՏԱՂԱԿԱՆ ՑԱՆՑՈՎ (ՌԱԲԻՑԱ) ,ՎՐԱՅԻՑ ՍՎԱՂԵԼ ՑԵՄԵՆՏԱՎԱԶԱՅԻՆ ՇԱՂԱԽՈՎ (3.0 Մ²)

ԿՏՐՎԱԾՔ 1 - 1

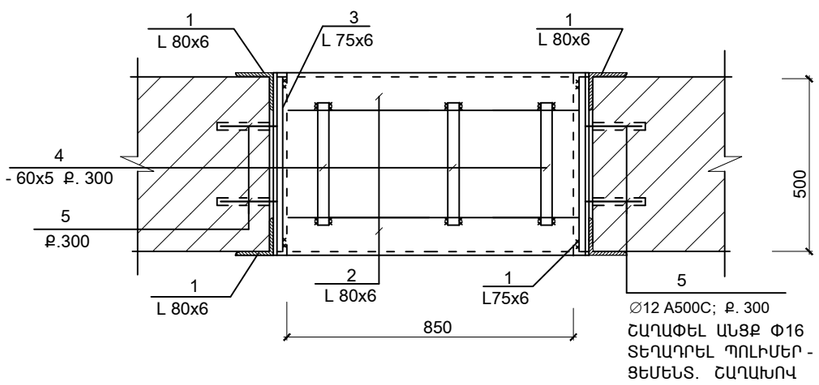

ԾՐԱԳՐԻ ԱՌԱՋԱԴՐԱՆՔ՝TSH-12				ԳՅՈՒՄՐՈՒ «ԱՐԵՎԻԿ» ՄԱՆԿԱՊԱՐՏԵԶԻ ՎԵՐԱԿԱՌՈՒՑՈՒՄ		
				ԿՈՆՍՏՐՈՒԿՏՈՐԱԿԱՆ ՄԱՍ	ՓՈՒԼ	ԹԵՐԹ	ԹԵՐԹԵՐ
					ԱՆ	ԵԿ-27	31
ՆԱԽԱԳԾ.	ԱՂԱՋԱՆՅԱՆ Լ.			ՇՐՋԱԿԱՊ Շ -3	INTER energia	ԻՆՏԵՐ էներգիա ՍՊԸ	
ՊԱՇՏՈՆ	ԱԶԳԱՆՈՒՆ	ՍՏՈՐԱԳՐ.					