ՇՐՋԱԿԱՊ Շ-4

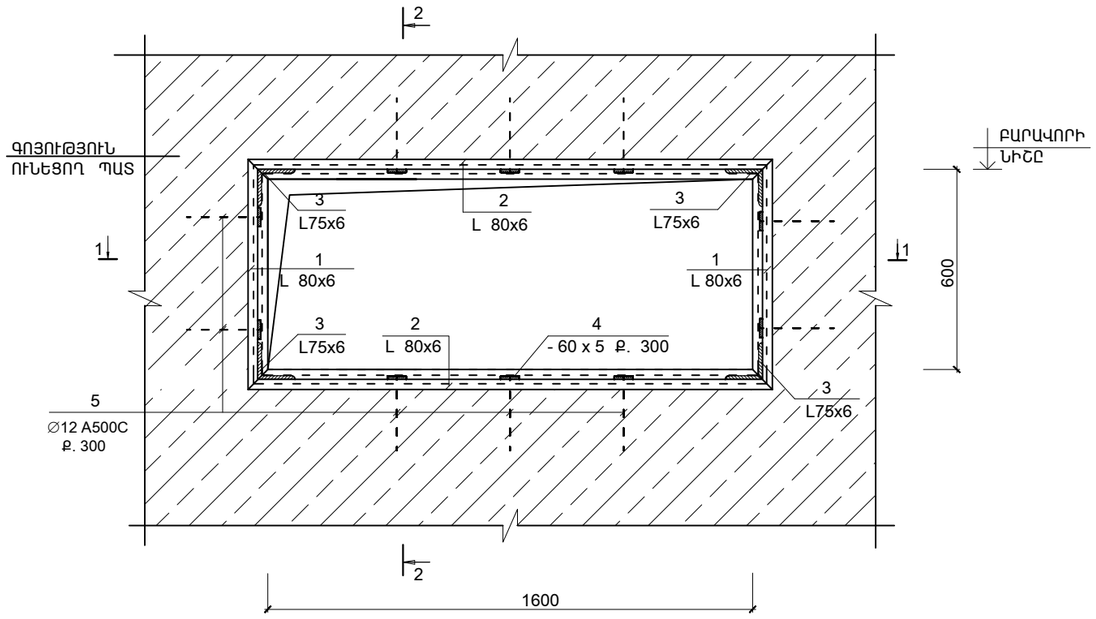

ԿՏՐՎԱԾՔ 2 - 2

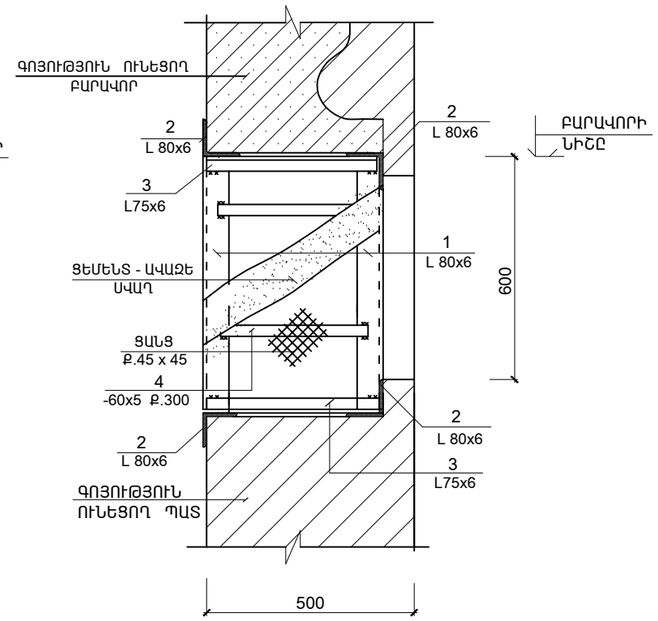

ԿՏՐՎԱԾՔ 1 - 1

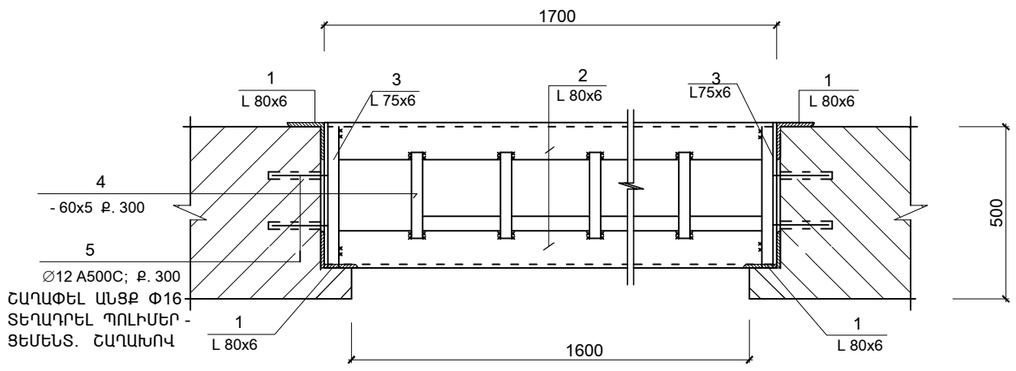

ՄԱՍՆԱԳԻՐ

ՆՇԱՆԱԿ. ԴԻՐՔԸ	Ն Շ Ա Ն Ա Կ Ո Ւ Մ Ը	Ա Ն Վ Ա Ն Ո Ւ Մ Ը		ՔԱՆ. ՀԱՏ	ՄԻԱՎ. ՔԱՇԸ ԿԳ	ԸՆԴՀ. ՔԱՇԸ ԿԳ
		ՇՐՋԱԿԱՊ Շ - 4		(6 ՀԱՏ)		
1	ГОСТ 8509 - 72	L 80X6	L=1860	4	13.7	54.8
2	ГОСТ 8509 - 72	L 80X6	L=760	4	5.6	22.4
3	——‖——	L 75X6	L=500	4	3.34	13.3
4	ГОСТ 19903 - 74	— 60 x 5	L=450	14	1.2	18.0
5	ГОСТ Р 52544 - 2006	Φ12 A500C	L = 250	28	0.23	6.4
				ԸՆԴԱՄԵՆԸ		114.9

ԲԱՑՎԱԾՔԸ ԱՄԲՈՂՋ ԵԶՐԱԳԾՈՎ ՓԱԹԱԹԵԼ ՄԵՏԱՂԱԿԱՆ ՑԱՆՑՈՎ
(ՌԱԲԻՑԱ) ,ՎՐԱՅԻՑ ՍՎԱՂԵԼ ՑԵՄԵՆՏԱՎԱԶԱՅԻՆ ՇԱՂԱԽՈՎ (0.5 Մ²)

ԾՐԱԳՐԻ ԱՌԱՋԱԴՐԱՆՔ՝TSH-12			
ՆԱԽԱԳԾ.	ԱՂԱՋԱՆՅԱՆ Լ.		
ՊԱՇՏՈՆ	ԱԶԳԱՆՈՒՆ	ՍՏՈՐԱԳՐ.	

ԳՅՈՒՄՐՈՒ «ԱՐԵՎԻԿ» ՄԱՆԿԱՊԱՐՏԵԶԻ ՎԵՐԱԿԱՌՈՒՑՈՒՄ

ԿՈՆՍՏՐՈՒԿՏՈՐԱԿԱՆ ՄԱՍ	ՓՈՒԼ	ԹԵՐԹ	ԹԵՐԹԵՐ
	ԱՆ	ԵԿ-28	31
ՄԵՏԱՂԱԿԱՆ ՇՐՋԱԿԱՊ Շ - 4	INTER energia	ԻՆՏԵՐ էներգիա ՍՊԸ	