ՀՈՎԱՐ Հ - 1; Հ - 2

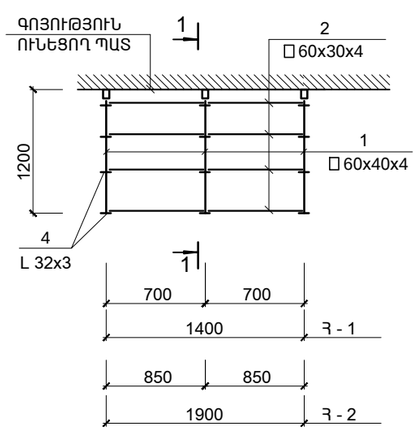

2 - 2

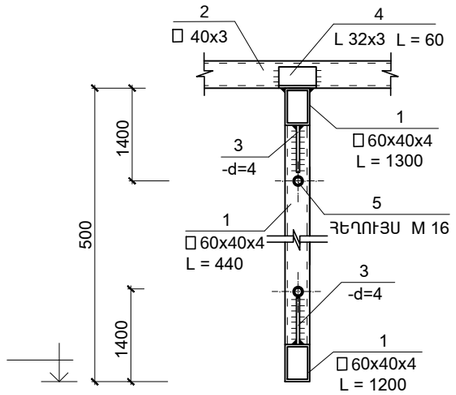

1 - 1
(Հ - 1; Հ - 2)

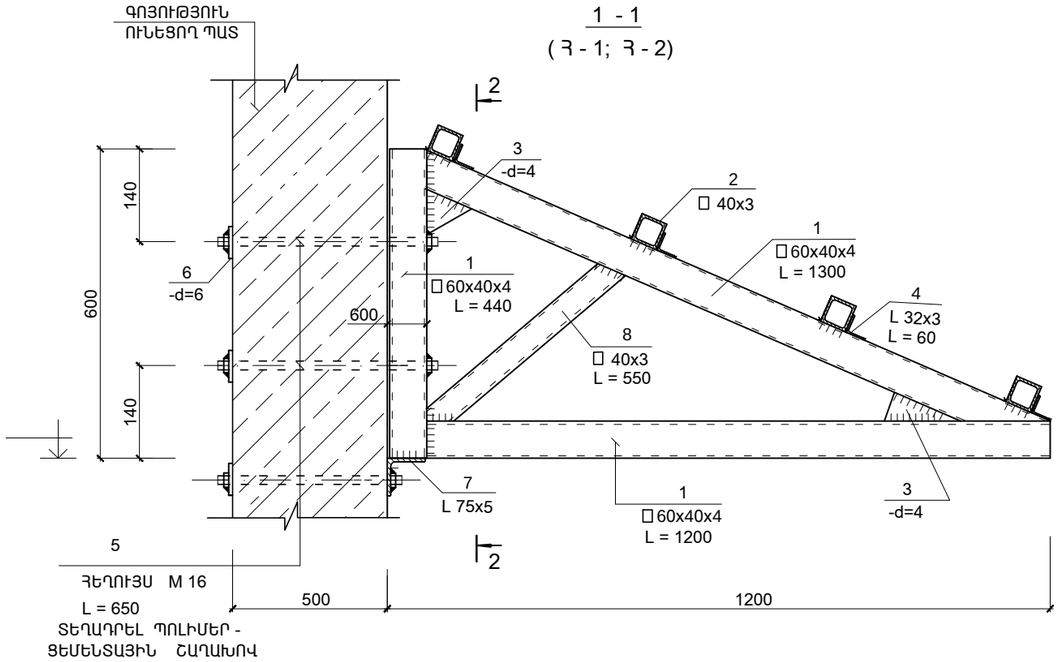

ՏԵՂԱԴՐԵԼ ՊՈԼԻՄԵՐ -
ՑԵՄԵՆՏԱՅԻՆ ՇԱՂԱԽՈՎ

1. -. ԵՌԱԿՑՄԱՆ ԿԱՐԻ ՉԱՓՆ ԸՆԴՈՒՆԵԼ ԵՌԱԿՑՎՈՂ ԷԼԵՄԵՆՏՆԵՐԻ ՆՎԱԶԱԳՈՒՅՆ ՀԱՍՏՈՒԹՅԱՄԲ
   -. ՄՈՆՏԱԺՈՒՄԻՑ ՀԵՏՈ ԲՈԼՈՐ ՄԵՏԱՂԱԿԱՆ ՄԱԿԵՐԵՍՆԵՐԸ ՀԻՄՆԱՆԵՐԱՐԿԵԼ ԵՎ
   ՆԵՐԿԵԼ ԷՄԱԼՈՎ 2 ԱՆԳԱՄ
   -. ԵՌԱԿՑՈՒՄԸ ԻՐԱԿԱՆԱՑՆԵԼ Ֆ-42 ԷԼԵԿՏՐՈԴՈՎ
   - ՀՈՎԱՐՆԵՐԻ ՏԵՂԱԲԱՇԽՈՒՄԸ ՆԱՅԵԼ ՃԱՐՏԱՐԱՊԵՏԱԿԱՆ ԳԾԱԳՐԵՐԸ

ՄԱՍՆԱԳԻՐ

ԴԻՐՔ	ՆՇԱՆԱԿՈՒՄԸ	ԱՆՎԱՆՈՒՄԸ		ՔԱՆ.	ՔԱՇԸ ՄԻԱՎՈՐԻ ԿԳ.	ԾԱՆՈԹ. ԿԳ. ԸՆԴ.
		ՄԵՏԱՂԱԿԱՆ ԷԼԵՄԵՆՏՆԵՐ				
		ՀՈՎԱՐ Հ - 1	(6 ՀԱՏ)			
1	ГОСТ 30245-2003	ГН 60x40x4	Lընդ = 2.8 մ	3	15.26	45.8
2	ГОСТ 30245-2003	ГН 40x40x3	L = 1450	4	4.78	19.1
2*	ГОСТ 30245-2003	ГН 40x40x3	L = 550	3	1.82	5.4
3	ГОСТ 19903 - 76	-4 x 70	L = 70	6	0.15	0.9
4	ГОСТ8509-72	L 32x3	L = 60	12	0.09	1.1
5		ՀԵՂՈՒՅՍ M 16	L = 650	9	1.04	9.4
6	ГОСТ 19903 - 76	-6 x 50	L = 50	9	0.11	1.0
7	ГОСТ8509-72	L 75x5	L = 100	3	0.58	1.7
				ԸՆԴԱՄԵՆԸ		84.4
		ՀՈՎԱՐ Հ - 2	(2 ՀԱՏ)			
1	ГОСТ 30245-2003	ГН 60x40x4	Lընդ = 2.8 մ	3	15.26	45.8
2	ГОСТ 30245-2003	ГН 40x40x3	L = 1950	4	6.44	25.7
2*	ГОСТ 30245-2003	ГН 40x40x3	L = 550	3	1.82	5.4
3	ГОСТ 19903 - 76	-4 x 70	L = 70	6	0.15	0.9
4	ГОСТ8509-72	L 32x3	L = 60	12	0.09	1.1
5		ՀԵՂՈՒՅՍ M 16	L = 650	9	1.04	9.4
6	ГОСТ 19903 - 76	-6 x 50	L = 50	9	0.11	1.0
7	ГОСТ8509-72	L 75x5	L = 100	3	0.58	1.7
				ԸՆԴԱՄԵՆԸ		91.0

ԾՐԱԳՐԻ ԱՌԱՋԱԴՐԱՆՔ՝TSH-12				ԳՅՈՒՄՐՈՒ «ԱՐԵՎԻԿ» ՄԱՆԿԱՊԱՐՏԵԶԻ ՎԵՐԱԿԱՌՈՒՑՈՒՄ		
				ԿՈՆՍՏՐՈՒԿՑԻՈՆԱԿԱՆ ՄԱՍ	ՓՈՒԼ	ԹԵՐԹ	ԹԵՐԹԵՐ
					ԱՆ	ԵԿ-29	31
ՆԱԽԱԳԾ.	ԱՂԱՋԱՆՅԱՆ Լ.			ՀՈՎԱՐ Հ - 1; Հ - 2	INTER energia	ԻՆՏԵՐ էներգիա ՍՊԸ	
ՊԱՇՏՈՆ	ԱԶԳԱՆՈՒՆ	ՍՏՈՐԱԳՐ.					