(«1» ՄԱՍՆԱՇԵՆՔ)

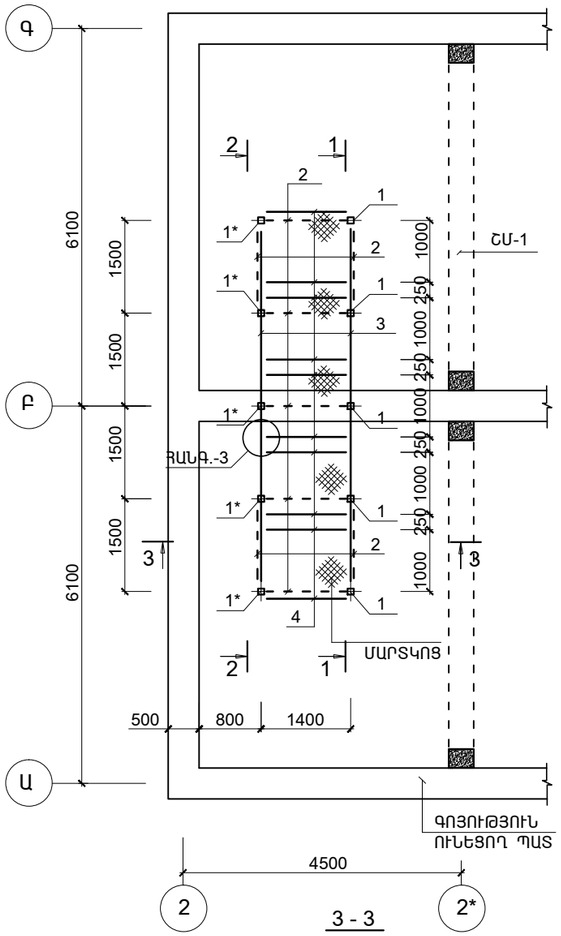

3 - 3

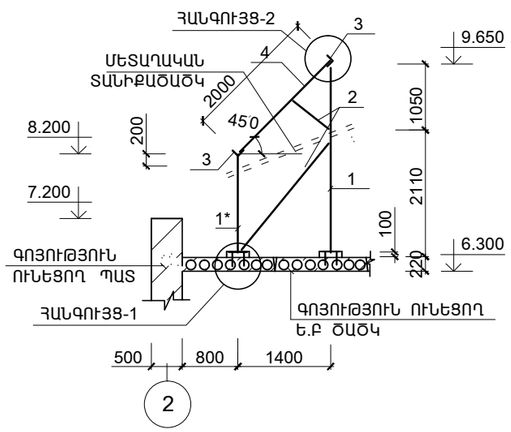

ՍԽԵՄԱՆ

2 - 2

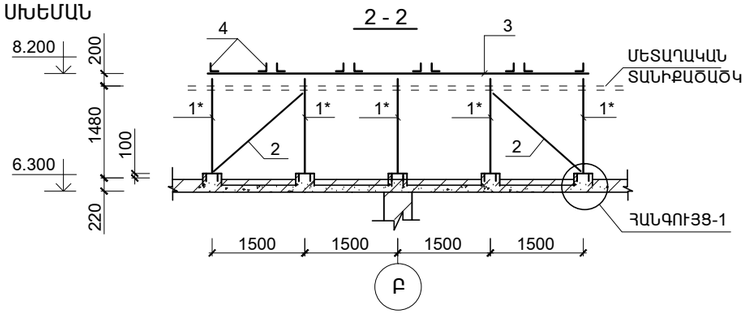

1 - 1

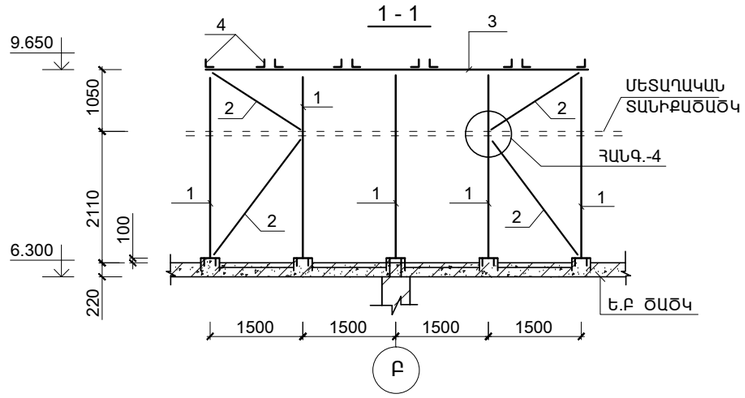

ՀԱՆԳՈՒՅՑ-1

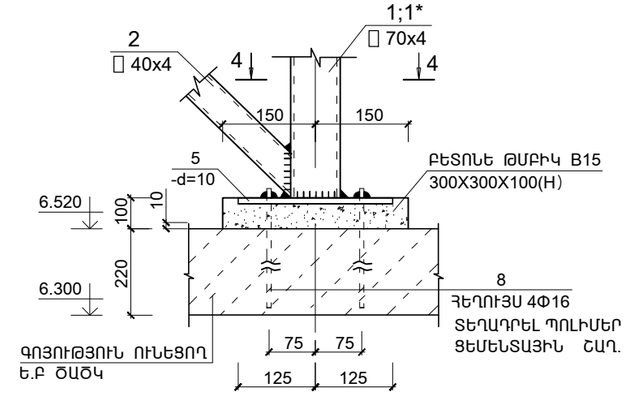

4 - 4

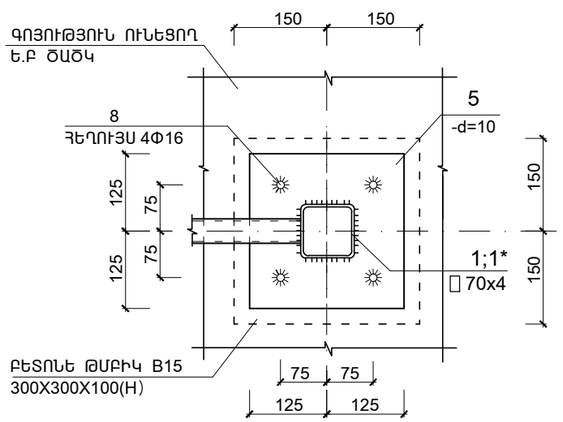

ՀԱՆԳՈՒՅՑ-4

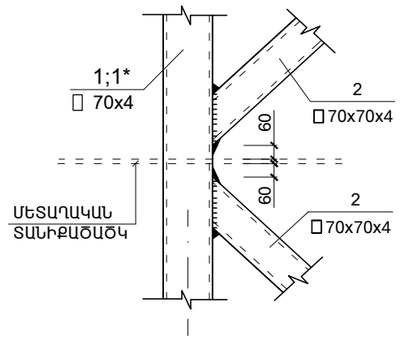

ՀԱՆԳՈՒՅՑ-3

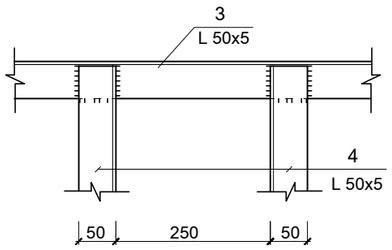

ՆԵՐԴԻՐ ԷԼ-ՆՏ " 5 "

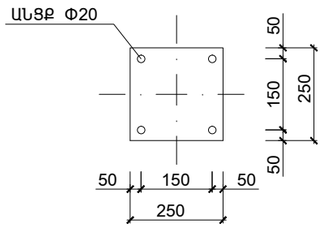

ՀԱՆԳՈՒՅՑ-2

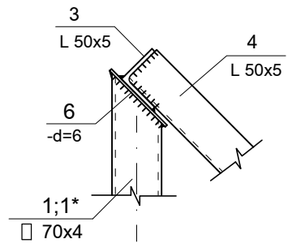

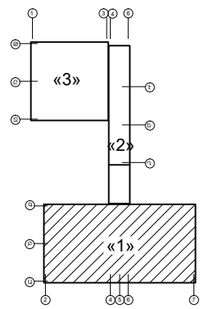

ՄԱՍՆԱԳԻՐԸ («1» ՄԱՍՆԱՇԵՆՔ)

ԴԻՐՔ	Ն Շ Ա Ն Ա Կ ՈՒ Մ Ը	Ա Ն Վ Ա Ն ՈՒ Մ Ը		ՔԱՆ. ՀԱՏ	ՄԻԱՎ. ՔԱՇԸ ԿԳ	ԾԱՆՈԹ. ԿԳ
	ՄԵՏԱՂԱԿԱՆ ԷԼԵՄԵՆՏՆԵՐ					
1	ГОСТ30245-2003	□ 70x4	L= 3150	5	24.8	124.0
1*	ГОСТ 30245-2003	□ 70x4	L= 1670	5	13.0	65.0
2	ГОСТ 30245-2003	□ 40x4	L ընդ = 29.0 մ	--	96.0	96.0
3	ГОСТ 8509 - 86	L 50x50x4	L= 6000	2	22.62	45.2
4	ГОСТ 8509 - 86	L 50x50x4	L= 2000	10	7.54	75.4
5	ГОСТ 19903 - 74	-250x10	L = 250	10	4.9	49.0
6	ГОСТ 19903 - 74	-150x6	L = 150	10	1.1	11.0
8		ՀԵՂՈՒՅՍ Φ16	L= 320	40	0.5	20.0
				ԸՆԴԱՄԵՆԸ		485.6
		ԲԵՏՈՆԵ B15				0.1 ($մ^3$)

1. ԵՌԱԿՑՄԱՆ ԿԱՐԻ ՉԱՓՆ ԸՆԴՈՒՆԵԼ ԵՌԱԿՑՎՈՂ ԷԼԵՄԵՆՏՆԵՐԻ ՆՎԱԶԱԳՈՒՅՆ ՀԱՍՏՈՒԹՅԱՄԲ
2. ՄՈՆՏԱԺՈՒՄԻՑ ՀԵՏՈ ԲՈԼՈՐ ՄԵՏԱՂԱԿԱՆ ՄԱԿԵՐԵՍՆԵՐԸ ՄԱՔՐԵԼ ԺԱՆԳԻՑ ԵՎ ԿԵՂՏԻՑ, ՀԻՄՆԱՆԵՐԱՐԿԵԼ ԵՎ ՆԵՐԿԵԼ ԷՄԱԼՈՎ 2 ԱՆԳԱՄ
3. ԵՌԱԿՑՈՒՄԸ ԻՐԱԿԱՆԱՑՆԵԼ Э-42 ԷԼԵԿՏՐՈԴՈՎ հկ=4մմ
4. ՏԵՂԱԲԱՇԽՈՒՄԸ

ՃՇՏԵԼ ԳԾԱԳՐԵՐԻ ՀԵՏ

ԱՆՑՔԵՐԻ ՇԱՂԱՓՈՒՄ Φ16 ԾԱԾԿԻ ՄԵՋ L = 200 40 ՀԱՏ

ԾՐԱԳՐԻ ԱՌԱՋԱԴՐԱՆՔ՝TSH-12			
ՆԱԽԱԳԾ.	ԱՂԱՋԱՆՅԱՆ Լ.		
ՊԱՇՏՈՆ	ԱՋԳԱԼՈՒՆ	ՍՏՈՐԱԳՐ.	

ԳՅՈՒՄՐՈՒ «ԱՐԵՎԻԿ» ՄԱՆԿԱՊԱՐՏԵԶԻ ՎԵՐԱԿԱՌՈՒՑՈՒՄ

ԿՈՆՍՏՐՈՒԿՏՈՐԱԿԱՆ ՄԱՍ	ՓՈՒԼ	ԹԵՐԹ	ԹԵՐԹԵՐ
	ԱՆ	ԵԿ-30	31

ՍԽԵՄԱՆ («1» ՄԱՍՆԱՇԵՆՔ)

INTER energia

ՌՆՏԵՐ էներգիա ՍՊԸ