ՍԽԵՄԱՆ

(«3» ՄԱՍՆԱՇԵՆՔ)

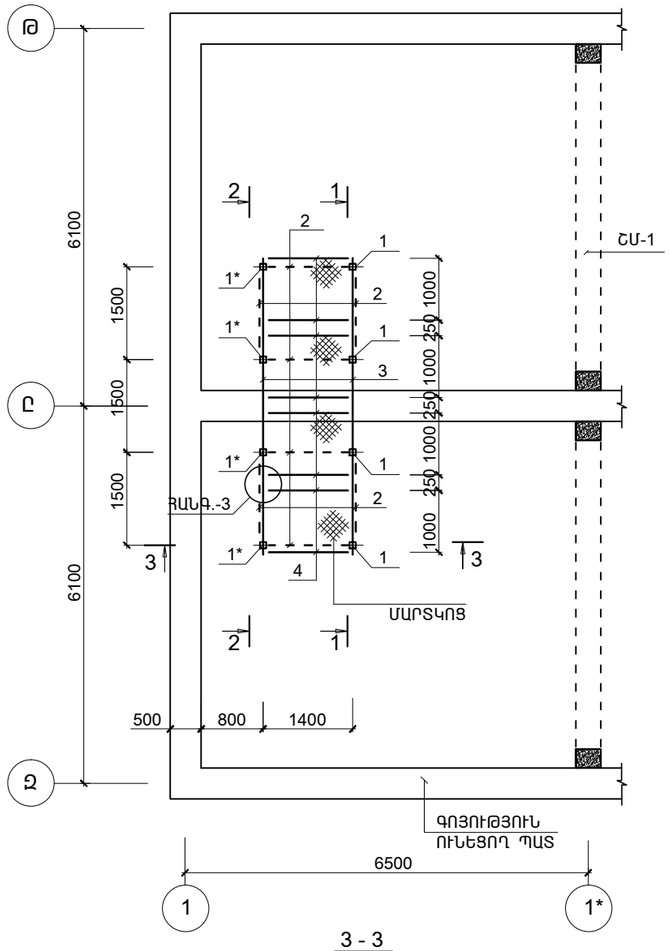

2 - 2

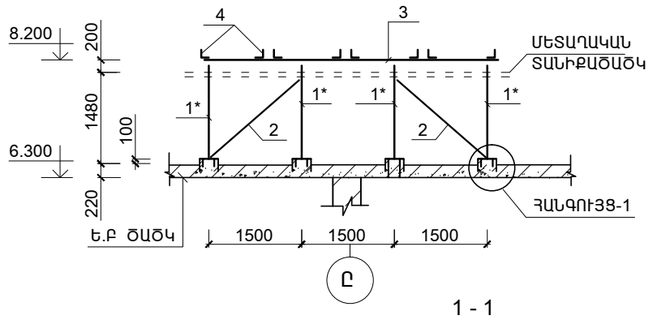

1 - 1

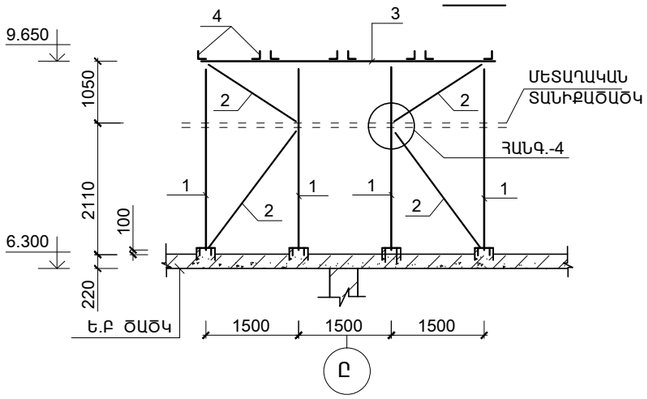

ՄԱՍՆԱԳԻՐԸ («3» ՄԱՍՆԱՇԵՆՔ)

ԴԻՐՔ	ՆՇԱՆԱԿՈՒՄԸ	ԱՆՎԱՆՈՒՄԸ	ՔԱՆ. ՀԱՏ	ՄԻԱՎ. ՔԱՇԸ ԿԳ	ԾԱՆՈԹ. ԿԳ
	ՄԵՏԱՂԱԿԱՆ ԷԼԵՄԵՆՏՆԵՐ				
1	ГОСТ30245-2003	▯ 70x4 L= 3150	4	24.8	99.2
1*	ГОСТ 30245-2003	▯ 70x4 L= 1670	4	13.0	52.0
2	ГОСТ 30245-2003	▯ 40x4 L ԸՆ = 26.0 մ	--	86.0	86.0
3	ГОСТ 8509 - 86	L 50x50x4 L= 4800	2	18.1	36.2
4	ГОСТ 8509 - 86	L 50x50x4 L= 2000	8	7.54	60.3
5	ГОСТ 19903 - 74	-250x10 L = 250	8	4.9	39.2
6	ГОСТ 19903 - 74	-150x6 L = 150	8	1.1	8.8
8		ՀԵՂՈՒՅՍ Φ16 L= 320	32	0.5	16.0
			ԸՆԴԱՄԵՆԸ		397.7
		ԲԵՏՈՆԵ B15			0.08 ($մ^3$)

ՀԱՆԳՈՒՅՑ-1

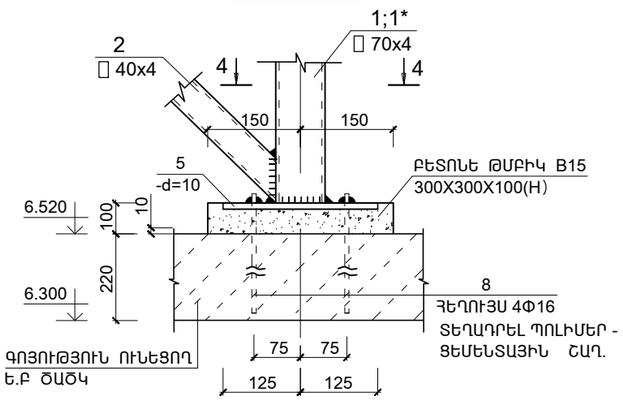

ՀԱՆԳՈՒՅՑ-4

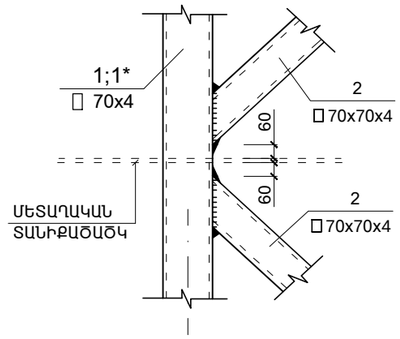

ՀԱՆԳՈՒՅՑ-3

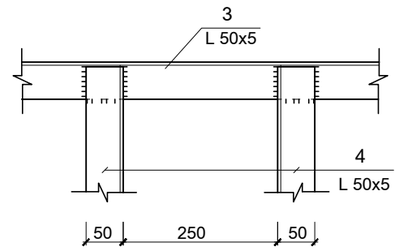

3 - 3

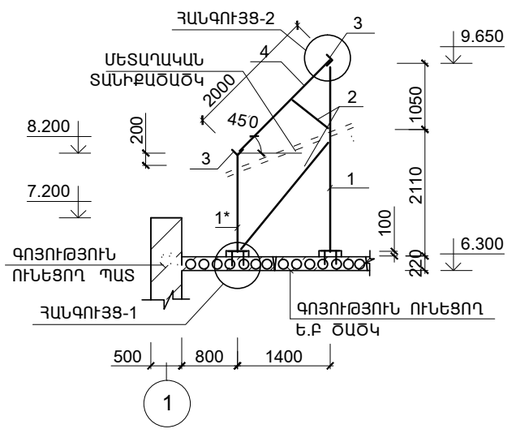

4 - 4

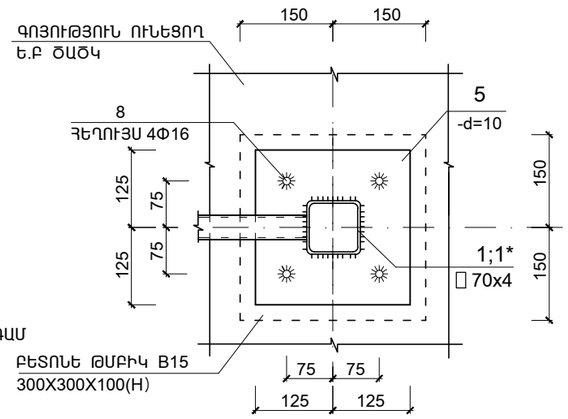

ՆԵՐԴԻՐ ԷԼ-ՆՏ " 5 "

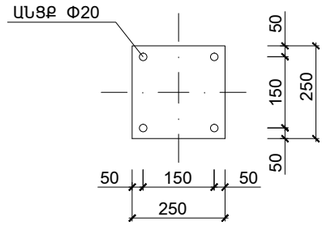

ՀԱՆԳՈՒՅՑ-2

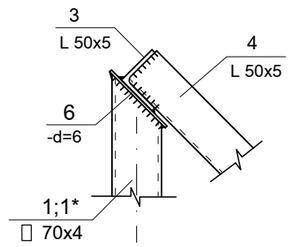

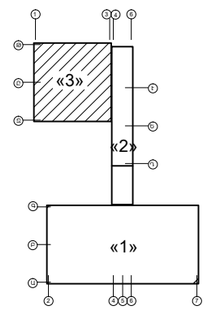

1. ԵՌԱԿՑՄԱՆ ԿԱՐԻ ՉԱՓՆ ԸՆԴՈՒՆԵԼ ԵՌԱԿՑՎՈՂ ԷԼԵՄԵՆՏՆԵՐԻ ՆՎԱԶԱԳՈՒՅՆ ՀԱՍՏՈՒԹՅԱՄԲ
2. ՄՈՆՏԱԺՈՒՄԻՑ ՀԵՏՈ ԲՈԼՈՐ ՄԵՏԱՂԱԿԱՆ ՄԱԿԵՐԵՍՆԵՐԸ ՄԱՔՐԵԼ ԺԱՆԳԻՑ ԵՎ ԿԵՂՏԻՑ, ՀԻՄՆԱՆԵՐԱՐԿԵԼ ԵՎ ՆԵՐԿԵԼ ԷՄԱԼՈՎ 2 ԱՆԳԱՄ
3. ԵՌԱԿՑՈՒՄԸ ԻՐԱԿԱՆԱՑՆԵԼ Ց-42 ԷԼԵԿՏՐՈԴՈՎ հկ=4ՄՄ
4. ՏԵՂԱԲԱՇԽՈՒՄԸ

ՃՇՏԵԼ	ԳԾԱԳՐԵՐԻ ՀԵՏ
ԱՆՑՔԵՐԻ ՇԱՂԱՓՈՒՄ Φ16 ՃԱՃԿԻ ՄԵՋ	L = 200 32 ՀԱՏ

ԾՐԱԳՐԻ ԱՌԱՋԱԴՐԱՆՔ՝TSH-12			
ՆԱԽԱԳԾ.	ԱՂԱՋԱՆՅԱՆ Լ.		
ՊԱՇՏՈՆ	ԱԶԳԱՆՈՒՆ	ՍՏՈՐԱԳՐ.	

ԳՅՈՒՄՐՈՒ «ԱՐԵՎԻԿ» ՄԱՆԿԱՊԱՐՏԵԶԻ ՎԵՐԱԿԱՌՈՒՑՈՒՄ

ԿՈՆՍՏՐՈՒԿՏՈՐԱԿԱՆ ՄԱՍ	ՓՈՒԼ	ԹԵՐԹ	ԹԵՐԹԵՐ
	ԱՆ	ԵԿ-31	31
ՍԽԵՄԱՆ («3» ՄԱՍՆԱՇԵՆՔ)	INTER energia	ՌՆՏԵՐ էներգիա ՍՊԸ	