ՀԱՆԳՈՒՅՑ - 1

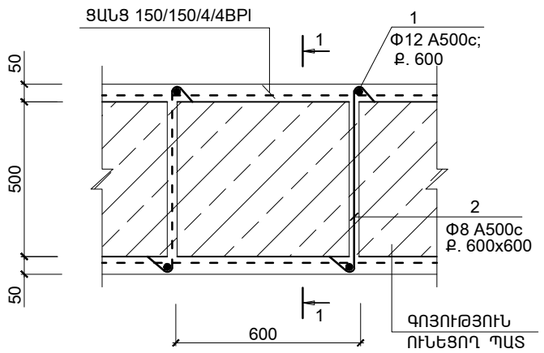

ՀԱՆԳՈՒՅՑ - 2

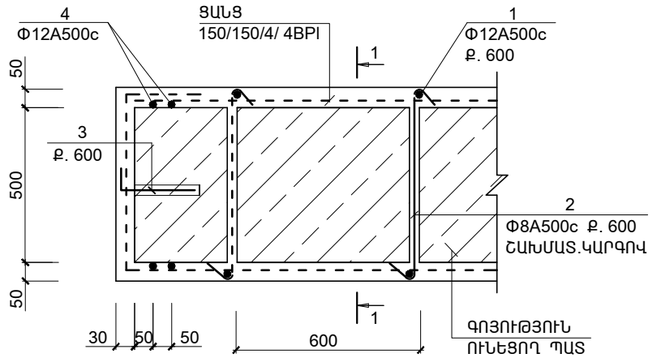

1 - 1

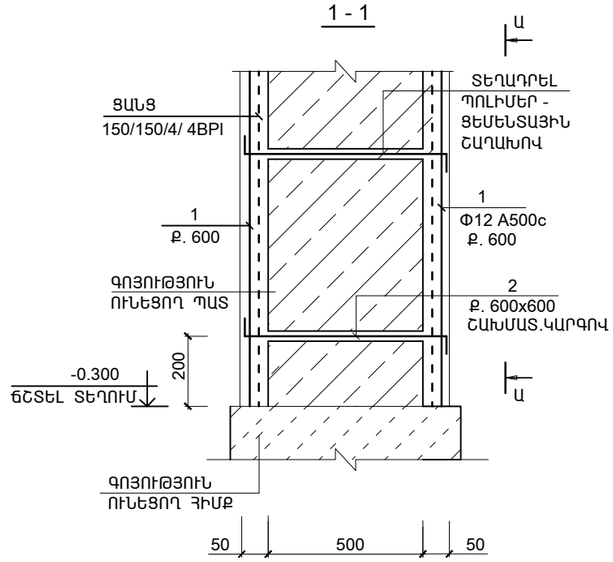

ՀԱՆԳՈՒՅՑ - 6

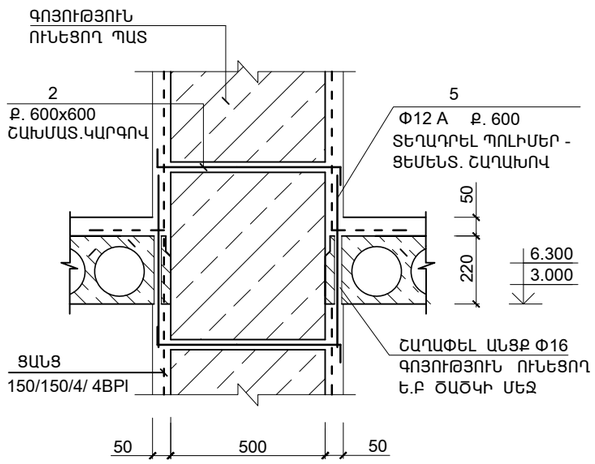

ՀԱՆԳՈՒՅՑ - 6*

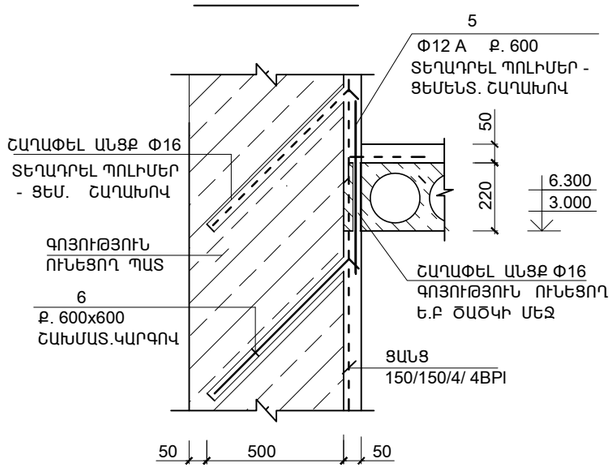

ՀԱՆԳՈՒՅՑ - 3

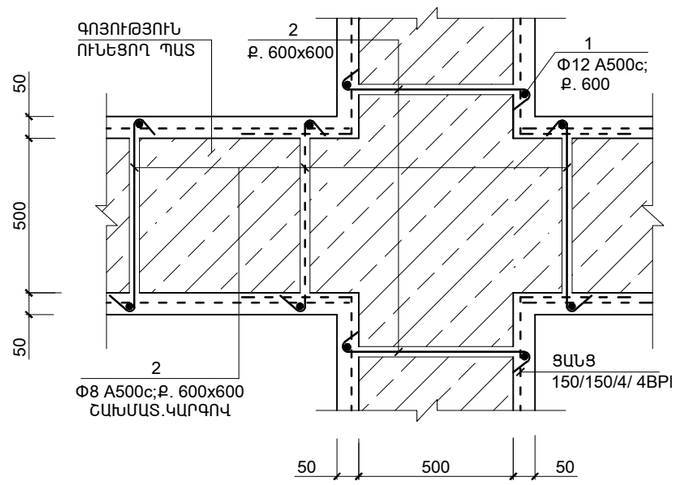

ՀԱՆԳՈՒՅՑ - 7

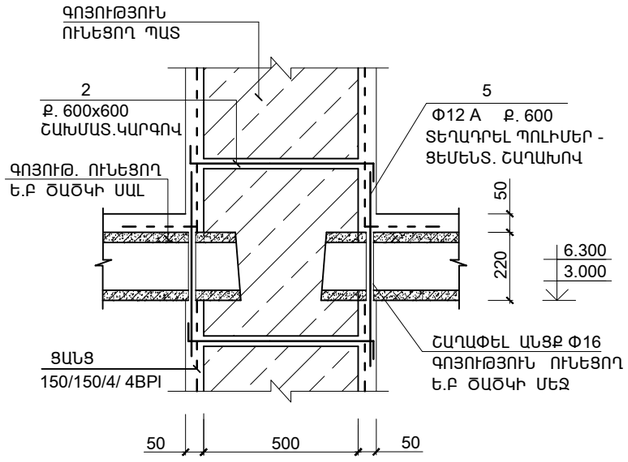

ՀԱՆԳՈՒՅՑ - 7*

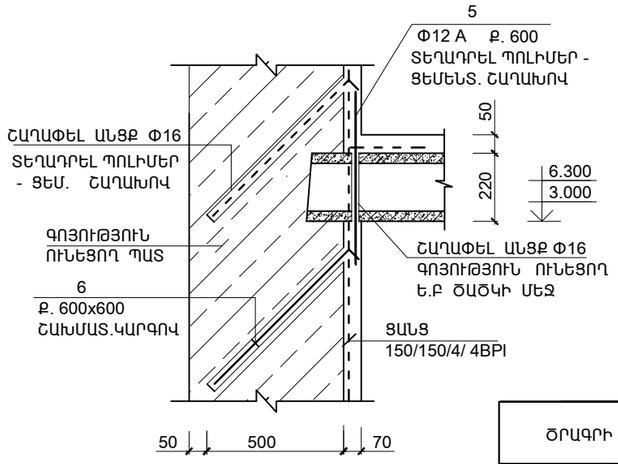

1. ՀԱՄԱՉԱՅՆ ՃԱՐՏԱՐԱՊԵՏԱԿԱՆ ԳԾԱԳՐԵՐԻ ԴՌԱՆ ՇԵՊԵՐԸ Ե.Բ ՇԱՊԻԿԻ ԸՆԴԳՐԿՄԱՆ ՏԵՂԵՐՈՒՄ ՏԱՇԵԼ 30ՄՄ:
2. ՍՈՒՅՆ ԹԵՐԹԸ ՆԱՅԵԼ ԹԵՐԹ Ե.Կ -4...10 ՀԵՏ ՀԱՄԱՏԵՂ:

ԾՐԱԳՐԻ ԱՌԱՋԱԴՐԱՆՔ՝TSH-12				ԳՅՈՒՄՐՈՒ «ԱՐԵՎԻԿ» ՄԱՆԿԱՊԱՐՏԵԶԻ ՎԵՐԱԿԱՌՈՒՑՈՒՄ		
				ԿՈՆՍՏՐՈՒԿՏՈՐԱԿԱՆ ՄԱՍ	ՓՈՒԼ	ԹԵՐԹ	ԹԵՐԹԵՐ
					ԱՆ	ԵԿ-8	31
ՆԱԽԱԳԾ.	ԱՂԱՋԱՆՅԱՆ Լ.			Ե.Բ ՇԱՊԻԿ ; ՀԱՆԳՈՒՅՑՆԵՐ	INTER energia	ՌՆՏԵՐ էներգիա ՍՊԸ	
ՊԱՇՏՈՆ	ԱԶԳԱՆՈՒՆ	ՍՏՈՐԱԳՐ.					