ՀԱՆԳՈՒՅՑ - 1*

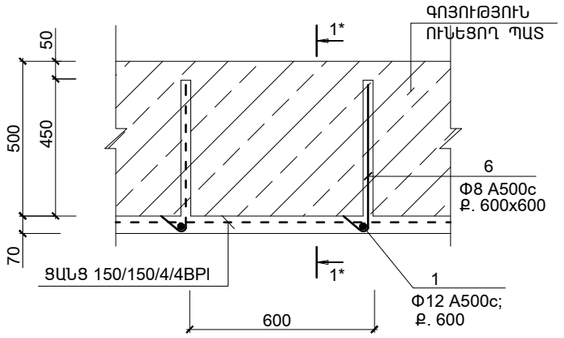

1* - 1*

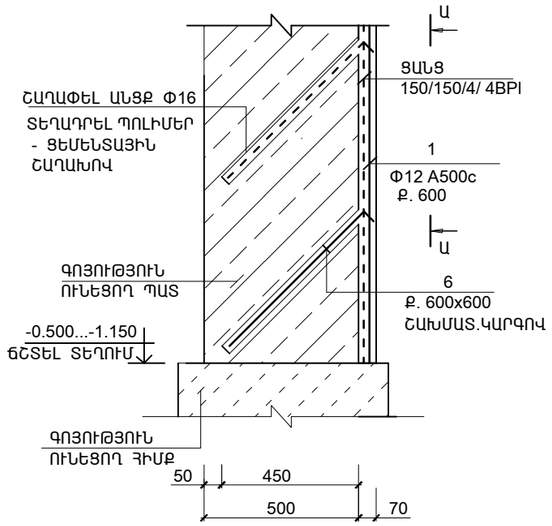

ՀԱՆԳՈՒՅՑ - 4

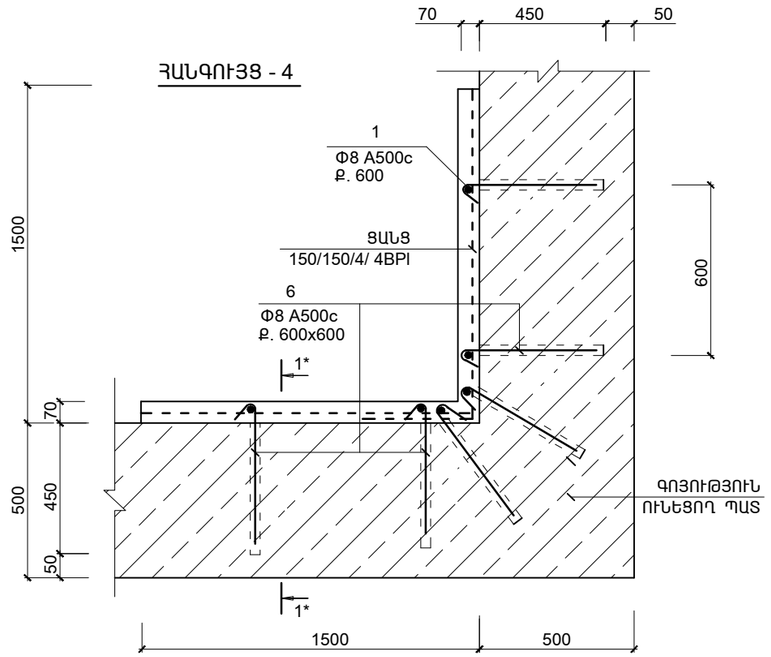

ՀԱՆԳՈՒՅՑ - 2*

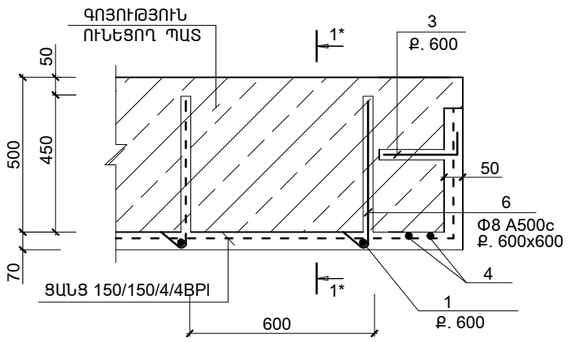

ՀԱՆԳՈՒՅՑ - 5

(ԲԱՐԱՎՈՐԻ ՈՒԺԵՂԱՑՈՒՄ)

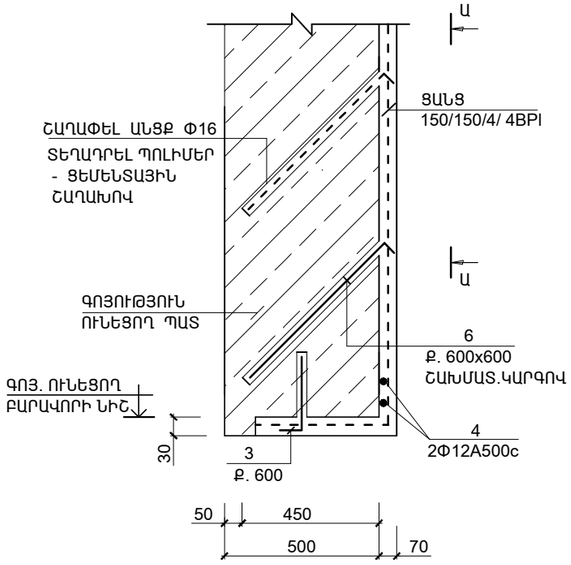

ՀԱՆԳՈՒՅՑ -3*

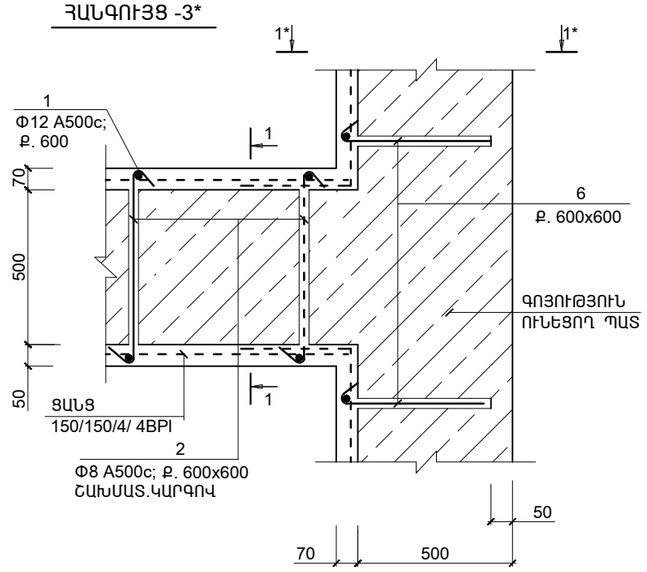

ՏԵՍՔ Ա - Ա

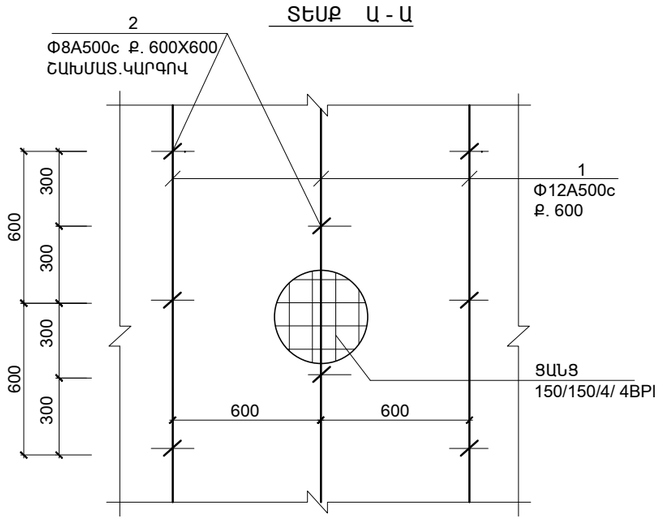

1. ՍՈՒՅՆ ԹԵՐԹԸ ՆԱՅԵԼ ԹԵՐԹ Ե.Կ -4...10 ՀԵՏ ՀԱՄԱՏԵՂ:

ԾՐԱԳՐԻ ԱՌԱՋԱԴՐԱՆՔ՝TSH-12				ԳՅՈՒՄՐՈՒ «ԱՐԵՎԻԿ» ՄԱՆԿԱՊԱՐՏԵԶԻ ՎԵՐԱԿԱՌՈՒՑՈՒՄ		
				ԿՈՆՍՏՐՈՒԿՏՈՐԱԿԱՆ ՄԱՍ	ՓՈՒԼ	ԹԵՐԹ	ԹԵՐԹԵՐ
					ԱՆ	Եկ-9	31
ՆԱԽԱԳԾ.	ԱՂԱՋԱՆՅԱՆ Լ.			Ե.Բ ՇԱՊԻԿ ; ՀԱՆԳՈՒՅՑՆԵՐ	INTER energie	ՌՆՏԵՐ էներգիա ՍՊԸ	
ՊԱՇՏՈՆ	ԱԶԳԱՆՈՒՆ	ՍՏՈՐԱԳՐ.					