Նկուղային հարկի հատակագիծ Մ 1 :50

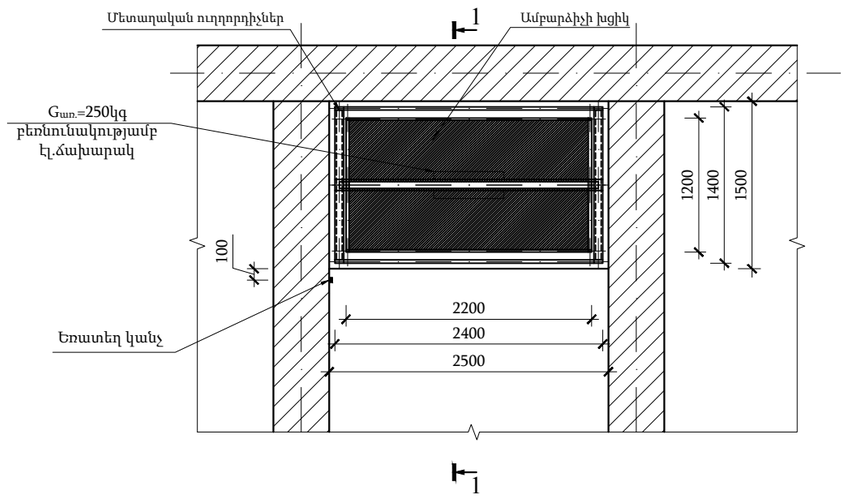

1-ին հարկի հատակագիծ Մ 1 :50

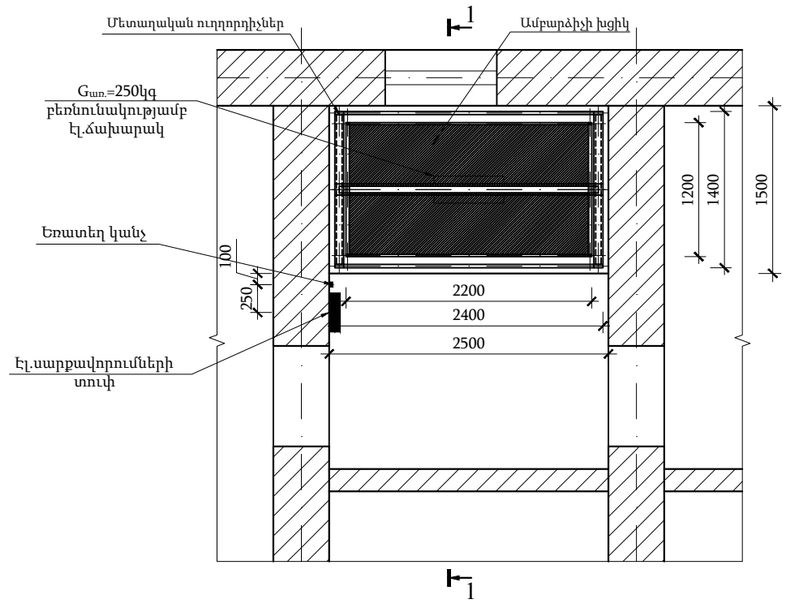

Կտրվածք 1-1 Մ 1:50

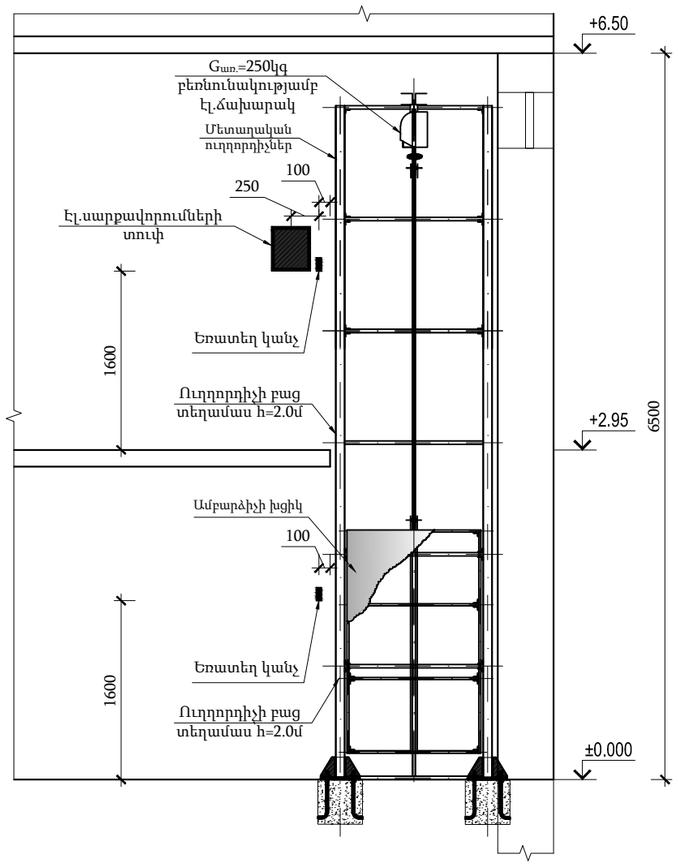

Ծանոթություն

1. Շինարարության ընթացքում որոշակի շեղումները, որոնք չեն բերի ՇՆԿ խախտման, համաձայնեցնել պատվիրատուի հետ, իսկ խախտման դեպքում խորհրդատուի հետ:
2. Շինարարական աշխատանքներում ներգրավված բոլոր անձանց ծանոթացնել անվտանգության կանոններին

					Պայմանագիր՝ ԲԸԱՀԱՇՁԲ-2016-1-ԴԲԳԳԿ առ. 16.08.2016թ.		
					Միջհարկային ամբարձիչի նախագծանախահաշվային փաստաթղթերի մշակման աշխատանքներ	Դատաբժշկական գիտագործնական կենտրոն ՊՈԱԿ	Փուլ ԱՆ
Ն.Գ.Ի.	Վ. Ղազարյան					Թերթ 3	Թերթեր 7
Նախագծեց	Ա. Միքայելյան				Նկուղային և 1-ին հարկի հատակագիծ,կտրվածք	ՀՀ Վեր Հի Գրպիվ ԲԲ Ք.Պր–ան, Տ.Գլխի-ցու 31 Email-vsproject@yandex.ru Հեռ. (+374)94-33-00-44	