Գեղարքունիքի մարզ ք. Գավառ Ազատության 2
հեռ: +(374264) 2 23 29 e-mail:haferdgas@mail.ru

«ԹԻՎ 28 ՇՄՇ» ԲԲԸ

Հ30-Անտառամեջ 4,5 կմ մարզային նշանակության ճանապարհի վերանորոգում

ԱՇԽԱՏԱՆՔԱՅԻՆ ՆԱԽԱԳԻԾ

ՊԵՏԱԿԱՆ ԼԻՑԵՆԶԻԱ

ՊԼ-12736 ՔԱՂԱՔԱՇԻՆԱԿԱՆ ՓԱՍՏԱԹՂԹԵՐԻ ՄՇԱԿՄԱՆ ԵՎ ՓՈՐՁԱՔՆՆՈՒԹՅԱՆ
ՆԵՐԴԻՐ 12736-02 ՏՐԱՆՍՊՈՐՏԱՅԻՆ

ՊԱՏՎԻՐԱՏՈՒ՝
ԳԵՂԱՐՔՈՒՆԻՔԻ ՄԱՐԶՊԵՏԱՐԱՆ
ԱՇԽԱՏԱԿԱԶՄԻ ՂԵԿԱՎԱՐ՝ Ս. ԽԼՂԱԹՅԱՆ

ԿԱՊԱԼԱՌՈՒ՝
«ԹԻՎ 28 ՇՄՇ» ԲԲԸ
ՏՆՕՐԵՆ՝ Թ. ԳԱՓՈՅԱՆ

ԳԱՎԱՌ 2016թ.

Բ Ա Ց Ա Տ Ր Ա Գ Ի Ր

Հ30-Անտառամեջ 4,5 կմ մարզային նշանակության ճանապարհի վերանորոգման աշխատանքների նախագիծը կատարվել է ըստ կնքված պայմանագրի և տրված նախագծային առաջադրանքի, փաստացի ուսումնասիրության և չափագրության հիման վրա, ՀՀ – ում գործող ՇՆԿ համաձայն:

Ըստ ներկայացված նախագծի նախատեսվում է.

Հ30-Անտառամեջ՝ 4.5կմ հատված(Անտառամեջ-Ջորավանք ճանապարհ), լայնությունը՝ միջինը 4.5մ

- ՊԿ 00+00-ից մինչև ՊԿ 35+00- տեղի III կարգի գրունտի լիցք միջինը 6սմ և հարթեցում բուլդոզերով
- Մաքրել և վերանորոգել գոյություն ունեցող ջրահեռացման առուները:

Կազմեց Ա. Շիշանյան

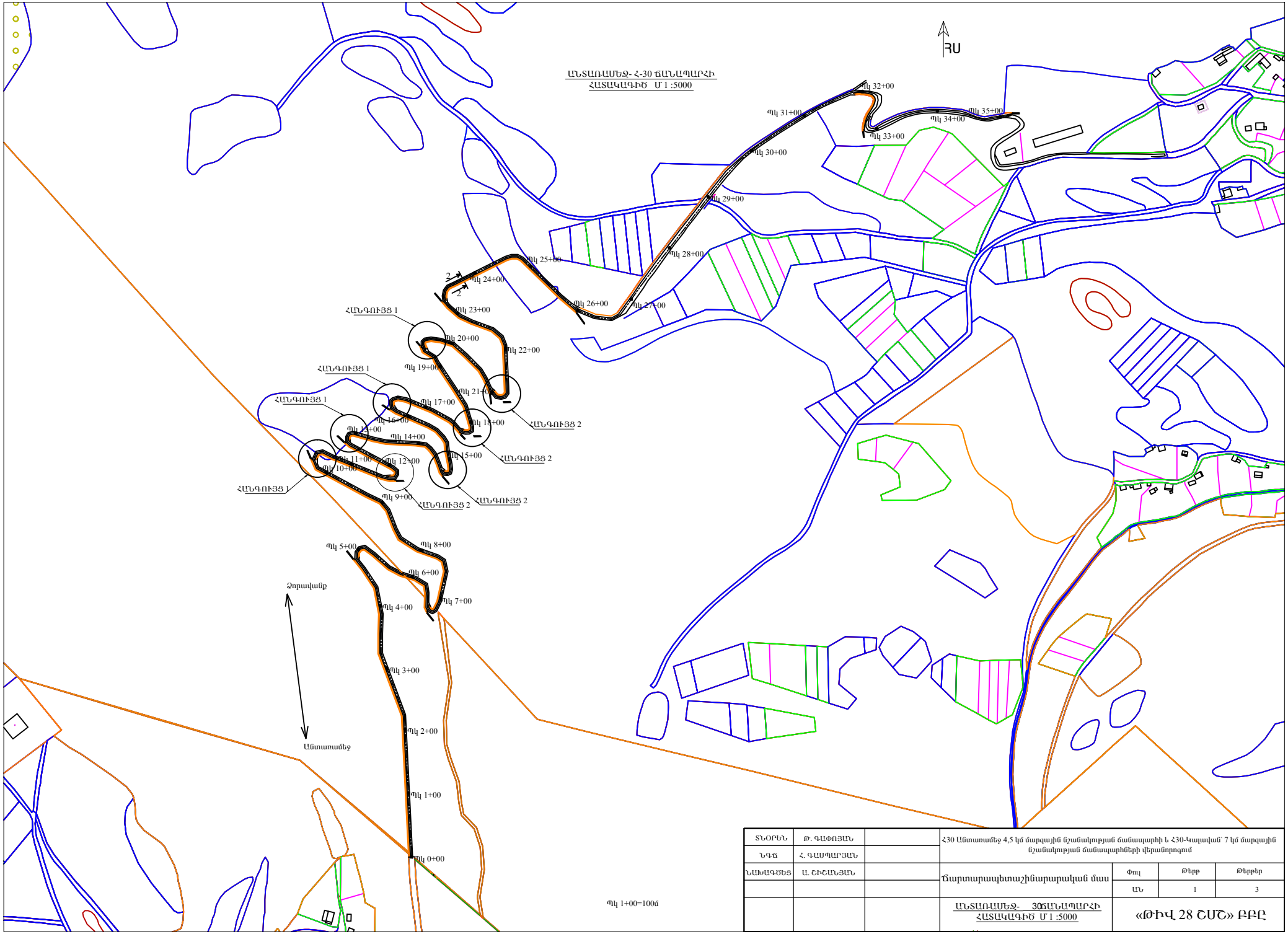

ՏՆՕՐԵՆ	Թ. ԳԱՓՈՅԱՆ		Հ30 Անտառամեջ 4,5 կմ մարզային նշանակության ճանապարհի և Հ30-Կալավան՝ 7 կմ մարզային նշանակության ճանապարհների վերանորոգում		
ՆԳՃ	Հ. ԳԱՍՊԱՐՅԱՆ				
ՆԱԽԱԳԾԵՑ	Ա. ՇԻՇԱՆՅԱՆ		Ճարտարապետաշինարարական մաս	Փուլ	Թերթ	Թերթեր
				ԱՆ	1	3
			ԱՆՏԱՌԱՄԵՋ- 30ՃԱՆԱՊԱՐՀԻ ՀԱՏԱԿԱԳԻԾ Մ 1 :5000	«ԹԻՎ 28 ՇՄՇ» ԲԲԸ	

ՀԱՆԳՈՒՅՑ 1
Ողորապտույտ ճանապարհի
ջրահեռացման համակարգի սխեմա

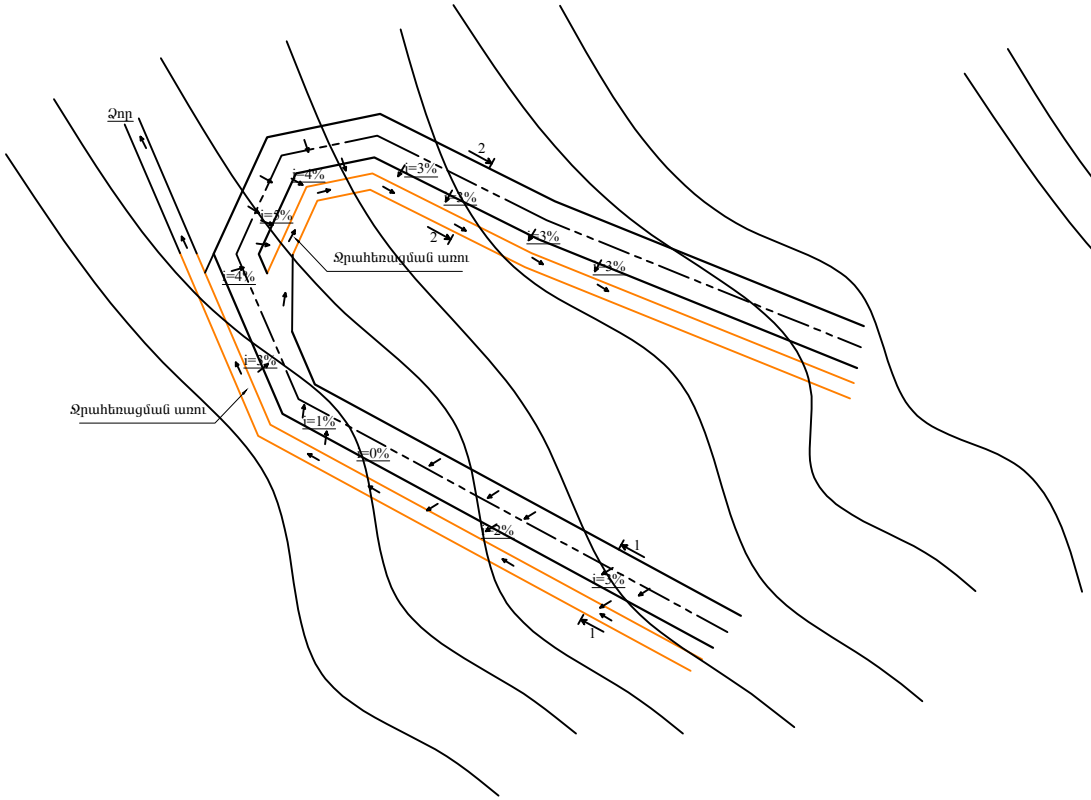

ՀԱՆԳՈՒՅՑ 2
Ողորապտույտ ճանապարհի
ջրահեռացման համակարգի սխեմա

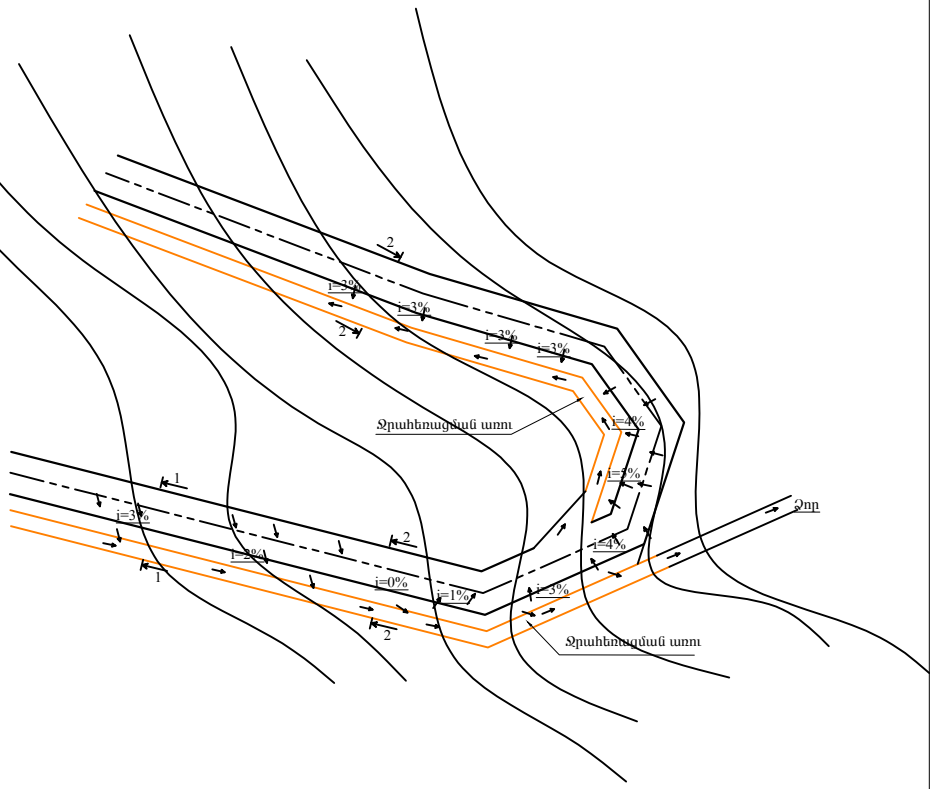

Ռելիեֆի հորիզոնականների տարբերությունը 1 մ

Ճանապարհի

Ճանապարհի առանցք

Ջրահեռացման առու

Ջրի շարժման ուղղություն

ՏՆՕՐԵՆ	Թ. ԳԱՓՈՅԱՆ		Հ30 Անտառամեջ 4,5 կմ մարզային նշանակության ճանապարհի և Հ30-Կալավան՝ 7 կմ մարզային նշանակության ճանապարհների վերանորոգում		
ՆԳՃ	Հ. ԳԱՍՊԱՐՅԱՆ				
ՆԱԽԱԳԾԵՑ	Ա. ՇԻՇԱՆՅԱՆ		Ճարտարապետաշինարարական մաս	Փուլ	Թերթ	Թերթեր
				ԱՆ	2	3
			1,	«ՋԹԻՎ 28 ՇՄՇ» ԲԲԸ		

Կտրվածք 1-1

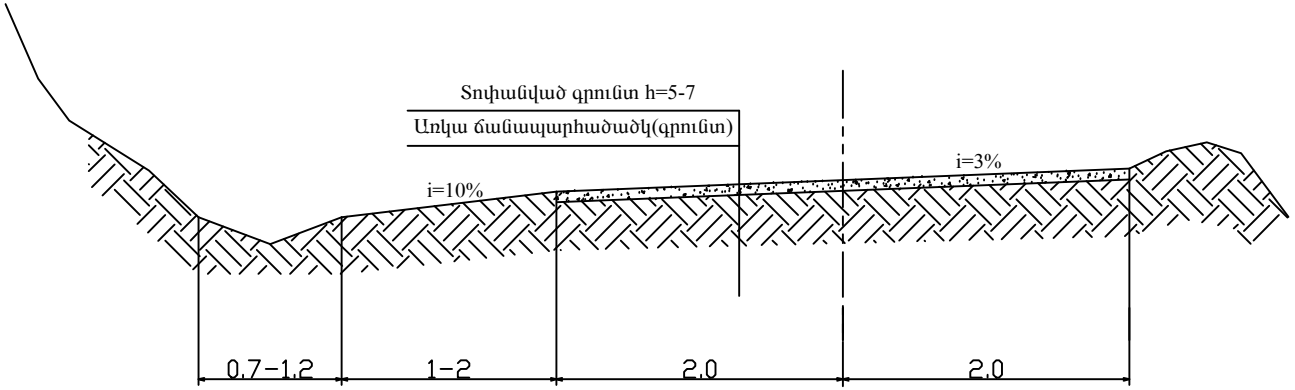

Կտրվածք 2-2

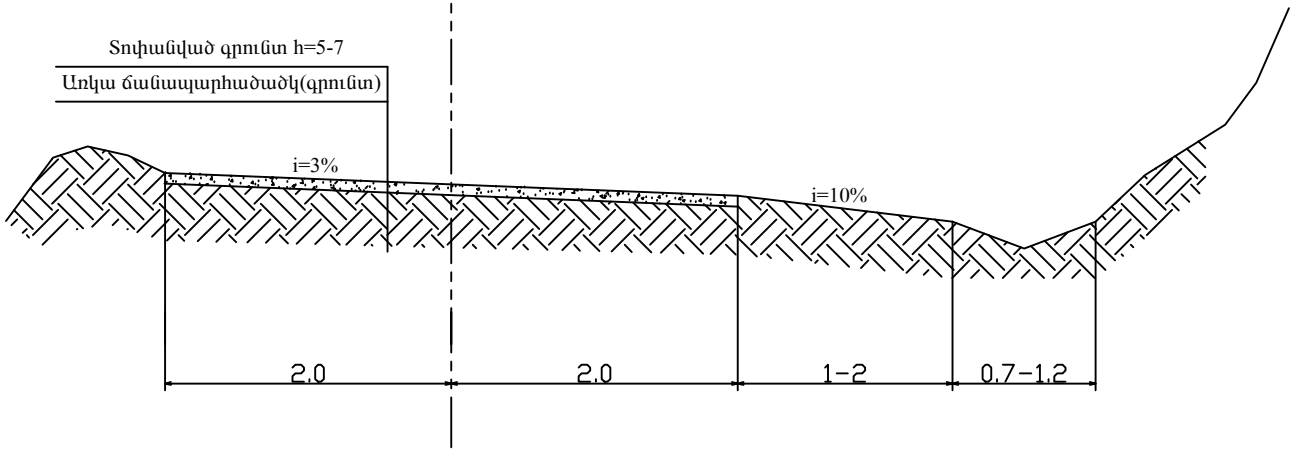

ՏՆՕՐԵՆ	Թ. ԳԱՓՈՅԱՆ		Հ30-Կալավան՝ 7 կմ մարզային նշանակության ճանապարհի վերանորոգում			
ՆԳՃ	Հ. ԳԱՍՊԱՐՅԱՆ					
ՆԱԽԱԳԾԵՑ	Ա. ՇԻՇԱՆՅԱՆ		Ճարտարապետաշինարարական մաս	Փուլ	Թերթ	Թերթեր
				ԱՆ	3	3
			Կտրվածք 1-1, 2-2	«ԹԻՎ 28 ՇՄՇ» ԲԲԸ		