«ԳԼՈՄՄԱ» ԱԿ

ԵՐԵՎԱՆԻ ԹԻՎ 160 ԴՊՐՈՑԻ ԳԼԽԱՎՈՐ ՄՈՒՏՔԻ ՇՎԱՔԱՐԱՆԻ ԵՎ ՋԵՌՈՒՑՄԱՆ ԱՐՏԱՔԻՆ ՑԱՆՑԻ ՎԵՐԱՆՈՐՈԳՈՒՄ

Աշխատանքային նախագիծ

1

ճարտարապետաշինարարական մաս
ինժեներական ցանցեր

ԵՐԵՎԱՆ 2016

Բացատրագիր

Երևանի թիվ 160 դպրոցի գլխավոր մուտքի շվաքարանի և ջեռուցման արտաքին ցանցի վերանորոգման նախագիծը կատարված է նախագծային առաջադրանքի, դպրոցի տնօրինության առաջարկությունների, նաև սեփական հետազոտությունների և չափագրությունների հիման վրա:

Դպրոցի շենքը գտնվում է Ավանեսովի փողոցի թիվ10 հասցեում: Շինությունը բաղկացած է վեց իրար հանդեպ շախմատաձև տեղադրված երկհարկանի մասնաշենքերից, որից առաջինը գլխավորն է:Ներկայումս գլխավոր մուտքի շվաքարանի ծածկը և հարդարումը վնասված են: Որպես ջեռուցման աղբյուր դպրոցի համար ծառայում է իր տարածքում գտնվող կաթսայատունը: Ջերմային ցանցը ջերմային հորից հետո ճյուղավորվում է երկու ճյուղերի:Ջերմային ցանցի խողովակները ամբողջովին ենթարկվել են կոռոզիայի, վաքերի պատերի բետոնը շատ տեղերում քանդված է, իսկ կափարիչները բացակայում են:

Համաձայն նախագծային առաջադրանքի՝ նախագծով նախատեսվում է կատարել հետևյալ աշխատանքները.

1. Գլխավոր մուտքի շվաքարանի վերանորոգում/ծածկի փոխարինում,հարդարում/
2. Ջեռուցման արտաքին ցանցի վերականգնում

«ճ» և «ջ» մակնիշի գծագրերի անվանացանկ

Œ	Անվանումը		Թերթ
1	Բացատրագիր Գծագրերի անվանացանկ		ճ - 1
2	Շվաքարանի դիմային հատված, Հատակագիծ, Կտրվածք 1-1/չափ./	Մ1:50 Մ1:100	ճ - 2
3	Կտրվածք 1-1,կտրվածք 2-2 Փայտե կավարամածի հատակագիծ Շվաքարանի ծածկի հատակագիծ	Մ1:50 Մ1:50 Մ1:50	ճ - 3
4	Փայտե տարրերի մասնագիր Հանգույց-1, հանգույց-2, հանգույց-3		ճ - 4
5	Ծավալաթերթ, ջեռուցման ցանց, հատակագիծ Ջերմային հոր, սխեմա, կտրվածք 1-1	Մ 1:20	ջ - 1

«ԳԼՈՄՄԱ» ԱԿ	Երևանի թիվ160 դպրոցի գլխավոր մուտքի շվաքարանի և ջեռուցման արտաքին ցանցի վերանորոգում		ՊԱՏՎԵՐ
	Տնօրեն	Ռ.Մանասյան	Ճարտարապետական մաս
	Նախագծեց	Ա.Ալեքսանյան	Բացատրագիր Գծագրերի անվանացանկ
	ԹՎԱԿԱՆ	2016	ՓՈՒԼ Ա.Ն.
	ԹԵՐԹ	ճ - 1	

Շվաքարանի դիմային հատված/չափագրություն/
Մ1:100

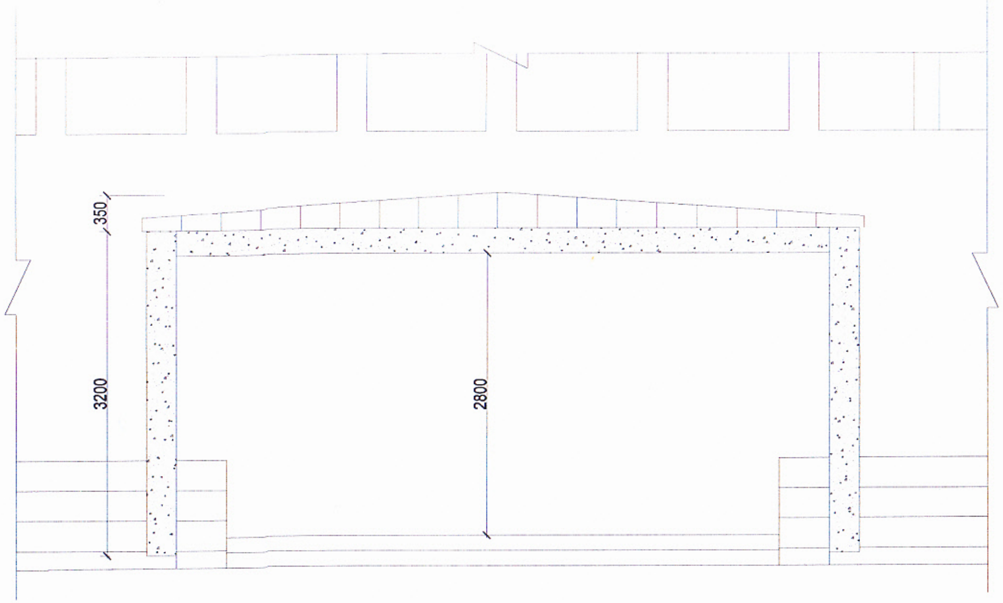

Կտրվածք 1-1/չափագրություն/
Մ1:50

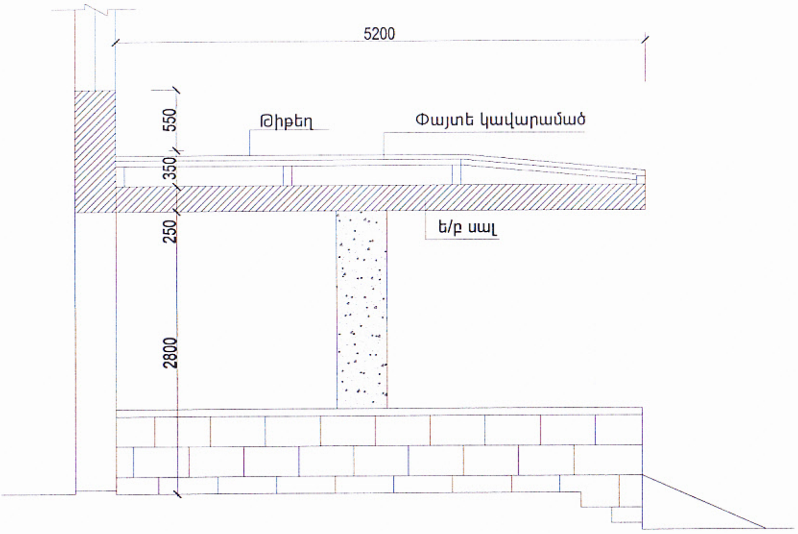

Ծածկի հատակագիծ/չափագրություն/
Մ1:100

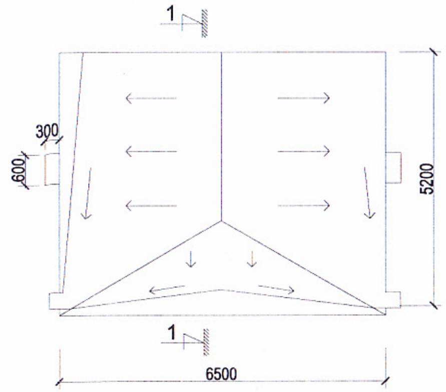

«ԳԼՈՍՍԱ» ԱԿ	Երևանի թիվ160 դպրոցի գլխավոր մուտքի շվաքարանի և ջեռուցման արտաքին ցանցի վերանորոգում			ՊԱՏՎԵՐ
	Տնօրեն	Ռ.Մանասյան	Ճարտարապետական մաս	ԹՎԱԿԱՆ 2016
	Նախագծեց	Ա.Ալեքսանյան	Շվաքարանի դիմային հատված, Մ1:50 Կտրվածք 1-1/չափագր./, Մ1:50 հատակագիծ/չափագր./, Մ1:100	ՓՈՒԼ Ա.Ն. ԹԵՐԹ Ճ - 2

Կտրվածք 1-1
Մ1:50

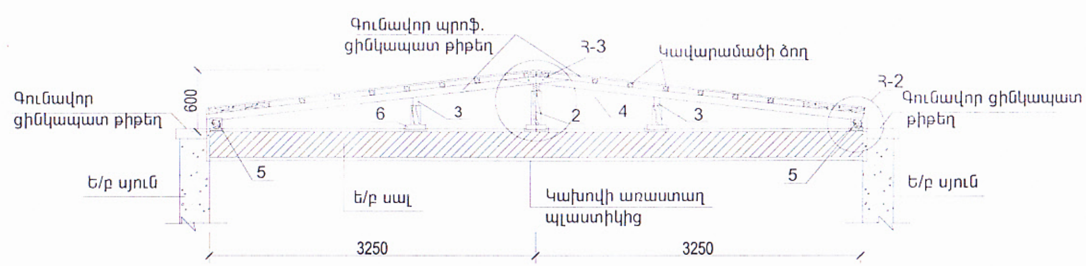

Կտրվածք 2-2
Մ1:50

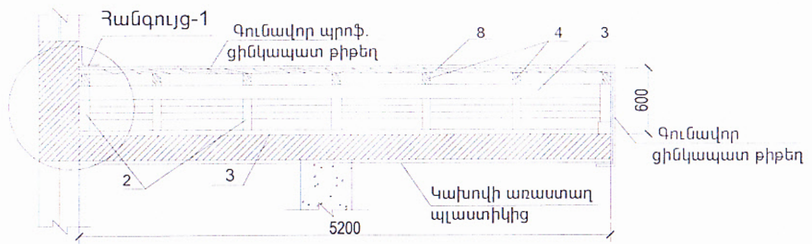

Ծվաքարանի ծածկի հատակագիծ
Մ 1:50

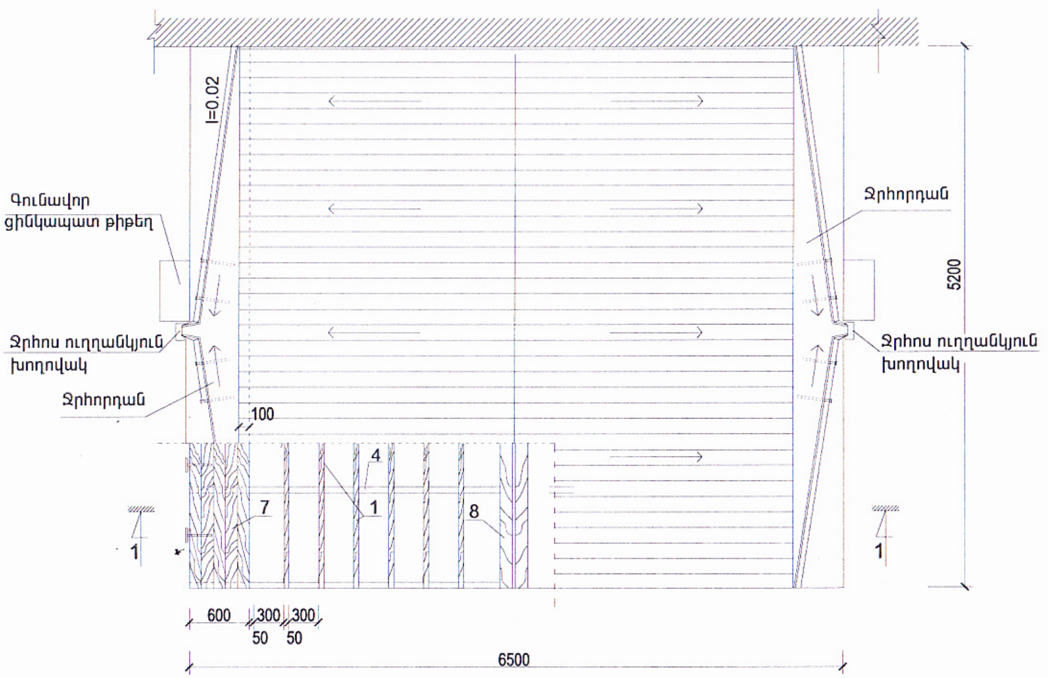

Փայտե կավարամածի հատակագիծ
Մ 1:50

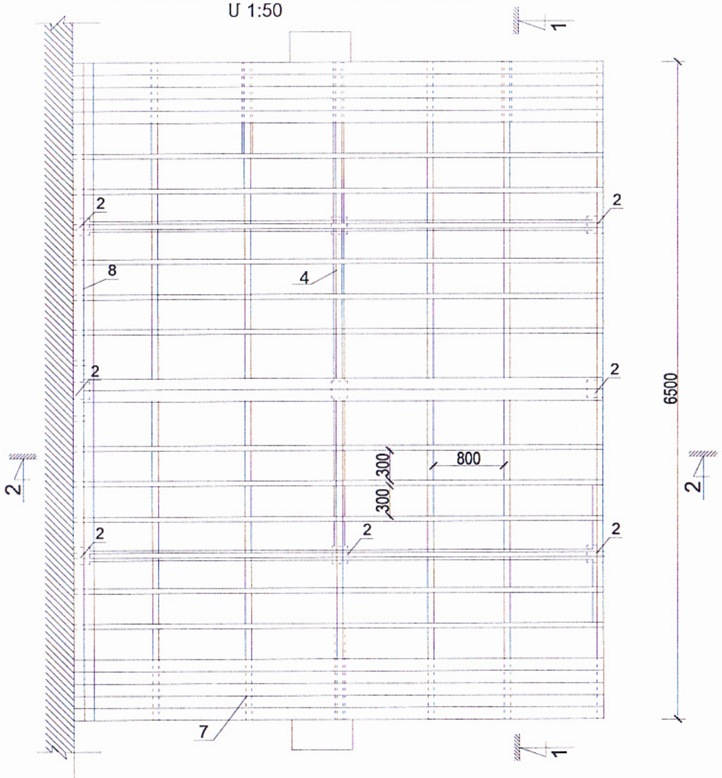

«ԳԼՈՄՍԱ» ԱԿ	Երևանի թիվ160 դպրոցի գլխավոր մուտքի շվաքարանի և ջեռուցման արտաքին ցանցի վերանորոգում			ՊԱՏՎԵՐ
	Տնօրեն	Ռ.Մանասյան	Ճարտարապետական մաս	ԹՎԱԿԱՆ 2016
	Նախագծեց	Ա.Ալեքսանյան	Կտրվածք 1-1,կտրվածք 2-2 Փայտե կավարամածի հատակագիծ Շվաքարանի ծածկի հատակագիծ	ՓՈՒԼ Ա.Ն.
				ԹԵՐԹ Ճ - 3

Փայտե տարրերի մասնագիր

	Անվանումը	Չափերը մմ	Մակեր. ք.մ.	Ծավալը խ.մ.
1	Կավարածածկի ձող	50x50	—	0.11
2	Կանգնակ	100x100	—	0.06
3	Մարդակ	80x140	—	0.17
4	Ծպեղնատուք	60x120	—	0.45
5	Որմնափայտ	100x100	—	0.16
6	Փայտե տակդիր	50x200	—	0.15
7	Տախտակամած	40x200	—	0.24
8	Քիվի տախտակ	50x200		0.15
9	Տոլի միջադիր	—	15.0	—
	Ընդամենը			1.49

Հանգույց-1

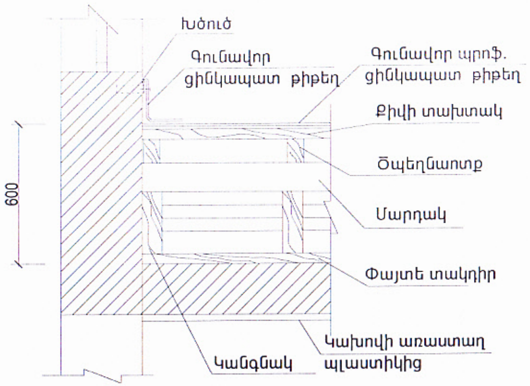

Հանգույց-2

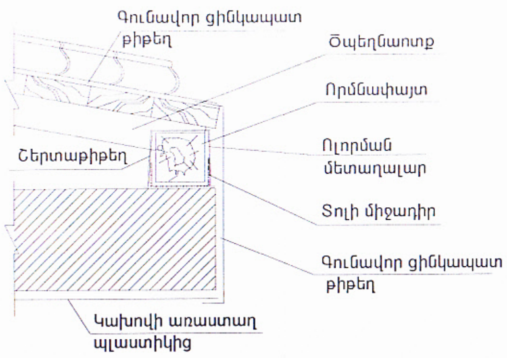

Հանգույց-3

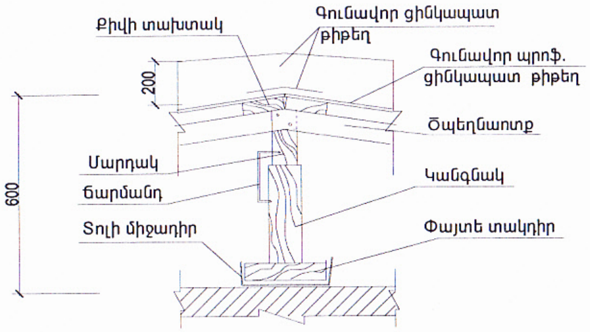

- Ծածկի քանդում իր փայտե կավարամածով - 33.8ք.մ.
- Գունավոր պրոֆիլ.ցինկապատ թիթեղ, &=0.5մմ,հար. 25մմ - 30.0ք.մ.
- Գոգնոց գունավոր ցինկապատ թիթեղից, & =0.5մմ - 3.5ք.մ.
- Ջրհոս ուղղանկյուն խողովակ գունավոր ցինկապատ թիթեղից - 6.0գ.մ.
- Ջրորդան և ցվից ներկած հարթ ցինկապատ թիթեղից, &=0.5մմ,b=0.6 - 10.5գ.մ.
- Հովարի ե/բ ծածկի ստորին հատվածի երեսապատում պլաստիկով/ներարյալ մետաղակմախքը/ - 33.8ք.մ.
- Սյուների սվաղի նորոգում ցեմ. անազե շաղախով և ներկում ֆասադային ներկով - 9.6ք.մ.
- Սյուների վերին հատվածի և ճակտոնի գունավոր ցինկապատ թիթեղի երեսապատում - 4.0ք.մ.
- Անուր շերտաթերթից 3x30մմ,& =3մմ - 2.0կգ

«ԳԼՈՄՍԱ» ԱԿ	Երևանի թիվ160 դպրոցի գլխավոր մուտքի շվաքարանի և ջեռուցման արտաքին ցանցի վերանորոգում			Պատվեր
	Տնօրեն	Ռ.Մանասյան	Ճարտարապետական մաս	Թվական 2016
	Նախագծեց	Ա.Ալեքսանյան	Փայտե տարրերի մասնագիր Հանգուկյց-1, հանգույց-2, հանգույց-3	Փուլ Ա.Ն.
				Թերթ Ճ - 4

ՆՅՈՒԹԵՐԻ ՄԱՍՆԱԳԻՐ
N160 դպրոցի ջերմային ցանցի վերանորոգում

NN	ԱՆՎԱՆՈՒՄ	Չափի միավոր	Քանակ	Ծանոթություն
1	2	3	4	
	Ջերմացանց			
	Ա.Ապամոնտաժային աշխատանքներ			
1	Ø133x4(125) խողովակների և հենարանների ապամոնտաժ	մ	110,0	
2	Փականների ապամոնտաժ Ø 100	հատ	4	
	Բ.Մոնտաժային աշխատանքներ			
1	Խրամուղու քանդում IV կարգի բնահողում մեխանիզմով	մ^3	20,0	
2	Նույնը ձեռքի աշխատանքով	մ^3	25,0	
3	20 սմ ավազի շերտ ջերմացանցի ծածկի սալիկների վրա	մ^3	14,0	
4	Խրամուղու հետ լիցք բնահողով մեխանիզմով	մ^3	24,0	
5	Նույնը ձեռքի աշխատանքով	մ^3	7,0	
6	Ավելորդ բնահողի տեղափոխում	մ^3	14,0	
7	Բետոն M200 (առվակների և հորի վերանորոգման համար)	մ^3	7,0	
8	Պողպատե խողովակների մոնտաժ Ø133x4 (Ø125)	մ	110,0	
9	Պողպատե ծունկ 90° Ø125	հատ	10	
10	Պողպատե եռաբաշխիչներ 125X125	հատ	2	
11	Շարժական հենարաններ ОПП-2 Ø125	հատ / կգ	24 / 77,0	
12	Անշարժ հենարաններ ОН-4 Ø125	հատ / կգ	4 / 45,0	
13	Շվելեր N10 անշարժ հենարանների համար	մ / կգ	4 / 35,0	
14	Ծածկի սալեր П8-8 (2990x1160)	հատ / մ^3	15 / 6,0	Ամրան 281,0կգ
15	Ծածկի սալեր П8д-8 (1160x740)	հատ / մ^3	10 / 1,0	Ամրան 5,0կգ
16	Ծածկի սալ П01 հորի համար	հատ / մ^3	1 / 0,7	
17	Թուջե կափարիչ Ø700	հատ	2	
18	Բետոնե հենարաններ ОП -2 (300x200x100(h))	հատ	24 / 0,13	
19	Ø100 պողպատե փականների մոնտաժ	հատ	4	
20	Խցանածորակներ Ø20 (пробк кран)	հատ	4	
21	Պողպատե խողովակ Ø20	մ	2,0	
22	Խողովակների ներկում հակակոռոզիոն լաքով	մ^2	47,0	
23	Խողովակների ջերմամեկուսացում փոլգայի շերտով պատված հանքաբամբակով δ=40մմ	մ^3	2,5	
24	Խողովակագծերի փորձարկում	մ	110,0	

Ջեռուցման ցանց
Հատակագիծ Մ 1:500

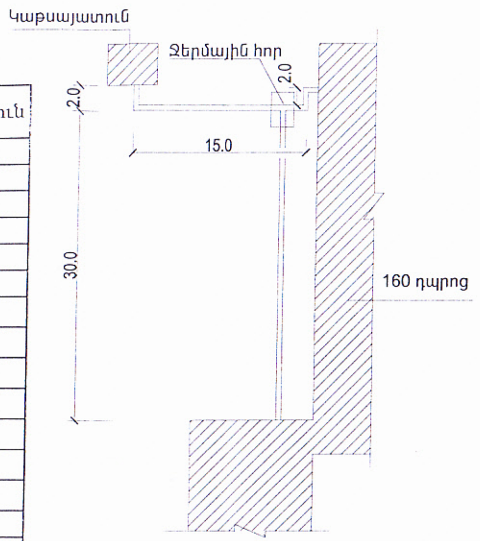

Ջերմային հոր
Հատակագիծ - սխեմա

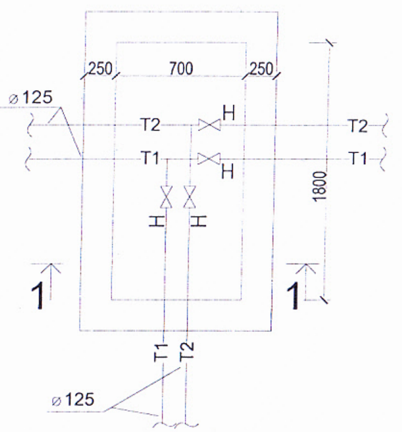

Ջերմային հոր
Կտրվածք 1-1, Մ 1:20

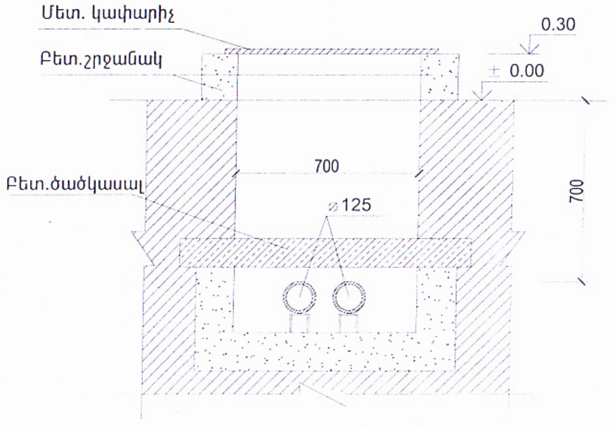

«ԳԼՈՄՄԱ» ԱԿ

Երևանի թիվ160 դպրոցի գլխավոր մուտքի շվաքարանի և ջեռուցման արտաքին ցանցի վերանորոգում				ՊԱՏՎԵՐ
Տնօրեն	Ռ.Սահակյան		Ջերմային ցանց	ԹՎԱԿԱՆ 2016
Նախագծող	Կ.Յանունյան		Ջեռուցման ցանց, Հատակագիծ Մ 1:500 Ջերմային հոր, Սխեմա Կտրվածք 1-1 Մ 1:20 Ծավալաթերթ	ՓՈՒԼ Ա.Ն. ԹԵՐԹ ՋՑ - 1