ՏԱՆԻՔԻ ՕԴԱՓՈԽՈՒԹՅԱՆ ԼՈՒՍԱՄՈՒՏ

Մ 1:25

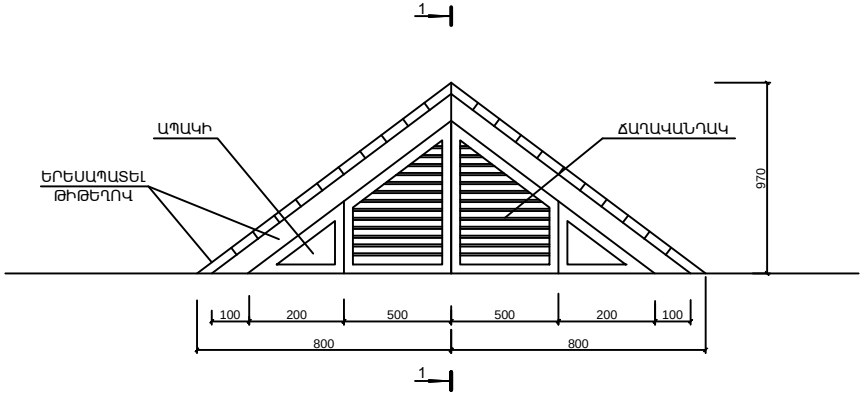

2-2

Մ 1:25

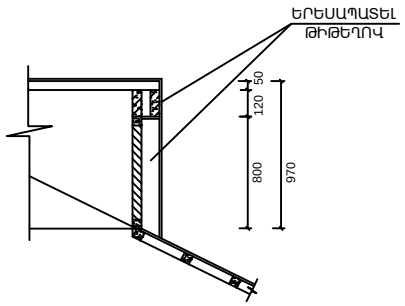

ԿՏՐՎԱԾՔ 1-1

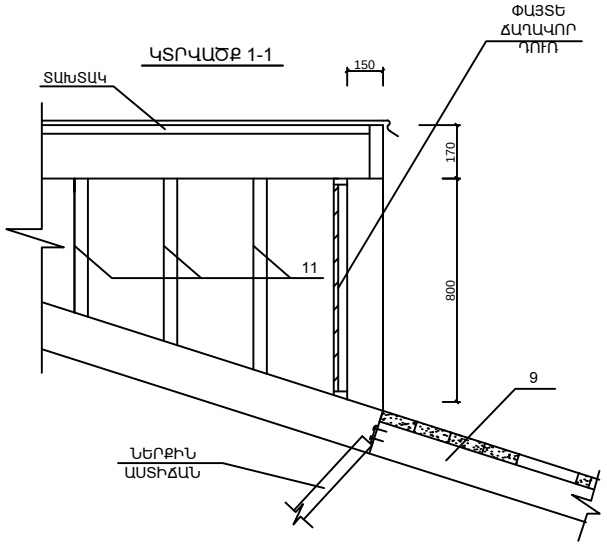

ՏՆՕՐԵՆ	Վ. ՄԻՐԶՈՅԱՆ		<< « ԿՐԹՈՒԹՅԱՆ ԱԶԳԱՅԻՆ ԻՆՍՏԻՏՈՒՏ» ՓԲԸ ՍՅՈՒՆԻՔԻ ՄԱՍՆԱՃՅՈՒՂԻ ՇԵՆՔԻ ՏԱՆԻՔԻ ԿԵՐԱՆՈՐՈԳՄԱՆ ՆԱԽԱԳԻԾ			
Ն.Գ.Ճ	Շ. ՓԱՐՍՅԱՆ					
			ԿՏՐՎԱԾՔՆԵՐ 1-1, 2-2 ՏԱՆԻՔԻ ՕԴԱՓՈԽՈՒԹՅԱՆ ԼՈՒՍԱՄՈՒՏ	ՓՈՒԼ	ԹԵՐԹ	ԹԵՐԹԵՐ
«ՀԱՐՍՆԱՁՈՐ» ՍՊԸ ԼԻՑ. 12038				Ա.Ն	ՃՇ-7	