ԱՐՏԱՔԻՆ ԱՍՏԻՃԱՆ

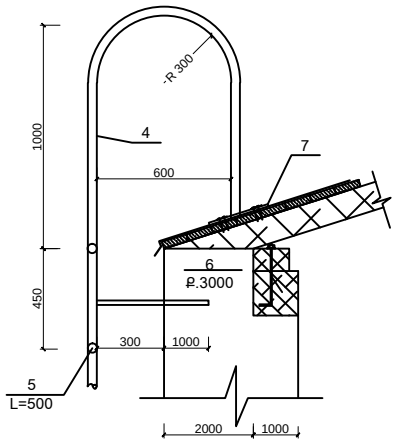

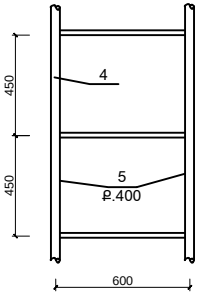

ՏԱՆԻՔԻ ՃԱՂԱՇԱՐԻ ԴՐՎԱԳ

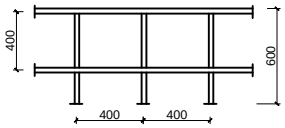

ՀԱՆԳՈՒՅՑ-1

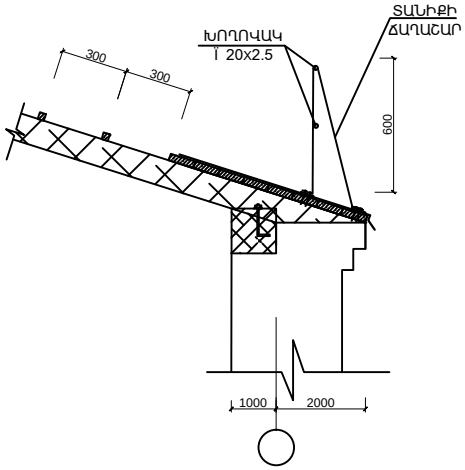

ՏԱՆԻՔԻ ՄԵՏԱՂԱԿԱՆ ԿՈՆՍՏՐՈՒԿՑԻԱՆԵՐԻ ՄԱՍՆԱԳԻՐ

ՆՇԱՆԱԿ ԴԻՐՔԸ	ՆՇԱՆԱԿՈՒՄԸ	ԱՆՎԱՆՈՒՄԸ	ՔԱՆ. ՀԱՏ	ՄԻԱՎՈՐԻ ՔԱՇԸ ԿԳ	ԸՆԴՀԱՆ. ՔԱՇԸ ԿԳ
	ՏԱՆԻՔԻ ՃԱՂԱՇԱՐ - 298Մ				
1	ГОСТ 103-76	-4X40 L=1.5ԳԾ/Մ	1	1.89	1.89
2	ГОСТ 8732-78*	ԽՈՂՈՎԱԿ 20X2.5	2	3	6.0
3		ՀԵՂՅՈՒՍ L=100	4	---	0.11
	ԱՐՏԱՔԻՆ ԱՍՏԻՃԱՆ				
4		ԽՈՂՈՎԱԿ 50X5 ∑L=20.8Մ	---		
5	ГОСТ 8732-78*	ԽՈՂՈՎԱԿ 15X2 L=600	18	0.5	
6	ГОСТ 8732-78*	ԽՈՂՈՎԱԿ 50X5 L=500	8	3.1	
7	ГОСТ 103-76	-120X120X10	2	0.9	
	ՆԵՐՔԻՆ ԱՍՏԻՃԱՆ				
8	ГОСТ 8509-72*	ԱՆԿՅՈՒՆԱԿ 50X5 ∑L=5.1Մ	1		

1. ՃԱՂԱՇԱՐԻ ՄԵԿ ՍԵԿՑԻԱՅԻ (2ԳԾ/Մ) ՔԱՇԸ - 8ԿԳ; ԸՆԴՀԱՆՈՒՐ ԵՐԿԱՐՈՒԹՅՈՒՆԸ - 70Մ; ԸՆԴ. ՔԱՇԸ - 560ԿԳ
2. ՄԵՏԱՂԱԿԱՆ ԿՈՆՍՏՐՈՒԿՑԻԱՆԵՐԸ ՆԵՐԿԵԼ ԵՐԿՈՒ ՇԵՐՏ ՀԱԿԱԿՈՌՈԶԻՈՆ ՆԵՐԿՈՎ
3. ԵՌԱԿՑՈՒՄԸ ԿԱՏԱՐԵԼ Э-42 ԷԼԵԿՏՐՈԴՈՎ

ՆԱԽԱԳԱՀ	Ա. ԱԼԵՔՍԱՆՅԱՆ		ՀՀ « ԿՐԹՈՒԹՅԱՆ ԱԶԳԱՅԻՆ ԻՆՍՏԻՏՈՒՏ» ՓԲԸ ՍՅՈՒՆԻՔԻ ՄԱՍՆԱՃՅՈՒՂԻ ՇԵՆՔԻ ՏԱՆԻՔԻ ԿԵՐԱՆՈՐՈԳՄԱՆ ՆԱԽԱԳԻԾ			
Ն.Գ.Ճ	Շ. ՓԱՐՍՅԱՆ					
			ԱՐՏԱՔԻՆ ԱՍՏԻՃԱՆ, ՀԱՆԳՈՒՅՑ-1	ՓՈՒԼ	ԹԵՐԹ	ԹԵՐԹԵՐ
«ՀԱՐՍՆԱՁՈՐ» ՍՊԸ ԼԻՑ. 12038				Ա.Ն	ՃՇ-8	