ԱՇԽԱՏԱՆՔԱՅԻՆ ԳԾԱԳՐԵՐԻ ՀԻՄՆԱԿԱՆ ԼՐԱԿԱԶՄԻ ԱՄՓՈՓԱԳԻՐ

ՆՇԱՆԱԿՈՒՄ	ԱՆՎԱՆՈՒՄԸ	ԾԱՆՈԹՈՒԹՅՈՒՆ
ԳՀ	ԳԼԽԱՎՈՐ ՀԱՏԱԿԱԳԻԾ	

ԳՀ ՀԻՄՆԱԿԱՆ ԼՐԱԿԱԶՄԻ ԱՇԽԱՏԱՆՔԱՅԻՆ ԳԾԱԳՐԵՐԻ ԱՄՓՈՓԱԳԻՐ

ՆՇԱՆԱԿՈՒՄ	ԱՆՎԱՆՈՒՄԸ	ԾԱՆՈԹՈՒԹՅՈՒՆ
	ԳԼԽԱՎՈՐ ՀԱՏԱԿԱԳԻԾ	
1	ԸՆԴՀԱՆՈՒՐ ՏՎՅԱԼՆԵՐ, ԲԱՑԱՏՐԱԳԻՐ	
2	ԻՐԱՎԻՃԱԿԻ ՀԱՏԱԿԱԳԻԾ ՍԽԵՄԱ Մ 1:2000,	
3	ԳԼԽԱՎՈՐ ՀԱՏԱԿԱԳԻԾ Մ 1:1000	
4	ՄԵՏԱՂԱԿԱՆ ՑԱՆԿԱՊԱՏ Մ 1:50	

ՎԿԱՅԱԿՈՉՎՈՂ ՓԱՍՏԱԹՂԹԵՐԻ ԱՄՓՈՓԱԳԻՐ

ՆՇԱՆԱԿՈՒՄ	ԱՆՎԱՆՈՒՄԸ	ԾԱՆՈԹՈՒԹՅՈՒՆ
СНиП 2.08.02 - 89	ՀԱՍԱՐԱԿԱԿԱՆ ՇԵՆՔԵՐ ԵՎ ԿԱՌՈՒՅՎԱԾՔՆԵՐ	
ГОСТ 21.501 - 80	ՃԱՐՏԱՐԱՊԵՏԱԿԱՆ ԼՈՒԾՈՒՄՆԵՐ, ԱՇԽ. ԳԾԱԳՐԵՐ	

ԸՆԴՀԱՆՈՒՐ ՑՈՒՑՈՒՄՆԵՐ ԵՎ ԲԱՑԱՏՐԱԳԻՐ

1. ԵԼԱԿԵՏԱՅԻՆ ՏՎՅԱԼՆԵՐ՝

- ՀԱՇՎԱՐԿԱՅԻՆ ՍԵՅՍՄԻԿ ՈՒԺԸ	III ԳՈՏԻ
- ՔԱՄՈՒ ՃՆՇՄԱՆ ՆՈՐՄԱՏԻՎԱՅԻՆ ԱՐԱԳՈՒԹՅՈՒՆԸ	35 ԿԳՈՒ/$Մ^2$
- ՁՅԱՆ ԲԵՌՆՎԱԾՔԸ	70 ԿԳՈՒ/$Մ^2$
- ՀԱՇՎԱՐԿԱՅԻՆ ՁՄԵՌԱՅԻՆ ՋԵՐՄԱՍՏԻՃԱՆԸ ԴՐՍՈՒՄ	- 19°C

ՆԱԽԱԳԻԾԻԸ ՄՇԱԿՎԱԾ Է ԸՍՏ ՊԱՏՎԻՐԱՏՈՒԻ ԱՌԱՋԱԴՐԱՆՔԻ ԵՎ ՃԿՊԱ ՊՈԱԿ-ԲԸԱՀ-ԱՇՁԲ-16/01 ՊԱՏՎԵՐԻ ՀԻՄԱՆ ՎՐԱ;

ՆԱԽԱԳԾՄԱՆ ԸՆԹԱՑՔՈՒՄ ՕԳՏԱԳՈՐԾՎԵԼ ԵՆ ԲՈԼՈՐ ՆՈՐՄԱՏԻՎԱՅԻՆ ՓԱՍՏԱԹՂԹԵՐԸ:

«ՃԳՆԱԺԱՄԱՅԻՆ ԿԱՌԱՎԱՐՄԱՆ ԱԿԱԴԵՄԻԱ» ՊՈԱԿ-Ի ՈՒՍՈՒՄՆԱԿԱՆ ԿԵՆՏՐՈՆԸ ԳՏՆՎՈՒՄ Է ԿՈՏԱՅՔԻ ՄԱՐԶԻ ՆՈՐ ԳԵՂԻ ՀԱՄԱՅՔԻ ՏԱՐԱԾՔՈՒՄ:

«ՃԳՆԱԺԱՄԱՅԻՆ ԿԱՌԱՎԱՐՄԱՆ ԱԿԱԴԵՄԻԱ» ՊՈԱԿ-Ի ՈՒՍՈՒՄՆԱԿԱՆ ԿԵՆՏՐՈՆ Ի ՏԱՐԱԾՔՈՒՄ ԵՆ ԳՏՆՎՈՒՄ ԲԱԶՄԱԹԻՎ ՇԵՆՔԵՐ ԵՎ ՇԻՆՈՒԹՅՈՒՆՆԵՐ՝ ՊԱՀԱԿԱՏՈՒՆ, ՀԻՆ ԶՈՐԱՆՈՑԻ ՇԵՆՔ, ԸՆԴՀ. ԶՈՒԳԱՐԱՆ, ՀՅՈՒՐԱՆՈՑԱՅԻՆ ՄԱՍՆԱՇԵՆՔ, ԿԵՆՏՐՈՆԱԿԱՆ ՊԱՀԵՍՏ, ԿԱԹՍԱՅԱՏՈՒՆ, ԷԼ. ԵՆԹԱԿԱՅԱՆ, ՇՏԱԲԻ ՄԱՍՆԱՇԵՆՔ, ԶՈՐԱՆՈՑ, ԲԱՂՆԻՔ, ՊԱՀԵՍՏ ԿԻՍԱԿԱՌՈՒՅ-ՑՈՎ, ԱՎՏՈՏՆԱԿՆԵՐ, ՄԵԾ ՊԱՀԵՍՏ, ԱՊԱՍՏԱՐԱՆ ԵՎ ՊԱՐԻՍՊ

ՄԵՏԱՂԱԿԱՆ ՑԱՆԿԱՊԱՏԻ ՎԵՐԱՆՈՐՈԳՄԱՆ ԱՇԽԱՏԱՆՔՆԵՐԸ ՆԱԽԱՏԵՍՎՈՒՄ Է ԻՐԱԿԱՆԱՑՆԵԼ ՀԵՏԵՎՅԱԼ ԾԱՎԱԼՆԵՐՈՎ.

ՆԱԽԱՏԵՍՎՈՒՄ Է ԱՊԱՄՈՆՏԱԺԵԼ ԱՌԿԱ ՑԱՆԿԱՊԱՏԻ ՀՅՈՒՍԻՍԱՅԻՆ ՀԱՏՎԱԾԸ ԱՆԿՅԱՆ ՀԵՏ ՄԻԱՍԻՆ: ԱՊԱՄՈՆՏԱԺՎԱԾ ՑԱՆԿԱՊԱՏԸ ՎԵՐԱՏԵՂԱԴՐՎՈՒՄ Է ԳԼԽԱՎՈՐ ՀԱՏԱԿԱԳԾՈՒՄ ՆՇՎԱԾ ՏԵՂՈՒՄ՝ ԹՈՂՆԵԼՈՎ ՊԱՏԻՑ 15Ճ ՀԵՌԱՎՈՐՈՒԹՅԱՆ ՎՐԱ, ԻՍԿ ՏԱՐԱԾՔԻ ՄՆԱՑԱԾ ՀԱՏՎԱԾՈՒՄ ՏԵՂԱԴՐՎՈՒՄ Է ՆՈՐ ՄԵՏԱՂԱԿԱՆ ՑԱՆԿԱՊԱՏԻ ՊԱՆԵԼՆԵՐ: ՑԱՆԿԱՊԱՏԻ ՎԵՐԱՆՈՐՈԳՎՈՂ ՀԱՏՎԱԾԸ ՆԵՐԿՎՈՒՄ Է ՅՈՒՂԱՆԵՐԿՈՎ ԵՐԿՏԱԿ:

ՇԻՆԱՐԱՐԱԿԱՆ ԱՇԽԱՏԱՆՔՆԵՐԻ ԿԱՏԱՐՄԱՆ ՀԱՄԱՐ ԿԱՊԱԼԱՌՈՒ ԿԱԶՄԱԿԵՐՊՈՒԹՅՈՒՆԸ ՊԵՏՔ Է ՈՒՆԵՆԱ ՔԱՂԱՔԱՇԻՆՈՒԹՅԱՆ ԲՆԱԳԱՎԱՌՈՒՄ ՇԻՆԱՐԱՐՈՒԹՅԱՆ ԻՐԱԿԱՆԱՑՄԱՆ ԼԻՑԵՆԶԻԱ՝ ՆԵՐԱՌՅԱԼ ԲՆԱԿԵԼԻ, ՀԱՍԱՐԱԿԱԿԱՆ, ԱՐՏԱԴՐԱԿԱՆ ՈԼՈՐՏՆԵՐԸ ԵՎ ՇԻՆԱՐԱՐՈՒԹՅԱՆ ԸՆԹԱՑՔՈՒՄ ՕԳՏԱԳՈՐԾԻ ՄԵԿ ԱՎՏՈԿՌԱՆ, ՄԵԿ ԻՆՔՆԱԹԱՓ, ԵՐԿՈՒ ԾԱԿԻՉ ՍԱՐՔ, ԵՐԿՈՒ ԿՏՐՈՂ ԳՈՐԾԻՔ, ՈՒՆԵՆԱ 4 ՀՈԳՈՒՑ ԲԱՂԿԱՑԱԾ ԱՇԽԱՏԱՆՔԱՅԻՆ ԲՐԻԳԱԴ՝ ՄԵԿ ՄԱՍՆԱԳԵՏԻ(ՇԻՆԱՐԱՐ ԻՆԺԵՆԵՐ ԿԱՄ ԱՇԽՂԵԿ) ԳԼԽԱՎՈՐՈՒԹՅԱՄԲ:

ՆԱԽԱԳԻԾԸ ՄՇԱԿՎԱԾ Է ՀԱՄԱՊԱՏԱՍԽԱՆ ԳՈՐԾՈՂ ՆՈՐՄԱՆԵՐԻ ԵՎ ԿԱՆՈՆՆԵՐԻ

ՆԱԽԱԳԾԻ ԳԼԽԱՎՈՐ ՃԱՐՏԱՐԱԳԵՏ Կ. ԿԱՐԱՊԵՏՅԱՆ

ՊԱՏՎԵՐ N ՃԿՊԱ ՊՈԱԿ-ԲԸԱՀ-ԱՇՁԲ-15/01			«ԿԱՌՇԻՆՆԱԽԱԳԻԾ» ՍՊԸ		2015	
ՆԳՃ	Կ.ԿԱՐԱՊԵՏՅԱՆ		«ՃԳՆԱԺԱՄԱՅԻՆ ԿԱՌԱՎԱՐՄԱՆ ՊԵՏԱԿԱՆ ԱԿԱԴԵՄԻԱ» ՊՈԱԿ-Ի ԵՎ ՈՒՍՈՒՄՆԱԿԱՆ ԿԵՆՏՐՈՆԻ ՇԵՆՔԵՐԻ ԸՆԹԱՑԻԿ ՎԵՐԱՆՈՐՈԳՄԱՆ ՆԱԽԱԳԾԱ-ՆԱԽԱՀԱՇՎԱՅԻՆ ՓԱՍՏԱԹՂԹԵՐԻ ՄՇԱԿՄԱՆ ԵՎ ՓՈՐՁԱՔՆՆՈՒԹՅԱՆ ԾԱՌԱՅՈՒԹՅԱՆ ՏՐԱՄԱԴՐՄԱՆ ԱՇԽԱՏԱՆՔՆԵՐ		ՃՇ	
ՆԱԽ. ՀԵՂԻՆԱԿՆԵՐ	Կ.ԿԱՐԱՊԵՏՅԱՆ					
ՆԱԽԱԳԾՈՂ	Ա.ԱՌԱՔԵԼՅԱՆ					
			ԸՆԴՀԱՆՈՒՐ ՏՎՅԱԼՆԵՐ, ԲԱՑԱՏՐԱԳԻՐ	Փուլ	Թերթ	Թերթեր
				Ա. Ն.	1	4

ՊԱՅՄԱՆԱԿԱՆ ՆՇԱՆՆԵՐ

ԷԼԵԿՏՐԱԿԱՆ ՑԱՆՑ	ԿՈՅՈՒՂԱԳԻԾ
ՋԵՐՄԱՅԻՆ ՑԱՆՑ (ջց)	ԳԱԶԱՏԱՐ (գ)
ՋՐԱԳԻԾ (խջ)	ՍԵԼԱՎԱՏԱՐ (Ս)
ՎԵՐԱՆՈՐՈԳՎՈՂ ՏԱՐԱԾՔ	

ՊԱՏՎԵՐ N ՃԿՊԱ ՊՈԱԿ-ԲԸԱՀ-ԱՇՁԲ-16/01			«ԿԱՌՈՒՑԻՆԱԽԱԳԻԾ» ՍՊԸ	2016	
ՆԳՃ	Կ.ԿԱՐԱՊԵՏՅԱՆ		«ՃԳՆԱԺԱՄԱՅԻՆ ԿԱՌԱՎԱՐՄԱՆ ՊԵՏԱԿԱՆ ԱԿԱԴԵՄԻԱ» ՊՈԱԿ-Ի ԵՎ ՈՒՍՈՒՄՆԱԿԱՆ ԿԵՆՏՐՈՆԻ ՇԵՆՔԵՐԻ ԸՆԹԱՑԻԿ ՎԵՐԱՆՈՐՈԳՄԱՆ ՆԱԽԱԳԾԱ-ՆԱԽԱՀԱՇՎԱՅԻՆ ՓԱՍՏԱԹՂԹԵՐԻ ՄՇԱԿՄԱՆ ԵՎ ՓՈՐՁԱՔՆՆՈՒԹՅԱՆ ԵԶՐԱԿԱՑՈՒԹՅԱՆ ՏՐԱՄԱԴՐՄԱՆ ԱՇԽԱՏԱՆՔՆԵՐ	ԳՀ	
ՆԱԽ. ՀԵՂԻՆԱԿՆԵՐ	Կ.ԿԱՐԱՊԵՏՅԱՆ				
ՆԱԽԱԳԾԵՑ	Ա.ԿԱՐԱՊԵՏՅԱՆ				
			ԻՐԱՎԻՃԱԿԻ ՀԱՏԱԿԱԳԻԾ ՍԽԵՄԱ Մ 1:2000	Փուլ	Թերթ	Թերթեր
				Ա. Ն.	2	4

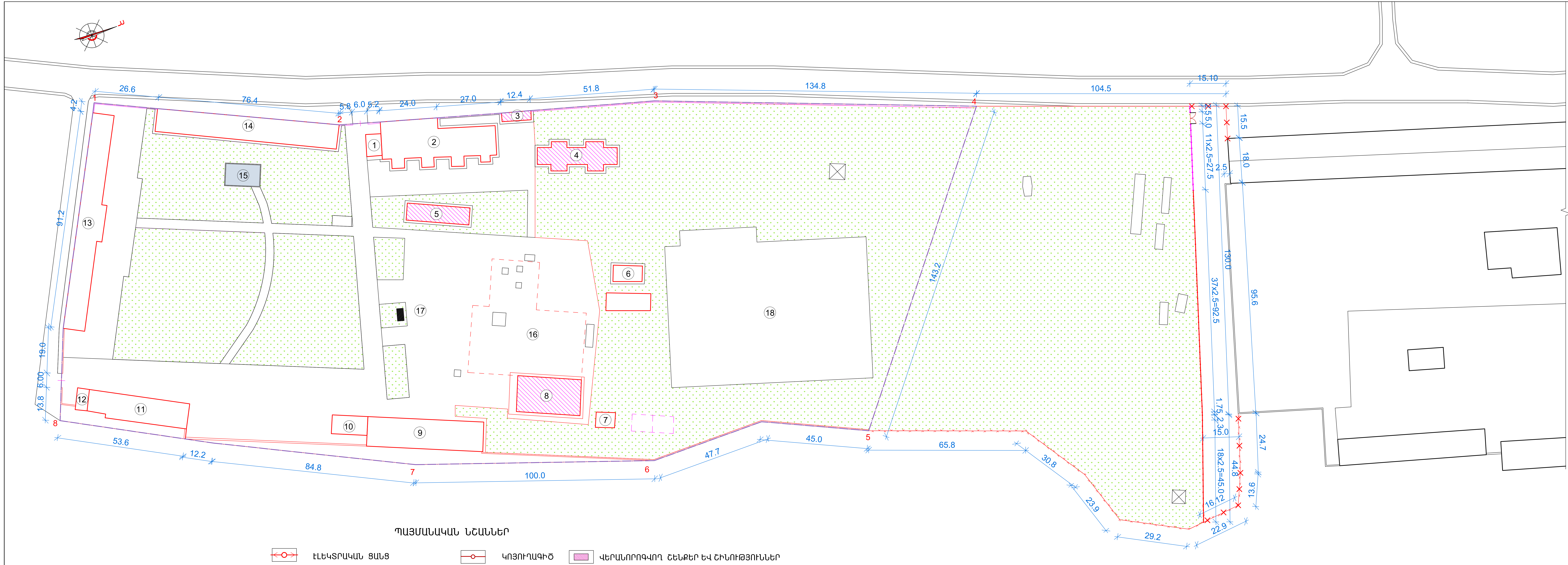

ՊԱՅՄԱՆԱԿԱՆ ՆՇԱՆՆԵՐ

- ԷԼԵԿՏՐԱԿԱՆ ՑԱՆՑ
- ՋԵՐՄԱՅԻՆ ՑԱՆՑ
- ՋՐԱԳԻԾ
- ԿՈՅՈՒՂԱԳԻԾ
- ԳԱԶԱՏԱՐ
- ՍԵԼԱՎԱՏԱՐ
- ՎԵՐԱՆՈՐՈԳՎՈՂ ՇԵՆՔԵՐ ԵՎ ՇԻՆՈՒԹՅՈՒՆՆԵՐ

Ա Ն Վ Ա Ն Ա Ց Ա Ն Կ

№	ՇԵՆՔԵՐԻ ԵՎ ՇԻՆՈՒԹՅՈՒՆՆԵՐԻ ԱՆՎԱՆՈՒՄԸ	ԾԱՆՈԹՈՒԹՅՈՒՆ
1	ՊԱՀԱԿԱՏՈՒՆ	ԳՈՅՈՒԹՅՈՒՆ ՈՒՆԵՑՈՂ
2	ՀԻՆ ԶՈՐԱՆՈՑԻ ՇԵՆՔ	ԳՈՅՈՒԹՅՈՒՆ ՈՒՆԵՑՈՂ
3	ԸՆԴՀԱՆՈՒՐ ՍԱՆՀԱՆԳՈՒՅՑ	ԳՈՅՈՒԹՅՈՒՆ ՈՒՆԵՑՈՂ
4	ՀՅՈՒՐԱՆՈՑ	ԳՈՅՈՒԹՅՈՒՆ ՈՒՆԵՑՈՂ
5	ԿԵՆՏՐՈՆԱԿԱՆ ՊԱՀԵՍՏ	ԳՈՅՈՒԹՅՈՒՆ ՈՒՆԵՑՈՂ
6	ԿԱԹՍԱՅԱՏՈՒՆ	ԳՈՅՈՒԹՅՈՒՆ ՈՒՆԵՑՈՂ
7	ԷԼ. ԵՆԹԱԿԱՅԱՆ	ԳՈՅՈՒԹՅՈՒՆ ՈՒՆԵՑՈՂ
8	ՇՏԱԲԻ ՄԱՍՆԱՇԵՆՔ	ԳՈՅՈՒԹՅՈՒՆ ՈՒՆԵՑՈՂ
9	ԶՈՐԱՆՈՑ	ԳՈՅՈՒԹՅՈՒՆ ՈՒՆԵՑՈՂ
10	ԲԱՂՆԻՔ	ԳՈՅՈՒԹՅՈՒՆ ՈՒՆԵՑՈՂ
11	ՊԱՀԵՍՏ	ԳՈՅՈՒԹՅՈՒՆ ՈՒՆԵՑՈՂ
12	ԿԻՍԱԿԱՌՈՒՅՑ	ՉԿԱՌՈՒՑՎԱԾ
13	ՆԱԽԿԻՆ ՃԱՇԱՐԱՆ-ԱՎՏՈՏՆԱԿՆԵՐ	ԳՈՅՈՒԹՅՈՒՆ ՈՒՆԵՑՈՂ
14	ՄԵԾ ՊԱՀԵՍՏ	ԳՈՅՈՒԹՅՈՒՆ ՈՒՆԵՑՈՂ
15	ՋՐԱՎԱԶԱՆ	ԳՈՅՈՒԹՅՈՒՆ ՈՒՆԵՑՈՂ
16	ԱՊԱՍՏԱՐԱՆ	ԳՈՅՈՒԹՅՈՒՆ ՈՒՆԵՑՈՂ
17	ՀՈՒՇԱՐՁԱՆ	ԳՈՅՈՒԹՅՈՒՆ ՈՒՆԵՑՈՂ
18	ՍՊՈՐՏՀՐԱՊԱՐԱԿ	ԳՈՅՈՒԹՅՈՒՆ ՈՒՆԵՑՈՂ

ՔԱՆԴՄԱՆ ԵՎ ՇԻՆԱՐԱՐԱԿԱՆ ԱՇԽԱՏԱՆՔՆԵՐԻ ԾԱՎԱԼՆԵՐԸ

1. Խնամքով ապամոնտաժել 2x1.5մ չափերով մետաղական ցանցով ցանկապատի պանելները - 12 հատ:
2. Ապամոնտաժել 5x1.5 մ չափերով մետաղական ցանցով դարպասը - 1 հատ:
3. Ապամոնտաժել առկա Փ=50-150մմ կտրվածքի և L=2,5մ երկարությամբ մետաղական խողովակները - 8+2 հատ:
4. Ապամոնտաժել սովորական ցանցից ցանկապատի (h=1.5) հյուսիս արևելյան հատվածը - 54.40 գծմ:
5. Ապամոնտաժել Փ=50-150մմ կտրվածքի և L=2,5մ երկարությամբ մետաղական խողովակները - 14+7 հատ:
6. Վերատեղադրել մերաղական կանգնակները հատակագծում նշված տեղերում բետոնի ամրացումով - 13 հատ, Բետոն B 7.5 դասի - $1.00մ^3$:
7. Վերատեղադրել ապամոնտաժված դարպասը - 1 հատ և ցանկապատի պանելները - 12 հատ
8. Նոր ցանկապատերի կառուցվածքը և ծավալները տես շին. մասում:
9. Գետնախարիսխը իրականացնել նաև վերատեղադրված ցանկապատի հատվածում:

ՀԱՄԱՁԱՅՆԵՑՎԱԾ Է.
ՃԿՊԱ ՊՈԱԿ-Ի Ռեկտոր
Փ/Ծ գնդապետ՝ Հ. Մաթևոսյան

ՊԱՏՎԵՐ N ՃԿՊԱ ՊՈԱԿ-ԲԸԱՀ-ԱՇՁԲ-16/01		«ԿԱՌՇԻՆՆԱԽԱԳԻԾ» ՍՊԸ	2016
ՆԳՃ	Կ.ԿԱՐԱՊԵՏՅԱՆ	[illegible]	ԳՀ
ՆԱԽ. ՀԵՂԻՆԱԿՆԵՐ	Կ.ԿԱՐԱՊԵՏՅԱՆ		
ՆԱԽԱԳԾՈՂ	Ա.ԿԱՐԱՊԵՏՅԱՆ		
		ԳԼԽԱՎՈՐ ՀԱՏԱԿԱԳԻԾ Մ 1:1000	Փուլ: Ա. Ն. — Թերթ: 3 — Թերթեր: 4

Մ Ա Ս Ն Ա Գ Ի Ր

ԴԻՐՔ	ՆՇԱՆԱԿՈՒՄ	ԱՆՎԱՆՈՒՄ	ՔԱՆ.	ԶԱՆԳՎ. կգ	ԾԱՆՈԹՈՒ-ԹՅՈՒՆ
		Մետաղական կանգնակ			
		Մկ-1 - 56 հատ			
1		խողովակ Φ89x3 L=2650	1	16.85	16.85կգ
2		-δ=6 120x100	4	0.57	2.28կգ
3		δ=6 93x93	1	0.40	0.40կգ
		Ցանկապատի պանել			
		ՑՊ-1 - 54 հատ			
4		L50x4 ΣL=8.0գմ	-	24.40	24.40կգ
Ց-1		N50-2.5 2500x1500	1	6.30	6.30կգ
		Ցանկապատի պանել			
		ՑՊ-2 - 1 հատ			
5		L50x4 ΣL=7.6գմ	-	23.18	23.18կգ
Ց-2		N50-2.5 2300x1500	1	5.80	5.80կգ
		Ցանկապատի պանել			
		ՑՊ-3 - 1 հատ			
5		L50x4 ΣL=6.5գմ	-	17.64	17.64կգ
Ց-3		N50-2.5 1750x1500	1	4.41	4.41կգ
		բետոն B7.5 դասի			
		հիմքեր			4.30մ^3
		գետնափորիսխ			8.60մ^3

ՑԱՆԿԱՊԱՏ

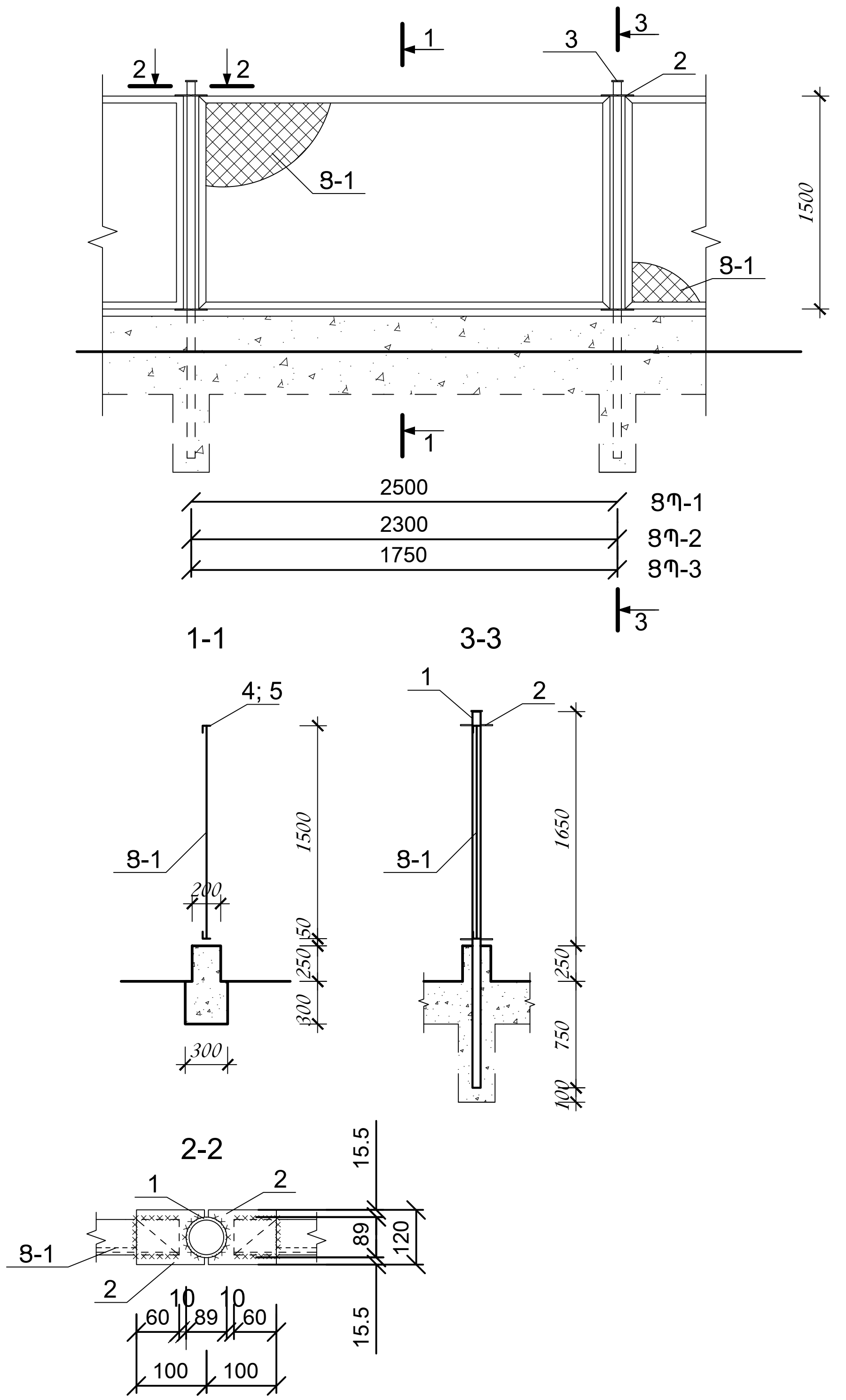

Ծ Ա Ն Ո Թ Ու Թ Յ Ու Ն

1. Նոր ՑՊ-1(54 հատ) ցանկապատի պանելներից 21 հատի ցանցը կառուցել ապամոնտաժված 54.4մ ցանցից, իսկ 56 հատ մետաղական կանգնակներից 13 հատը տեղադրել ապամոնտաժված կանգնակներից :
2. Բոլոր մետաղական ցանկապատի էլեմենտները ներկել յուղաներկով երկտակ:

ՊԱՏՎԵՐ N ՃԿՊԱ ՊՈԱԿ-ԲԸԱՅ-ԱՇՁԲ-16/01			«ԿԱՌՇԻՆՆԱԽԱԳԻԾ» ՍՊԸ		2016	
ՆԳճ	Կ.ԿԱՐԱՊԵՏՅԱՆ		[illegible]		ԳՅ	
ՆԱԽ. ՅԵՂԻՆԱԿՆԵՐ	Կ.ԿԱՐԱՊԵՏՅԱՆ					
ՆԱԽԱԳԾԵՑ	Ա.ԿԱՐԱՊԵՏՅԱՆ					
			ՄԵՏԱՂԱԿԱՆ ՑԱՆԿԱՊԱՏ Մ 1:50	Փուլ	Թերթ	Թերթեր
				Ա. Ն.	4	4