ՏԱՆԻՔԻ ՄԻԱՁՈՒՅԼ Ե/Բ ԳՈՏԻՆԵՐԻ ԻՐԱԿԱՆԱՑՄԱՆ ՀԱՏԱԿԱԳԻԾ Մ/1:150

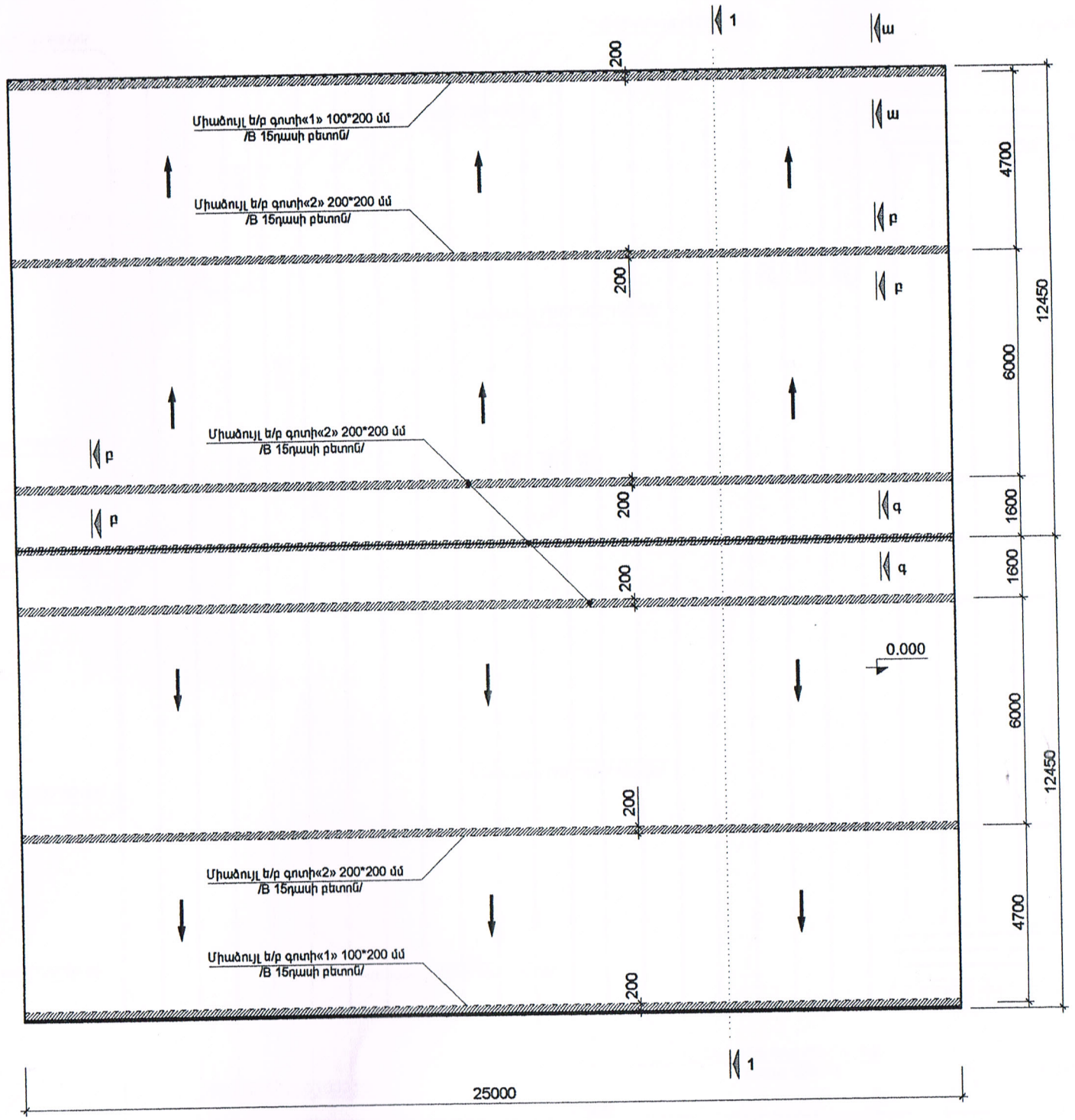

ԿՏՐՎԱԾՔ " ա-ա " Մ/1:10
/ միաձույլ ե/բ գոտի „1„ /

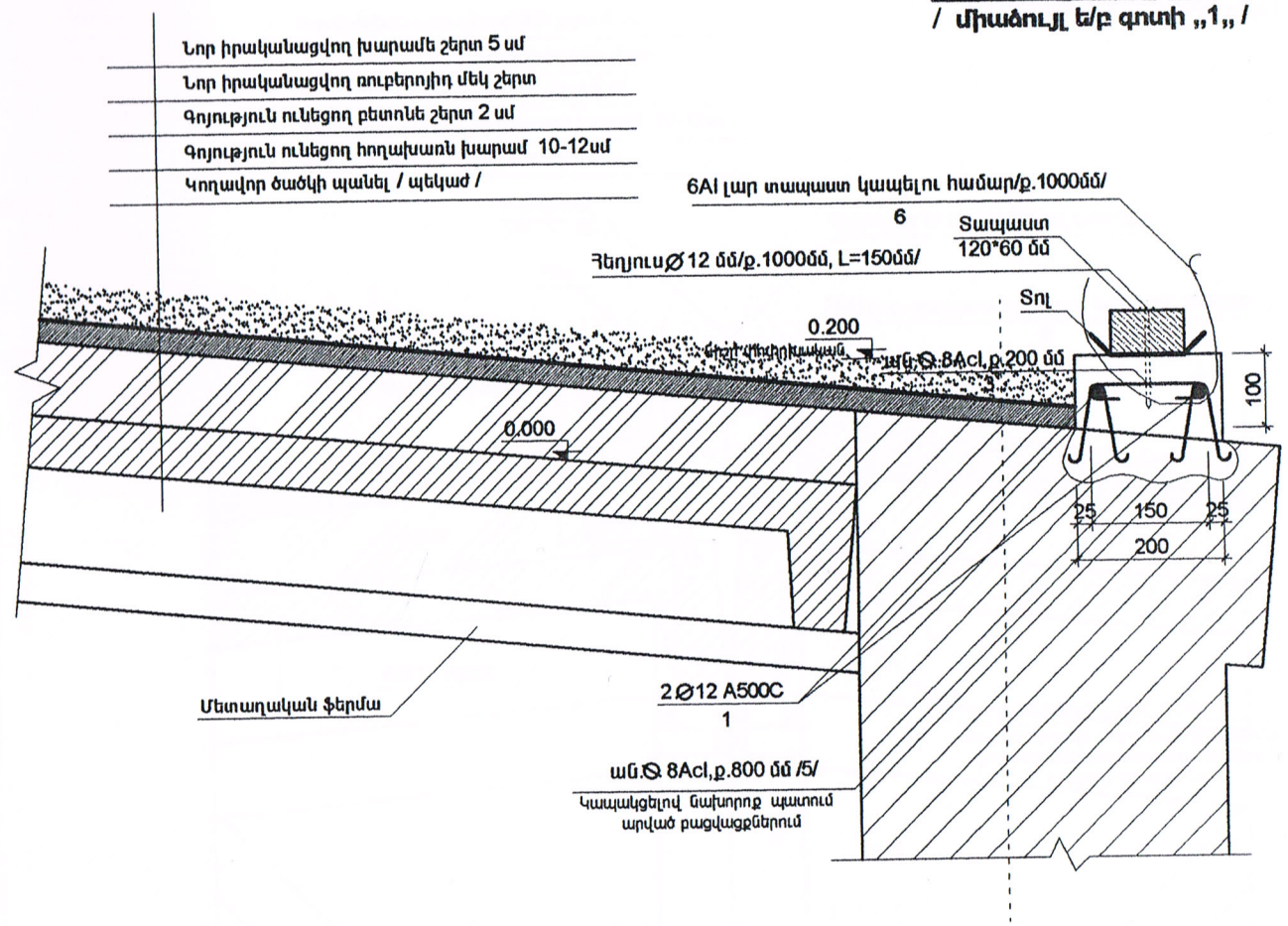

ԿՏՐՎԱԾՔ " բ-բ " Մ/1:10
/ միաձույլ ե/բ գոտի „2„ /

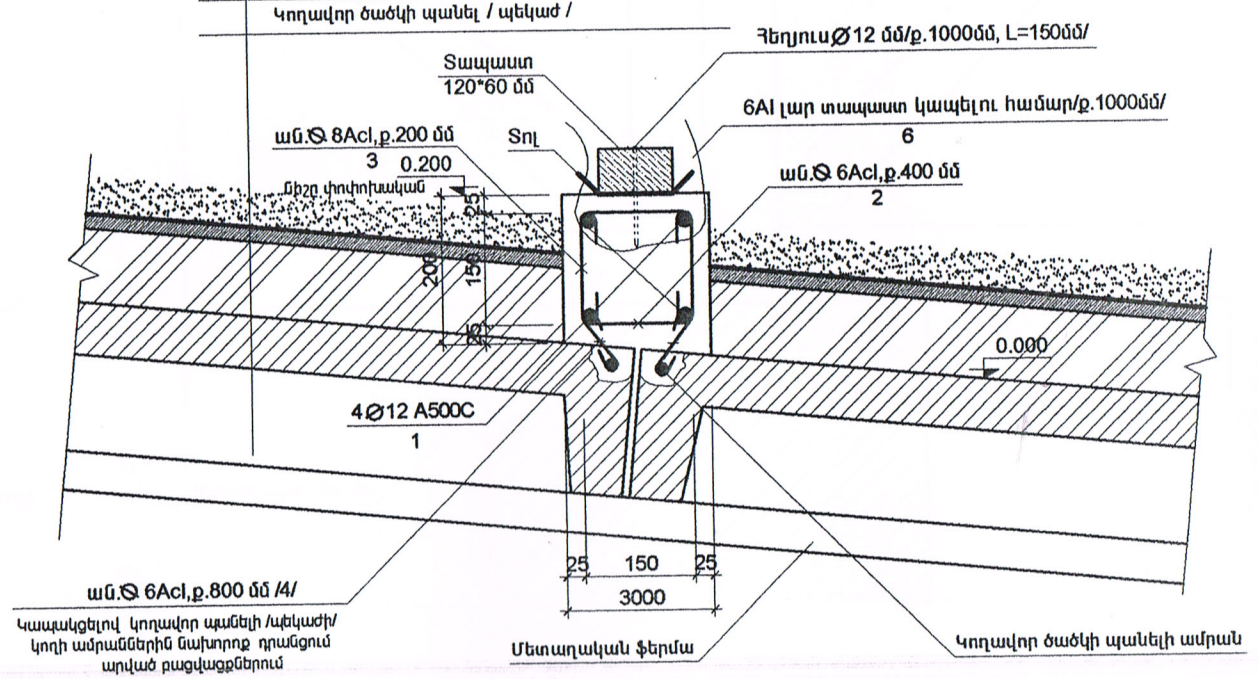

ԹԵՐԹ 5	ԱԼԲՈՄ 1	ՆԱԽԱԳԾԻ ԱՆՎԱՆՈՒՄԸ ՀՀ ԱՐՄԱՎԻՐԻ ՄԱՐԶ, Ք. ՎԱՂԱՐՇԱՊԱՏ Ե.ՕՏՅԱՆԻ ԱՆՎ. ԹԻՎ 7 ՄԻՋՆԱԿԱՐԳ ԴՊՐՈՑ, ԿԱՂԱՍՏՐԱՅԻՆ ՀԱՄԱՐԸ /04-002-072-001/		ՆԱԽԱԳԾԻ ՃՇ ՄԱՍ	ՊԱՏՎԵՐ №
		ՕԲՅԵԿՏԻ ԱՆՎԱՆՈՒՄԸ ՎԱՂԱՐՇԱՊԱՏ ՔԱՂԱՔԻ ԹԻՎ 7 ԴՊՐՈՑԻ ՄԱՐԶԱԴԱՐԱՆԻՑԻ ՏԱՆԻՔԻ ԵՎ ՎԱՍԱՎԱԾ ԴՈՒՆԵՐԻ ՈՒ ՊԱՏՈՒՀԱՆՆԵՐԻ ՎԵՐԱԿԱՌՈՒՑՈՒՄ	ՍԿՐՏՉՅԱՆ	ԳԼԽ. ՃԱՐՏԱՐԱՊԵՏ	Ա. ՍԱՐԳՍՅԱՆ	
ԹԵՐԹԵՐ 11	ՄԱՍՇՏԱԲ 1:150	ԹԵՐԹԻ ԱՆՎԱՆՈՒՄԸ ՏԱՆԻՔԻ ՄԻԱՁՈՒՅԼ Ե/Բ ԳՈՏԻՆԵՐԻ ԻՐԱԿԱՆԱՑՄԱՆ ՀԱՏԱԿԱԳԻԾ ԿՏՐՎԱԾՔ «ա-ա»,«բ-բ»		ՃԱՐՏԱՐԱՊԵՏ	
				ԳԼԽ. ՃԱՐՏԱՐԱՊԵՏ	
				ՃԱՐՏԱՐԱՊԵՏ	