ՊԱՏՎԻՐԱՏՈՒ՝ ՇՄ ԲԵՆԻԱՄԻՆԻ ՀԱՄԱՅՆՔԱՊԵՏԱՐԱՆ

ՇՄ Բենիամինի համայնքի մշակույթի տան շենքի կտուրի վերանորոգման շին. աշխատանքներ

ՆԱԽԱՀԱՇԻՎ

ՆԱԽԱԳԾԱՅԻՆ ԿԱԶՄԱԿԵՐՊՈՒԹՅՈՒՆ՝ «ԱՐՏ-ՆԱԽԱԳԻԾ» ՓԲԸ

ՏՆՕՐԵՆ՝ Ս. ԽԱՉԱՏՐՅԱՆ

ՊԱՏՎԵՐ ________ 2016թ.

ԳՅՈՒՄՐԻ 2016 թ.

Բացատրագիր

ՇՄ Բենիամինի համայնքի մշակույթի տան շենքի կտուրի վերանորոգման շին. աշխատանքների նախահաշիվը կազմվել է «Գործող գներով շինարարական աշխատանքների արժեքի հաշվարկման կարգը հաստատելու մասին» ՀՀ Քաղաքաշինության նախարարության 1998թ. ապրիլի 28-ի թ. 46 հրամանին համապատասխան.

Ուղղակի ծախսերը հաշվարկվել է, որպես ա) նյութերի, կառուցվածքների և պատրաստվածքների արժեքի բ) բանվորների հիմնական աշխատավարձի գ) շին. մեքենաների և մեխանիզմների շահագործման ծախսերի հանրագումար:

Նյութերի արժեքը հաշվարկվել է աշխատանքի արտադրատեխնիկական նորմերով նյութածախսի և նրանց համապատասխան գործող գների (Ֆինանսների նախարարության հաշվարկային ինֆորմացիոն կենտրոն, ինֆորմացիոն տեղեկագիր N7, 2016թ), ինչպես նաև Գ1 գործակցի արտադրյալով: Գործակիցը՝ 1,088X1,05X1,02=1,165248 հաշվի է առնում շինանյութերի տրանսպորտային ու պահեստավորման և այլ նյութերի օգտագործման ծախսերը:

Բանվորների հիմնական աշխատավարձը և շին. մեքենաների և մեխանիզմների շահագործման ծախսերը հաշվարկվել են 1984թ հունվարի 1-ից գործողության մեջ մտած «ՀՍՍՀ շին. աշխատանքների միացյալ գների» կատալոգների գնահատումների և այսօր գործող համապատասխան գործակիցների արտադրյալով: Շին. աշխատանքների աշխատավարձի գործակիցն է Գ2=1956.82 , իսկ շին. մեքենաների և մեխանիզմների ամբողջ շահագործման ծախսերինը՝ Գ3 =2624.02 :

Վերադիր ծախսերը ուղղակի ծախսերի 13,3% է, իսկ շահույթը հաշվարկվել է բոլոր ծախսերի հանրագումարի 11% –ի չափով:

Ժամանակավոր շենքերի և կառույցների՝ 1.0%x0.8=0.8% ծախսը հաշվարկվել է ՀՀ քաղաքաշինության նախարարության 21.08.2001թ թ69 հրամանին համապատասխան:

Չնախատեսված աշխատանքները և ծախսերը նախատեսվել են բոլոր ծախսերից՝ 3% :

Վերոհիշյալ բոլորի հանրագումարից հաշվարկվել է ԱԱՀ ‘ 20%-ի չափով:

Կազմեց՝ Ս.Խաչատրյանը

ՏԱՆԻՔԻ ՀԱՏԱԿԱԳԻԾ

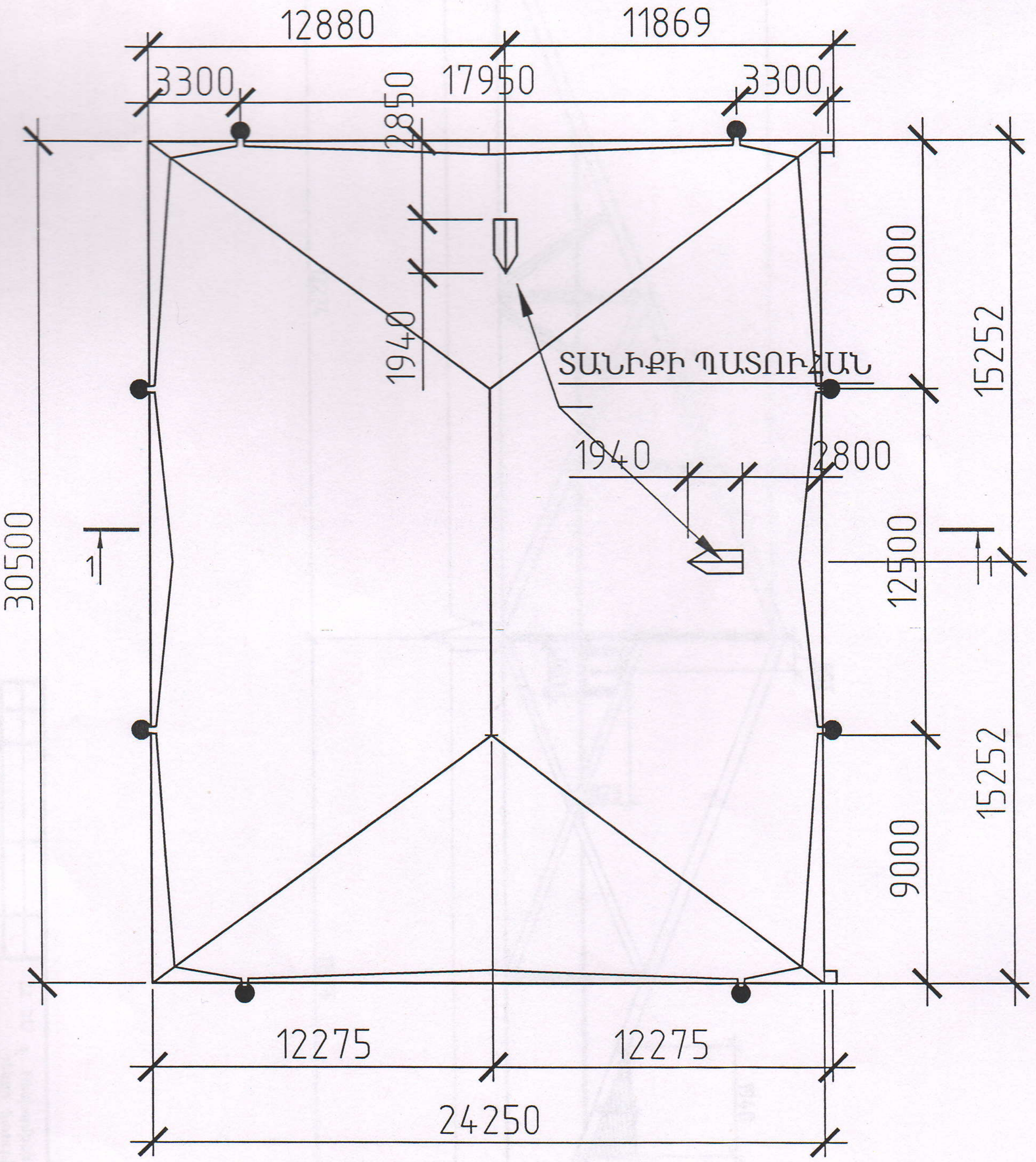

ՀՀ ՇՄ գ. Բենիամինի փող. 1, №22 համայնքապետարանի շենքի կտուրի վերանորոգման նախագիծ			
ՏՆՕՐԵՆ	Ս. ԽԱՉԱՏՐՅԱՆ		
ՆԳՃ	Ս. ԽԱՉԱՏՐՅԱՆ		
ՏԱՆԻՔԻ ՀԱՏԱԿԱԳԻԾ	ՓՈՒԼ	ԹԵՐԹ	ԹԵՐԹԵՐ
	ԱՆ	2	11

Копировал A3

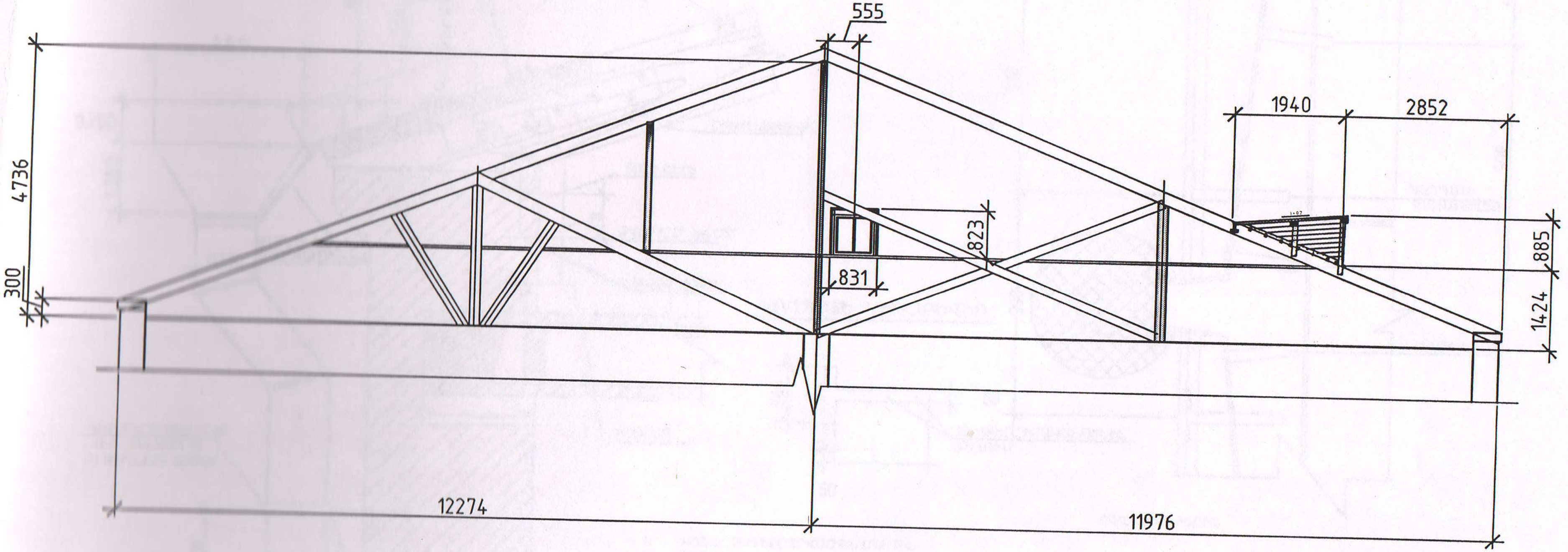

ՏՆՕՐԵՆ	Մ. ԽԱՉԱՏՐՅԱՆ		
ՆԳՃ	Մ. ԽԱՉԱՏՐՅԱՆ		

ՀՀ ՇՄ գ. Բենիամինի փող. 1, №22 համայնքապետարանի շենքի կտուրի վերանորոգման նախագիծ

ԿՏՐՎԱԾՔ 1-1

ՓՈՒԼ	ԹԵՐԹ	ԹԵՐԹԵՐ
ԱՆ	3	11

Копировал A3

ՏԱՆԻՔԻ ԵԶՐԱՅԻՆ ՀԱՆԳՈՒՅՑ

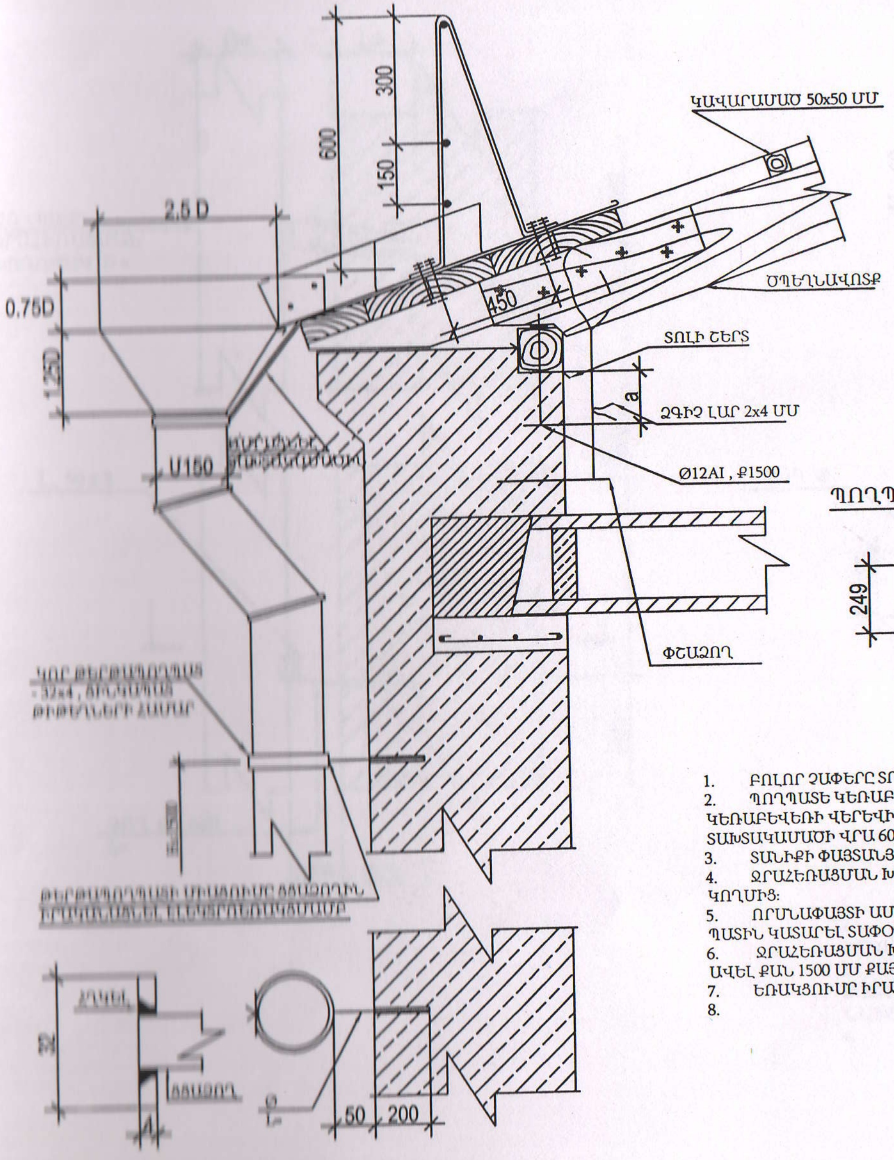

ՏԱՆԻՔԻ ՁԱԳԱՐԻ ՀԱՆԳՈՒՅՑ

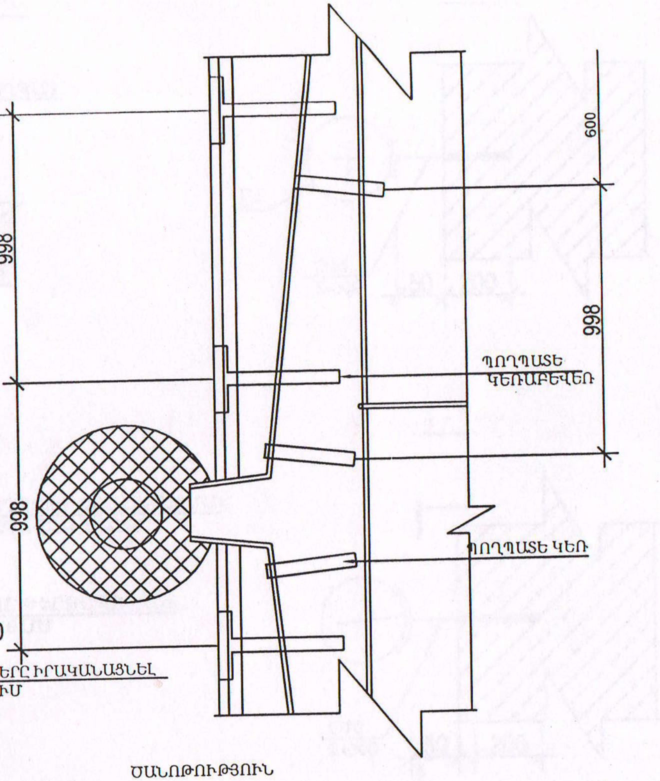

ՊՈՂՊԱՏԵ ԿԵՌԱԲԵՎԵՌ

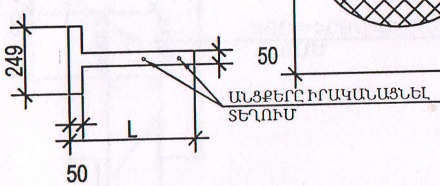

ԾԱՆՈԹՈՒԹՅՈՒՆ

1. ԲՈԼՈՐ ՉԱՓԵՐԸ ՏՐՎԱԾ ԵՆ ՄՄ- ՈՎ: ՊՈՂՊԱՏԵ ԿԵՌԱԲԵՎԵՌԻ ՀԱՍՏՈՒԹՅՈՒՆԸ ՆՇԱՆԱԿԵԼ 5ՄՄ, ԻՍԿ ՊՈՂՊԱՏԵ ԿԵՌԻ ՀԱՍՏՈՒԹՅՈՒՆԸ ՈՉ ՊԱԿԱՍ 4ՄՄ-ԻՑ: ՊՈՂՊԱՏԵ
2. ՊՈՂՊԱՏԵ ԿԵՌԱԲԵՎԵՌԻ ՎԵՐԵՎԻ ՄԱԿԵՐԵՍԸ ՊԵՏՔ Է ՀԱՎԱՍԱՐ ԼԻՆԻ ՏԱԽՏԱԿԱՄԱԾԻ ՎԵՐԵՎԻ ՄԱԿԵՐԵՍԻՆ, ՈՐԻ ՀԱՄԱՐ ՆԱԽՈՐՈՔ ՏԱԽՏԱԿԱՄԱԾԻ ՎՐԱ 600ՄՄ ՔԱՅԼՈՎ ԻՐԱԿԱՆԱՑՆԵԼ ՓՈՐՎԱԾՔՆԵՐ ԿԵՌԱԲԵՎԵՌԻ ՀԱՍՏՈՒԹՅԱՄԲ:
3. ՏԱՆԻՔԻ ՓԱՅՏԱՆՅՈՒԹԸ ՊԱՏԵԼ ՀԱԿԱՆԵԽԻՉ ԵՎ ՀԱԿԱՀՐԴԵՀԱՅԻՆ ԼՈՒԾՈՒՅԹՈՎ:
4. ՋՐԱՀԵՌԱՑՄԱՆ ԽՈՂՈՎԱԿՆԵՐԻ, ՁԱԳԱՐՆԵՐԻ ՏՐԱՄԱԳԻԾԸ ԸՆՏՐՎՈՒՄ Է ՀԱՇՎԱՐԿՈՎ ՆԱԽԱԳԾԱՅԻՆ ԿԱԶՄԱԿԵՐՊՈՒԹՅԱՆ ԿՈՂՄԻՑ:
5. ՈՐՄՆԱՓԱՅՏԻ ԱՄՐԱՑՄԱՆ ՀԱՄԱՐ ՆԱԽՈՐՈՔ ՊԱՏՈՒՄ ԹՈՂՆԵԼ ԱՄՐԱՆԱՁՈՂԵՐ 1500ՄՄ ՔԱՅԼՈՎ: ՈՐՄՆԱՓԱՅՏԻ ԱՄՐԱՑՈՒՄԸ ՊԱՏԻՆ ԿԱՏԱՐԵԼ ՏԱՓՕՂԱԿՆԵՐԻ ԵՎ ՄԱՆԵԿՆԵՐԻ ՄԻՋՈՑՈՎ : ՀԱԿԱՄԱՆԵԿՆԵՐԻ ՏԵՂԱԴՐՈՒՄԸ ՊԱՐՏԱԴԻՐ Է:
6. ՋՐԱՀԵՌԱՑՄԱՆ ԽՈՂՈՎԱԿՆԵՐԻ ԱՄՐԱՑՈՒՄԸ ՊԱՏԻՆ ԿԱՏԱՐՎՈՒՄ Է ՓՇԱՄԵԽԵՐԻ (ՑՑԱՁՈՂ) ԵՎ ԵՐԿԱԹԱԿԱՊԻ ՕԳՆՈՒԹՅԱՄԲ ՈՉ ԱՎԵԼ ՔԱՆ 1500 ՄՄ ՔԱՅԼՈՎ :
7. ԵՌԱԿՑՈՒՄԸ ԻՐԱԿԱՆԱՑՆԵԼ Э42A ՏԻՊԻ ԷԼԵԿՏՐՈԴՆԵՐՈՎ :
8.

ՏՆՕՐԵՆ	Ս. ԽԱՉԱՏՐՅԱՆ		ՀՀ ՇՄ գ. Բենիամինի փող. 1, №22 համայնքապետարանի շենքի կտուրի վերանորոգման նախագիծ
ՆՃՊ	Ս. ԽԱՉԱՏՐՅԱՆ		ՏԱՆԻՔԻ ԵԶՐԱՅԻՆ ՀԱՆԳՈՒՅՑ

ՓՈՒԼ	ԹԵՐԹ	ԹԵՐԹԵՐ
ԱՆ	4	11

Копировал A3

ՊԱՏԻ ԵՎ ՋՐԱՀԵՌԱՑՄԱՆ ԽՈՂՈՎԱԿՆԵՐԻ ՄԻԱՑՄԱՆ ՀԱՆԳՈՒՅՑ

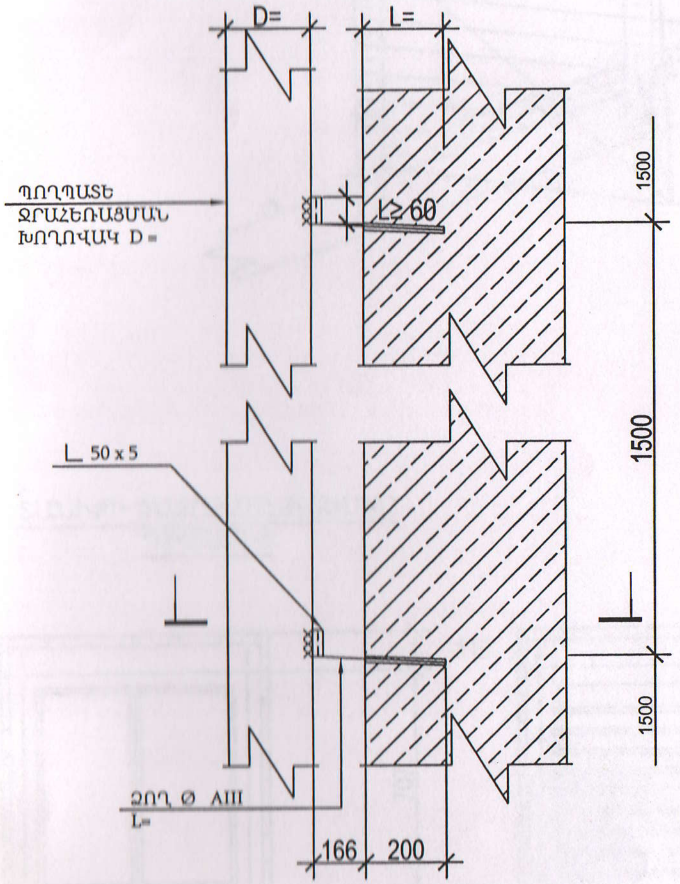

ՑՑԱՁՈՂԻ ԱՄՐԱՑՈՒՄԸ ԹԵՐԹԱՊՈՂՊԱՏԻՆ

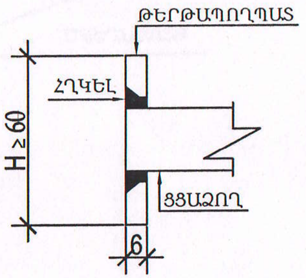

1 - 1

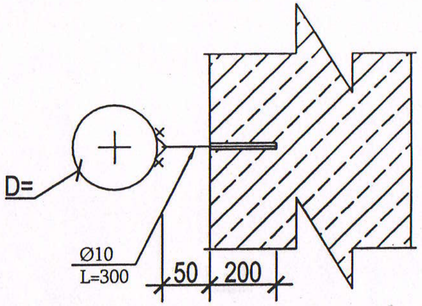

2 - 2

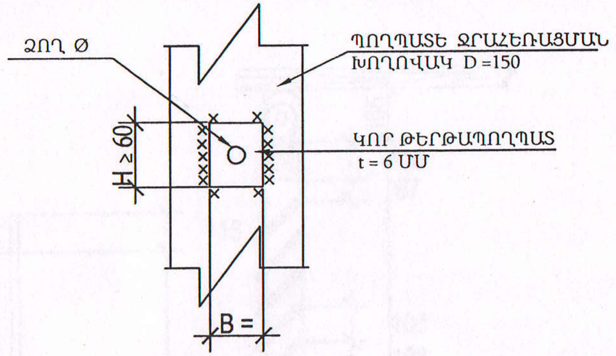

1 - 1

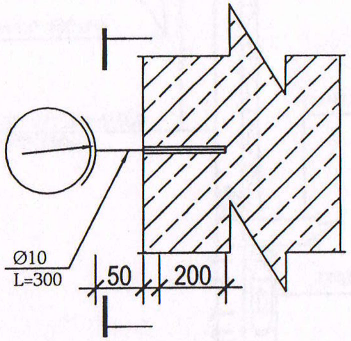

ԾԱՆՈԹՈՒԹՅՈՒՆ

1. ԲՈԼՈՐ ՉԱՓԵՐԸ ՏՐՎԱԾ ԵՆ ՄՄ- ՈՎ:
2. ՋՐԱՀԵՌԱՑՄԱՆ ԽՈՂՈՎԱԿՆԵՐԻ ԱՄՐԱՑՈՒՄԸ ՊԱՏԻՆ ԿԱՏԱՐՎՈՒՄ Է ՓՇԱՄԵԽԵՐԻ (ՑՑԱՁՈՂ) ԵՎ ԵՐԿԱԹԱԿԱՊԻ ՕԳՆՈՒԹՅԱՄԲ ՈՉ ԱՎԵԼ, ՔԱՆ 1500 ՄՄ ՔԱՅԼՈՎ:
3. ՓՇԱՄԵԽԵՐԸ (ՑՑԱՁՈՂ) ՏԵՂԱԴՐԵԼ ՊԱՏՈՒՄ ՆՈՒԽՈՐՈՔ ԳԱՅԼԻԿՈՆՎԱԾ ԱՆՑՔԵՐՈՒՄ ՓՈՔՐ ԹԵՔՈՒԹՅԱՄԲ (i=0.02) : ԱՆՑՔԻ ՏՐԱՄԱԳԻԾԸ ՊԵՏՔ Է ՓՈՔՐ ԼԻՆԻ ՓՇԱՁՈՂԻ ՏՐԱՄԱԳԾԻՑ ԵՎ ՆՇՎԻ ՆԱԽԱԳԾՈՒՄ : ԵՌԱԿՑՈՒՄԸ ԻՐԱԿԱՆԱՑՆԵԼ Э42А ՏԻՊԻ ԷԼԵԿՏՐՈԴՆԵՐՈՎ :
4.

ՀՀ ՇՄ գ. Բենիամինի փող. 1, №22 համայնքապետարանի շենքի կտուրի վերանորոգման նախագիծ				
ՏՆՕՐԵՆ	Մ. ԽԱՉԱՏՐՅԱՆ	ՊԱՏԻ ԵՎ ՋՐԱՀԵՌԱՑՄԱՆ ԽՈՂՈՎԱԿՆԵՐԻ ՄԻԱՑՄԱՆ ՀԱՆԳՈՒՅՑ	ՓՈՒԼ	ԹԵՐԹ	ԹԵՐԹԵՐ
ՆԳՃ	Մ. ԽԱՉԱՏՐՅԱՆ		ԱՆ	5	11

Копировал A3

ՏԱՆԻՔԻ ՊԱՏՈՒՀԱՆԻ ՏԵՍՔԸ ԿՈՂՔԻՑ

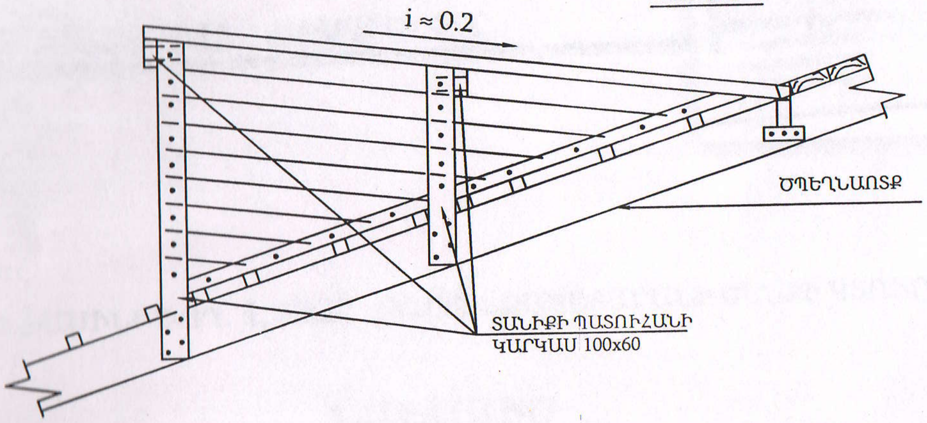

1 - 1

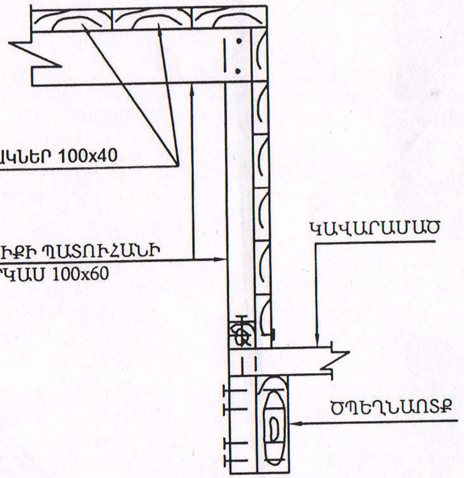

ՏԱՆԻՔԻ ՊԱՏՈՒՀԱՆԻ ՏԵՍՔԸ ԴԻՄԱՑԻՑ

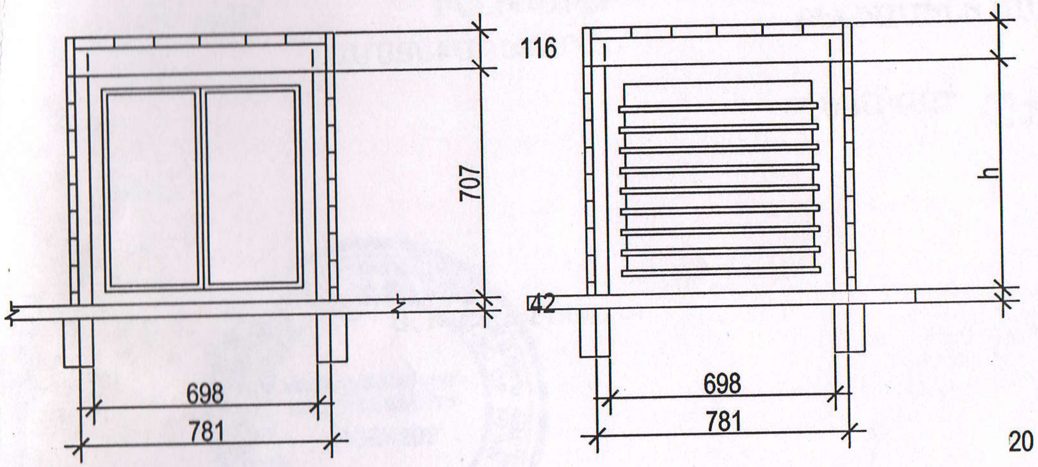

ՇԵՐՏԱՓԵՂԿԻ ՀԱՏՈՒՅԹ

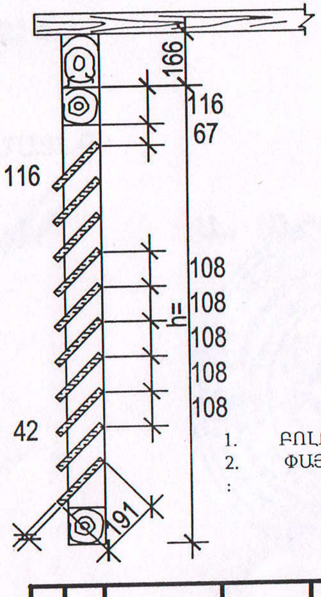

ԾԱՆՈԹՈՒԹՅՈՒՆ

1. ԲՈԼՈՐ ՉԱՓԵՐԸ ՏՐՎԱԾ ԵՆ ՄՄ-ՈՎ:
2. ՓԱՅՏԱՆՅՈՒԹԸ ՊԱՏԵԼ ՀԱԿԱՆԵԽԻՉ ԵՎ ՀԱԿԱՀՐԴԵՀԱՅԻՆ ԼՈՒԾՈՒՅԹՈՎ
:

ՏՆՕՐԵՆ	Մ. ԽԱՉԱՏՐՅԱՆ		
ՆԳԻ	Մ. ԽԱՉԱՏՐՅԱՆ		

ՀՀ ՇՄ գ. Բենիամինի փող. 1, №22 համայնքապետարանի շենքի կտուրի վերանորոգման նախագիծ

ՏԱՆԻՔԻ ՊԱՏՈՒՀԱՆԻ ՏԵՍՔԸ ԿՈՂՔԻՑ

ՓՈՒԼ	ԹԵՐԹ	ԹԵՐԹԵՐ
ԱՆ		11

Копировал A3

Պատվիրատու -- ՇՄ Բենիամինի համայնքապետարան

Նախագծային կազմակերպություն -- «Արտ-նախագիծ» ՓԲԸ

Կառույցի անվանումը և հասցեն`

ՇՄ Բենիամինի համայնքի մշակույթի տան շենքի կտուրի վերանորոգման շին. աշխատանքներ

Ամփոփ նախահաշիվ

Գլուխ	Օբյեկտի նախահաշվի համարը	Նախահաշվի հ/հ	Աշխատանքների և ծախսերի անվանումը	Աշխատանքների և ծախսերի արժեքը (հազ. դր.)				
				Շինարար. աշխատ.	Մոնտաժ. աշխատ.	Սարքավոր. կահավորում, պատրաստվածք	Այլ ծախսեր	Ընդամենը
1	2		3	4	5	6	7	8
1			*I. Հիմնական շենքեր և կառույցներ*					
	Օբյեկտի նախահ.1	1-16	ՇՄ Բենիամինի համայնքի մշակույթի տան շենքի կտուրի վերանորոգման շին. աշխատանքներ	4 542,378				4 542,378
			Ընդամենը	4 542,378				4 542,378
2			*II. Այլ աշխատանքներ և ծախսեր*					
	Քաղաքաշին.ևա խարարություն	Հրաման թ.69 21,08,2001	Ժամանակավոր շենքեր և կառույցներ - 1,0%x0,8=0,8%	36,339				36,339
			Ընդամենը	36,339				36,339
			Ընդհանուրը գլուխ I -II	4 578,717				4 578,717

1	2		3	4	5	6	7	8
3			***III. Հեղինակային և տեխ. հսկողության ծախսեր***					
	Քաղաքաշին.նախարարություն	Հրաման թ.05-Ն 14,01,2008	Հեղինակային . հսկողություն - 0,6%				27,254	27,254
	Քաղաքաշին.նախարարություն	Հրաման թ.05-Ն 14,01,2008	Տեխնիկական հսկողություն - 2%				90,848	90,848
			Ընդամենը				118,102	118,102
4			***IV. Նախագծա-նախահաշվային և այլ աշխատանքներ***					
	Քաղաքաշին.նախարարություն	Հրաման թ.19-Ն 15,02,2008	Նախագծա-նախահաշվային աշխատանքներ, 8%				363,390	363,390
			Փորձաքննություն				43,607	43,607
			Շինարարության թույլտվություն				50,000	50,000
			Ընդամենը				456,997	456,997
5			***V. Չնախատեսված աշխատանքներ և ծախսեր***					
	Քաղաքաշին.նախարարություն	Հրաման թ.05-Ն 14,01,2008 պր.1, II.բ	Չնախատեսված աշխատանքներ և ծախսեր 3,0%	137,362				137,362
			Ընդամենը	137,362				137,362
			Ընդամենը գլուխ I -V	4 716,078			575,099	5 291,177
			Ա.Ա.Հ. - 20%	943,216			115,020	1 058,235
			ԸՆԴՀԱՆՈՒՐԸ	5 659,294			690,119	6 349,413

Կազմեց՝ Ս, Խաչատրյանը

ՏԵՂԱՅԻՆ ՆԱԽԱՀԱՇԻՎ 1
ՇՄ Բենիամինի համայնքի մշակույթի տան շենքի կտուրի վերանորոգման շին. աշխատանքներ
(օբյեկտի անվանումը)

ՀՀ	Հիմնավ.	Աշխատանքների և ծախսերի անվանումը	Չ/Մ	Քանակը	Նյութեր				Միավորի գումար					Ընդհանուրը (հազ. դրամ) 12x5
					Չ/Մ	ծախս	միավորի գին հազ.դր	Միավորի գումար հազ. դր.	Հիմնակա ն աշխատա վարձ ռուբ. 1984թ	Հիմնակ ան աշխատ ավարձ հազ.դր.	Մեքենամ եխ-երի շահագործում ռուբ. 1984թ	Մեքենա մեխ-երի շահագո րծում հազ դր.	Ընդամենը հազ. դրամ 9+10+11	
1	2	3	4	5	6	7	8	9	10'	10	11'	11	12	13
1	E23-157 ԲԿՏՄ	Փայտե ծպեղներով կտուրի ջրորդանի և փեշի թիթեղե ոչ պիտանի ծածկույթի քանդում,	100մ2	0,76					4,20	8,22	0,50	1,31	9,53	7,205
2	E23-159 ԲԿՏՄ	Փայտե ծպեղներով կտուրի ասբոշիֆրե ոչ պիտանի ծածկույթի քանդում,	100մ2	7,11					7,70	15,07	1,70	4,46	19,53	138,905
3	E8-300 ԲԿՏՄ կիրարկ	Բացակայող փայտե թեքանների տեղադրում	մ3	0,07				186,93	12,60	24,656	2,10	5,51	217,09	15,196
		Փայտանյութ			մ3	1,05	152,78	160,42						
4	E8-300 ԲԿՏՄ կիրարկ	Բացակայող և նոր փայտե կանգնակների տեղադրում	մ3	0,25				186,93	12,60	24,656	2,10	5,51	217,09	54,273
		Փայտանյութ			մ3	1,05	152,78	160,42						
5	E8-300 ԲԿՏՄ	Փայտե ծպեղնատոքերի փոխարինում	մ3	0,05				186,93	12,60	24,656	2,10	5,51	217,09	10,855
		Փայտանյութ			մ3	1,05	152,78	160,42						
6	E8-6 ԲԿՏՄ	Ծպեղնատոքերի ուղղում	մ	12,00				3,76	0,57	1,12	0,01	0,03	4,90	58,791
		Փայտանյութ			մ3	0,021	152,78	3,21						
		Մեխ			կգ	0,04	0,41	0,02						
7	E8-18 ԲԿՏՄ	Փայտե կավարամածի փոխում	100մ2	0,45				216,30	39,00	76,32			292,62	131,679
		Փայտանյութ			մ3	1,20	152,78	183,33						
		Մեխ			կգ	5,60	0,41	2,30						

1	2	3	4	5	6	7	8	9	10'	10	11'	11	12	13
8	10-71	Ձեղնապատուհանների պատրաստում	հատ	2				39,17	3,50	6,85	0,30	0,79	46,80	93,603
		Փայտանյութ			մ3	0,22	152,78	33,61						
9	C122	Փայտից պատուհաններ , / 2 հատ/	մ2	1,00				11,65					11,65	11,652
		Փայտից պատուհաններ , /2 հատ/			մ2	1	10,00	10,00						
10	E8-277 ԲԿՏՄ	Տանիքի ջրորդանի և փեշի պատրաստում ցինկապատ թիթեղով, h=0,5մմ	100մ	1,08				311,38	41,00	80,23	7,00	18,37	409,98	442,780
		Ցինկապատ թիթեղ, h=0,5մմ			մ2	110	1,764	194,04						
		Պողպատե կռածո դետալներ			կգ	85	0,86	73,2						
11	E12-280	Տանիքի պիպերի թիթեղապատում, ցինկապատ թիթեղով, h=0,5մմ	100մ2	0,38				205,55	45,80	89,62	0,41	1,08	296,25	111,982
		Ցինկապատ թիթեղ, h=0,5մմ			մ2	100	1,764	176,40						
12	E12-280	Ձեղնապատուհանների թիթեղապատում, ցինկապատ թիթեղով, h=0,5մմ	100մ2	0,16				205,55	45,80	89,62	0,41	1,08	296,25	47,400
		Ցինկապատ թիթեղ, h=0,5մմ			մ2	100	1,764	176,40						
13	E12-268 Կիրարկ.	Տանիքի ծածկի պատրաստում պրոֆիլավոր ցինկապատ մետաղաթիթեղից,	100մ2	7,50				257,10	24,60	48,14	3,54	9,29	314,53	2359,897
		Պրոֆիլավոր ցինկապատ մետաղաթիթեղ 0,5մմհաստ.,			մ2	118,00	1,86	219,60						
		Ինքնաձիգ պտուտակ,տափողակ/ցինկապատ/			կգ	1,00	1,04	1,04						
14	E8-191 ԲԿՏՄ	Ճակատի ջրթող խողովակների տեղադրում, ցինկապատ մետաղաթիթեղ 0,5մմհաստ.,	Լրակ ազմ	4				21,25	2,12	4,15	0,03	0,08	25,48	101,911
		Կռվացք			կգ	8,6	0,86	7,41						
		Ջրթող խողովակներ, ցինկապատ թիթեղով (d=120մմ),			մ	6,0	1,35	8,08						
		Ջրհավաք ձագար, ցինկապատ թիթեղով			հատ	1	1,94	1,94						
		Արմունկ,ցինկապատ թիթեղով			հատ	1	0,81	0,81						
15	E23-227 ԲԿՏՄ	Շինաղբի բարձում ավտոմեքենաների վրա ձեռքով	տն	14,60					0,23	0,45			0,45	6,571
16	h310-5	Շինաղբի տեղափոխում ավտոմեքենաներով մինչև 5կմ հեռավորության վրա	տոն	14,60							0,50	1,31	1,31	19,155
		Ընդամենը												3611,855

ԸՆԴԱՄԵՆԸ	3611,855
ՎԵՐԱԴԻՐ ԾԱԽՍԵՐ 13,3%	480,377
ԸՆԴԱՄԵՆԸ	4092,232
ՇԱՀՈՒՅԹ 11,0%	450,146
ԸՆԴԱՄԵՆԸ	4542,378

Կազմեց՝ Ս. Խաչատրյանը