ԴԱՐՊԱՍԻ ԿՈՆՍՏՐՈՒԿՑԱՎՈՐՈՒՄԸ

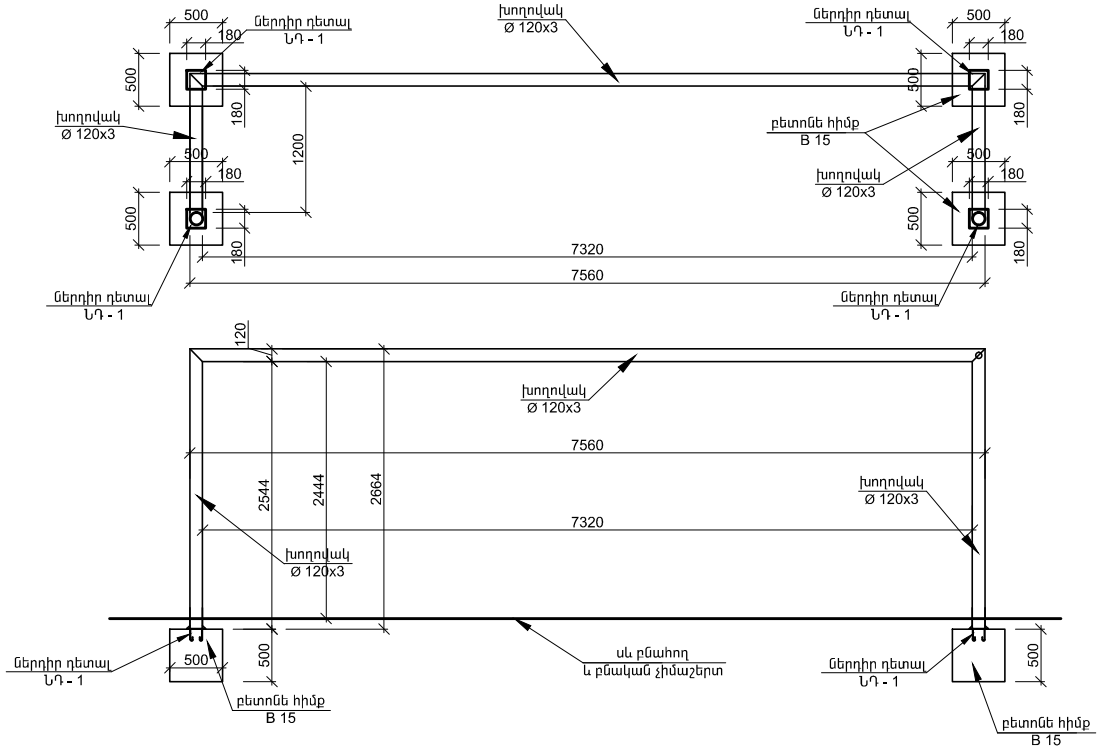

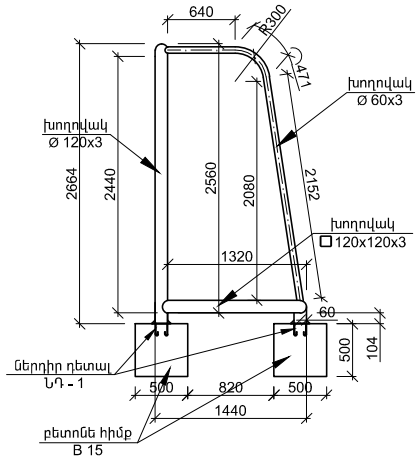

ՆԴ - 1

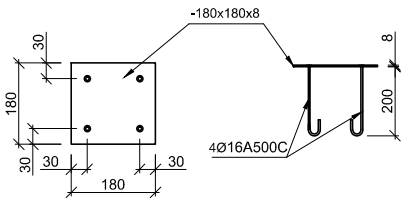

ԴՐՎԱԳ - 1

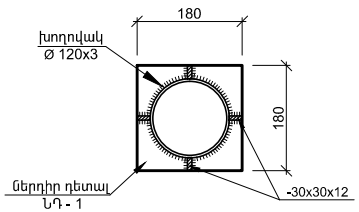

դիրք №	ԱՆՎԱՆՈՒՄԸ	ՉԱՓ	ՉԱՓՄԱՆ ՄԻԱՎՈՐ	ՔԱՆԱԿ	ՊԵՏ ԱՏԱՆՈ
	ոռոգման համակարգ				
1	IV կարգի գրունտի մշակում խրամուղում 0,7 մ.խոր 0,5 մ լայնքով		մ³	105	
2	Ավազային նախապատրաստական շերտ խաղավակի տակ	H=10ՄՄ	մ³	15	
3	Ավազային նախապատրաստական շերտ խաղավակի վրա	H=30ՄՄ	մ³	45	
4	Պոլիէթիլենի խողովակների տեղադրում խրամուղում	Φ63	գ.մ	300	
5	Նույնի փորձարկում	Φ63	գ.մ	300	
6	Փական	Φ50	ՀԱՏ	3	
7	Կիսակցողդիչով փական	Φ50	ՀԱՏ	6	
8	Միացում գործող ջրագծին	Φ50*50	ՏԵՂ	1	
9	Բրանդատակարարման դիտահոր	Φ1200	ՀԱՏ	1	Vբ=1,6մ³
10	Ռետինե խողովակ L=20մ կցորդիչ	Φ50	ՀԱՏ	3	
11	Թուջե մտոց	Φ700	ՀԱՏ	1	
12	Մետաղական աստիճան		ՏՆ	0.01	
13	Դիտահորի ամրացման մասեր		ՏՆ	0,02	
14	Եռյիցք խրամուղի ավազակոպիճով		մ³	43	
15	Ավելորդ հողի տեղափոխում		մ³	105	
	ջրահեռացման դրենաժային համակարգ				
16	IV կարգի գրունտի մշակում խրամուղում 1,15 մ.խոր 0,7 մ լայնքով		մ³	325	
17	Ավազի նախապատրաստական շերտ խաղավակի տակ	H=10ՄՄ	մ³	44	
18	Ավազի նախապատրաստական շերտ խաղավակի վրա	H=30ՄՄ	մ³	132	
19	Պոլիէթիլենե ծակոտկոր խող-ների տեղադրումը խրամուղում	Φ200	գ.մ	150	
20	Կոյուղու կլոր դիտահոր	Φ1000	ՀԱՏ	5	Vբ=7,5մ³
21	Դիտահոր ամրացման մետաղական մասեր		ՏՆ	0.10	
22	Թուջե մտոց Ե/Բ սալով	Φ700	ՀԱՏ	5	
23	Մետաղական աստիճան ներկումով		ՏՆ	0,05	
24	Խրամուղու եռյիցք ավազակոպիճով		մ³	141	
25	Ավելորդ հողի տեղափոխում		մ³	325	
26	Միացում գործող կոյուղագծին	200*250	ՏԵՂ	1	
27	Ցանցի փորձարկում Φ100/150	Φ200	գ.մ	600/130/150	
28	Ֆունդոլի դաշտի մակերեսի հողի շերտի հեռացում	H=350ՄՄ	մ³	2600	
29	Միջին խոշորության խճի շերտի ստեղծում	H=100ՄՄ	մ³	975	
30	Բնահողե ճախաշերտ	H=150ՄՄ	մ³	1125	
31	Կանաչ զանգվածով չիմապատում	H=100ՄՄ	մ²	1125	
32	Դրենաժային անցքավոր խողովակներ նիշից 0,55 զաճ	Φ100	գ.մ	625	
33	Նույնը	Φ150	գ.մ	141	
34	Միացում դրենաժի խողովակին	100*150	ՏԵՂ	24	
35	Եռաբաշխիկ	Φ150*100	ՀԱՏ	24	
	վագրուղի				
36	Վագրուղու հողի շերտի հեռացում		մ²	1820	
37	Վագրուղու ասֆալտապատում		մ²	1820	
38	Բետոնե ջրհավաք առու		մ³	19,3	B15
39	Բազալտե եզրաքարերի տակ բետոնե հիմք	300*150	գ.մ	404	
40	Բազալտե եզրաքարերի տակ բետոնե հիմք		մ³	22,2	B15
41	Վագրուղու բաժանարար գծերի բարձրորակ ներկում ներկում		գ.մ	1550	
	դարպասներ				
42	Դարպասածոցեր /կլոր խողովակ 120x3/	Φ120	գ.մ	46,5	
43	Դարպասածոցեր /կլոր խողովակ ժ 60/	Φ60	գ.մ	13,2	
44	Ներդիր դետալ	180x180x8	ՀԱՏ	8	
45	Կապիտել կամ պոլիպրոպիլենե ցանց		մ²	55	
46	Բետոնե կետային հիմք		մ³	1	B15
47	Դաշտի չմնապատ մասի բարձրորակ ներկում նշագծերի ներկում		գ.մ	626	

Նախագծեց	Գ. Բեգիրջյան	ՀՀ ԱՐՄԱՎԻՐԻ ՄԱՐԶԻ ԿԱՌԱՎԱՐՇՊԱՏ ՔԱՂԱՔԻ ՖՈՒՏԲՈԼԻ ՄԱՐԶԱԴԱՇՏԻ ԵՎ ՎԱՔՔՈՒՂՈՒ ԿԱՌՈՒՑՄԱՆ ՆԱԽԱԳԾԱՆԱԽԱՀԱՇՎԱՅԻՆ ՓԱՍՏԱԹՂԹԵՐԻ ՄՇԱԿՈՒՄ		
		ճարտարապետաշինարարական մաս	ՓՈՒԼ / ԹԵՐԹ / ԹԵՐԹԵՐ Ա.Ն. / 6
«ԷՅ ՎԻ ԷՆ ԳՐՈՒՊ » ՍՊԸ ՏՆՕՐԵՆ Ա.ՆԻԿՈՅԱՆ		դարպասի կոնստրուկտավորումը	ԱՐՏՈՆԱԳԻՐ Հ.13298