ՀԱՆԳՈՒՅՑ - 1

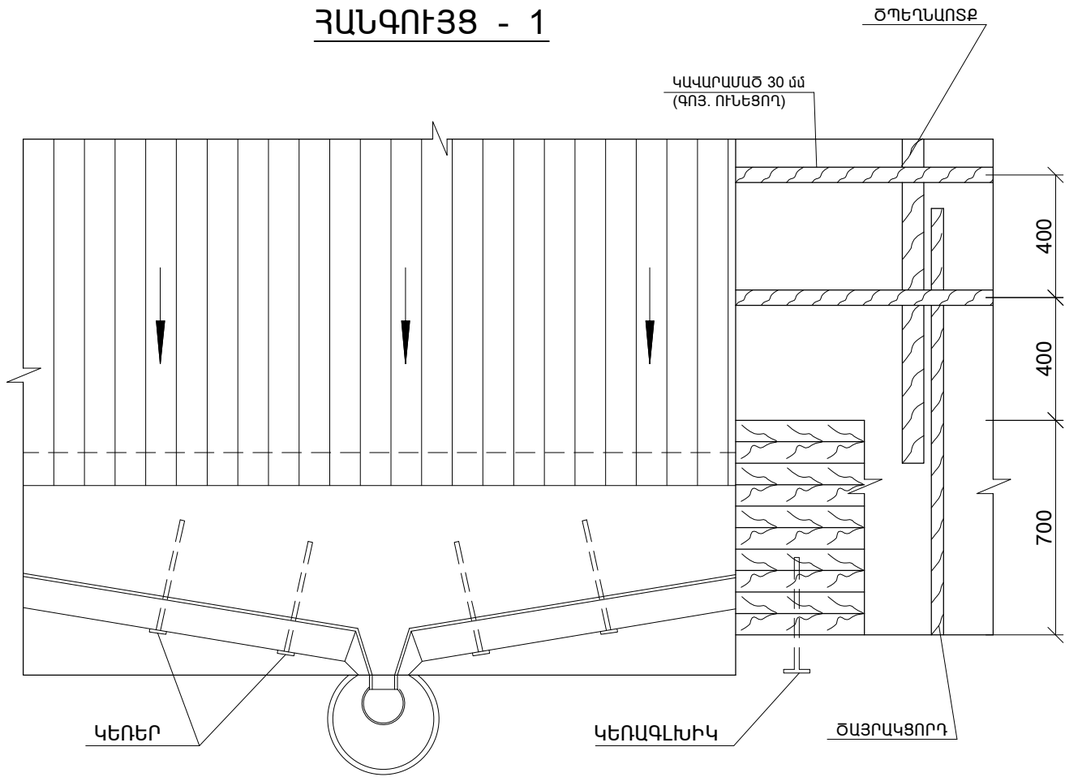

ԱՄՐԱՑՄԱՆ ՀԱՆԳՈՒՅՑ

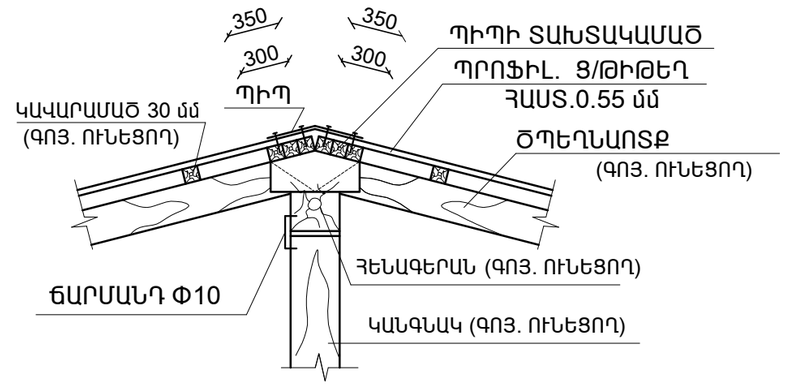

ԶԵՂՆԱԼՈՒՍԱՄՈՒՏԻ ԿՏՐՎԱԾՔ

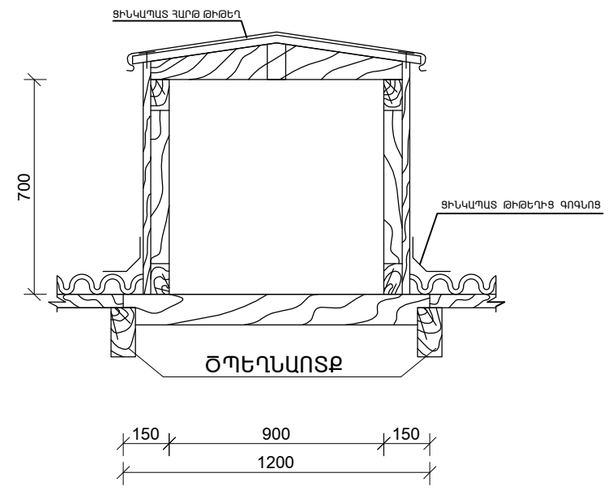

ԱՄՐԱՑՄԱՆ ՀԱՆԳՈՒՅՑ

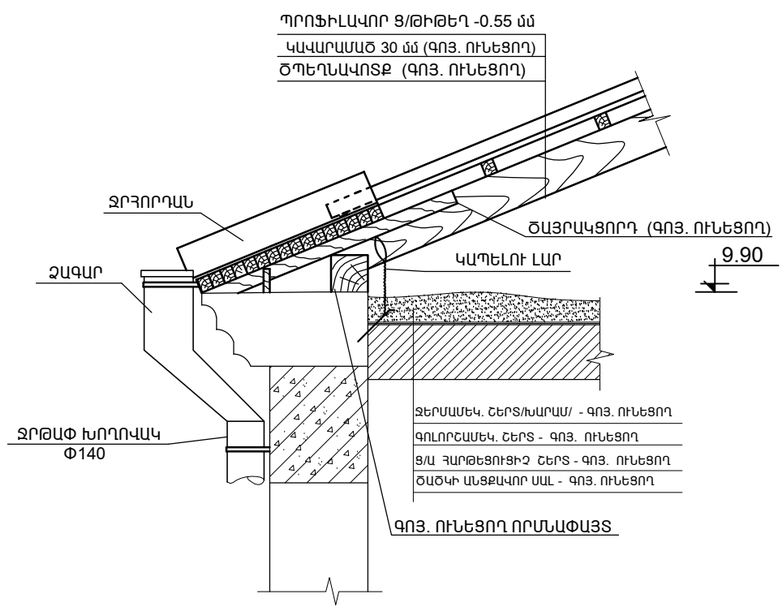

ԿՏՐՎԱԾՔ Ա - Ա

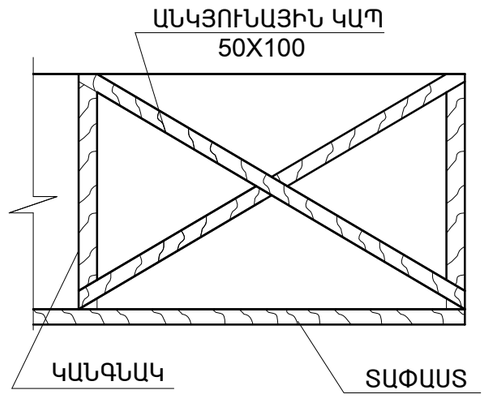

ԾԱՆՈԹՈՒԹՅՈՒՆ

ՏՎՅԱԼ ԹԵՐԹԸ ԴԻՏԱՐԿԵԼ ՃՇ - 2, 3, 5 ԹԵՐԹԵՐԻ ՀԵՏ ՀԱՄԱՏԵՂ

ՏՆՕՐԵՆ	ՔՈՉԱՐՅԱՆ		ՀՀ Տավուշի մարզ, քաղաք Դիլիջան Շահումյան փ. թիվ 2 շենքի տանիքի վերանորոգման աշխատանքային նախագիծ			
ՆԳԻ	ՄԱԿՈՒՆՑ					
ԳՇԵՑ	ԵԳԱՆՅԱՆ		ԲՆԱԿԵԼԻ ՇԵՆՔ	ՓՈՒԼ	ԹԵՐԹ	ԹԵՐԹԵ
ՍՏՈՒԳԵՑ	ՄԱԿՈՒՆՑ			ԱՆ	ՃՇ - 4	5
			ՏԱՆԻՔԻ ԱՄՐԱՑՄԱՆ ՀԱՆԳՈՒՅՑՆԵՐ	«ՔՎԷ ՆԱԽԱԳԻԾ»ՍՊ		