ՈՐՄՆԱԼՈՐԵՐԻ ԻՐԱԿԱՆԱՑՈՒՄ
ՄԻԶԱՆՑՔԻ ՊԱՏԵՐՈՒՄ Մ1:25

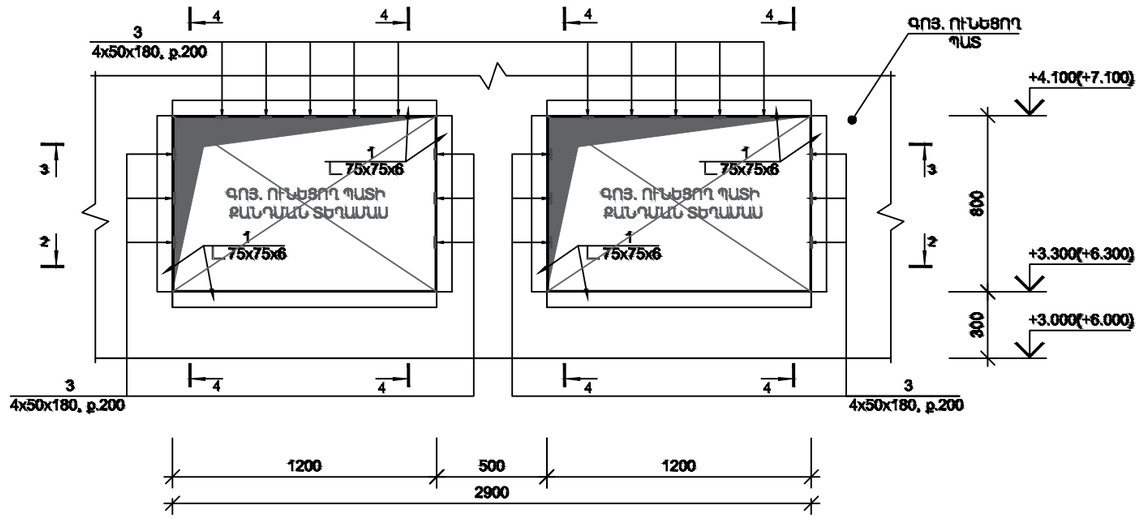

ԿՏՐՎԱԾՔ 4 - 4 Մ1:20

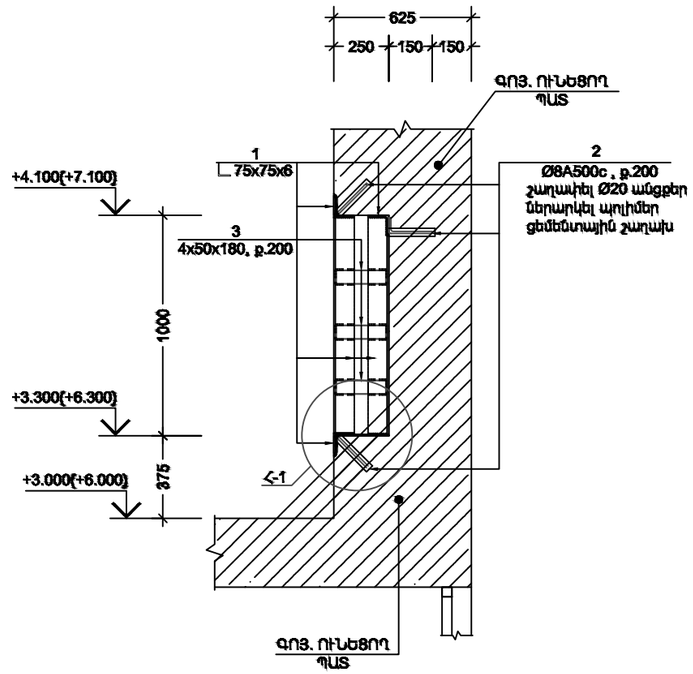

ԿՏՐՎԱԾՔ 2 - 2 Մ1:20

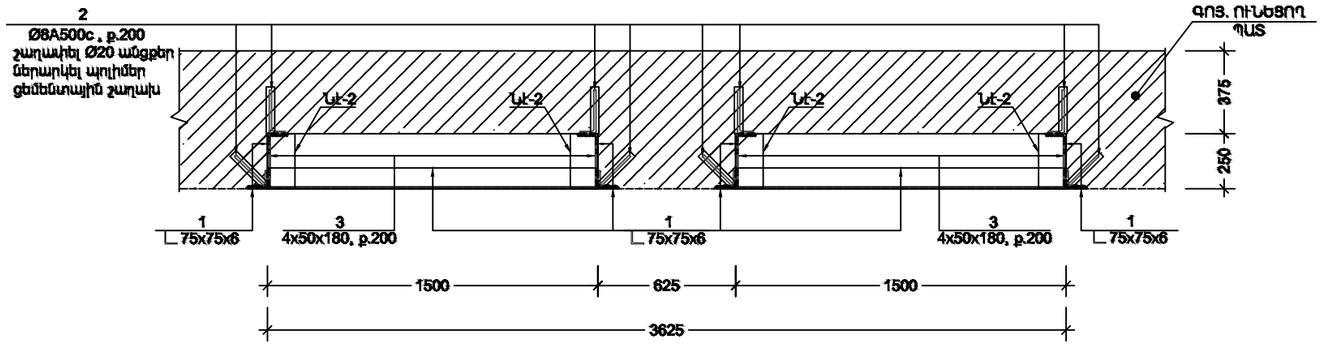

ԿՏՐՎԱԾՔ 3 - 3 Մ1:20

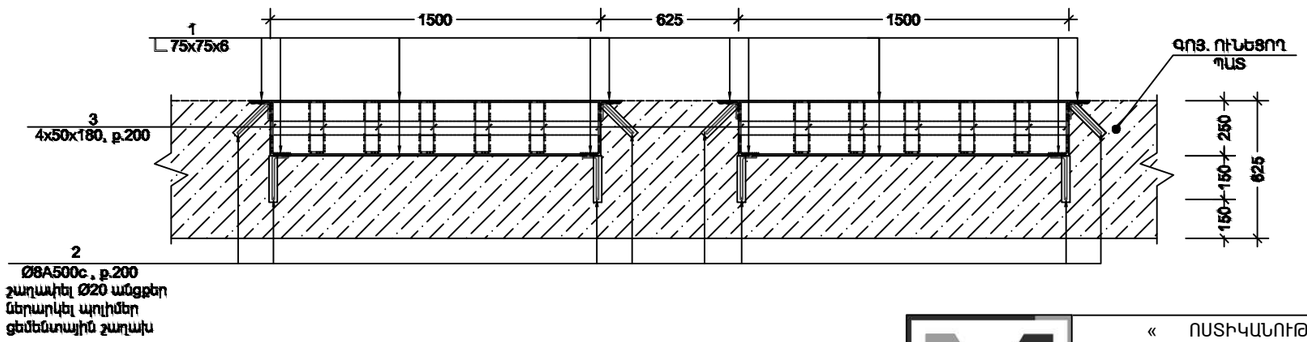

ՆԵՐԴԻՐ ԷԼԵՄԵՆՏ-2, Նէ-2 Մ 1:5

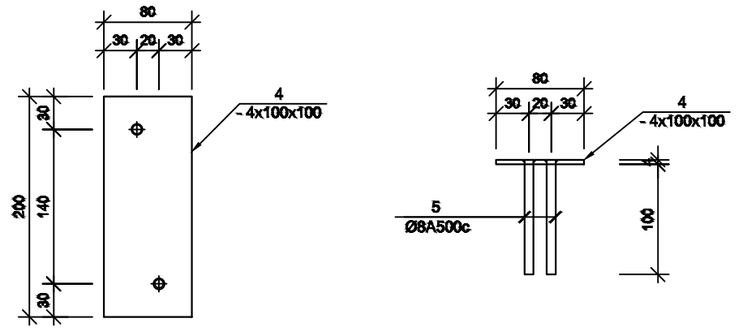

« ՈՍՏԻԿԱՆՈՒԹՅԱՆ ԿՐԹԱՀԱՄԱԼԻՐ» -Ի 9 ՀԱՐԿԱՆԻ ՄԱՍՆԱՇԵՆՔԻ 6-ՐԴ 7-ՐԴ ՀԱՐԿԵՐԻ ԿԱՊԻՏԱԼ ՎԵՐԱՆՈՐՈԳՄԱՆ ԱՇԽԱՏԱՆՔՆԵՐ				-	-16/3
ճարտարապետ	Ն. ՊԵՏՐՈՍՅԱՆ		ճարտարապետաշինարարական մաս	ՓՈՒԼ		ԹԵՐԹԵՐ
ճարտարապետ	Ա. ՔԱՌՅԱՆ			ԱՆ	12	14
			ՈՐՄՆԱԼՈՐԵՐԻ ԻՐԱԿԱՆԱՑՈՒՄ	«ԷՄ ՋԻ ԴԻԶԱՅՆ» ՍՊԸ ՊԵՏ. ԼԻՑԵՆԶԻԱ 15747	