# Կտրվածք 1-1

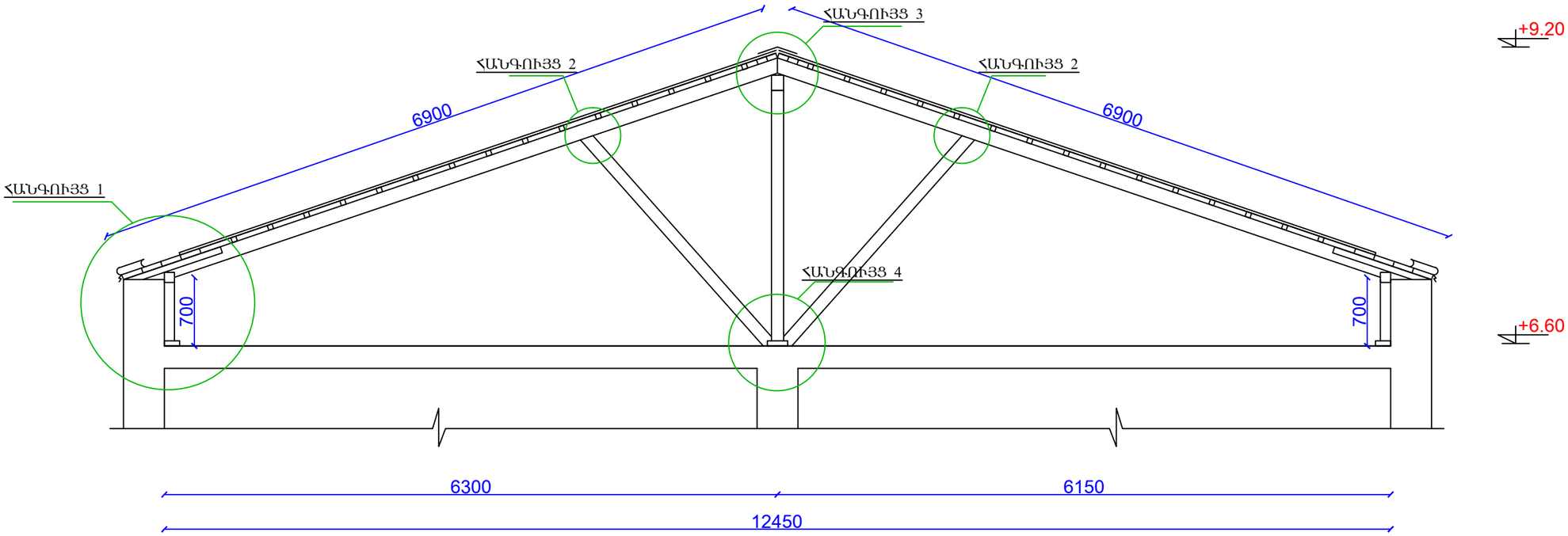


Կտրվածք 2-2

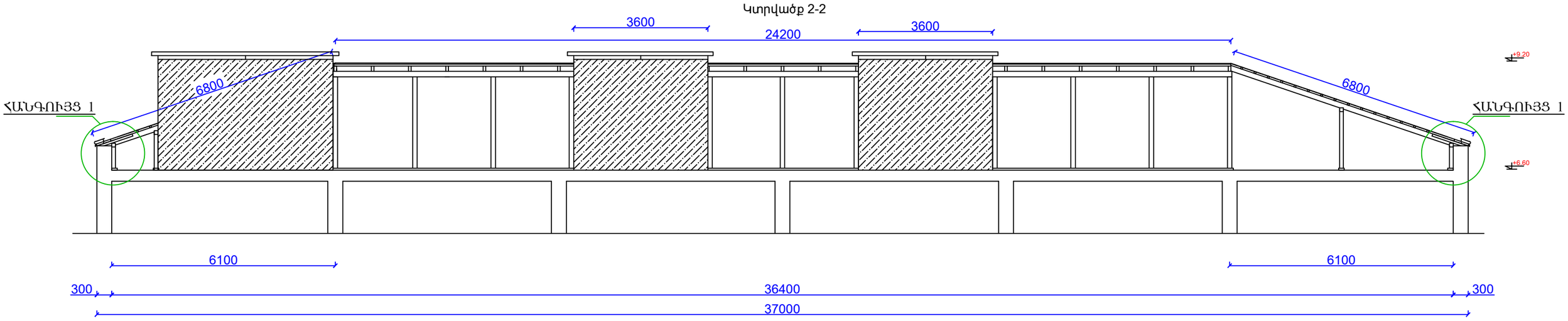


| | | | | | | |
|---|---|---|---|---|---|---|
| | | | | Սիամանթոյի անվան հ.162 հիմնական դպրոց ՊՈԱԿԻ-ի տանիքի հիմնանորոգման նախագիծ | | |
| ՆԳՃ | Ն.Սարդարյան | | | | | |
| Նախագծ. | Ն.Սարդարյան | | | | | |
| | | | | Ճարտարապետաշինարարական մաս | Փուլ | Թերթ | Թերթեր |
| | | | | | ԱՇ | 4 | 7 |
| | | | | Կտրվածք 1-1 ,Կտրվածք 2-2 | «ՍՈՒՖԵՏ» ՍՊԸ | | |