ՀԱՆԳՈՒՅՑ 2

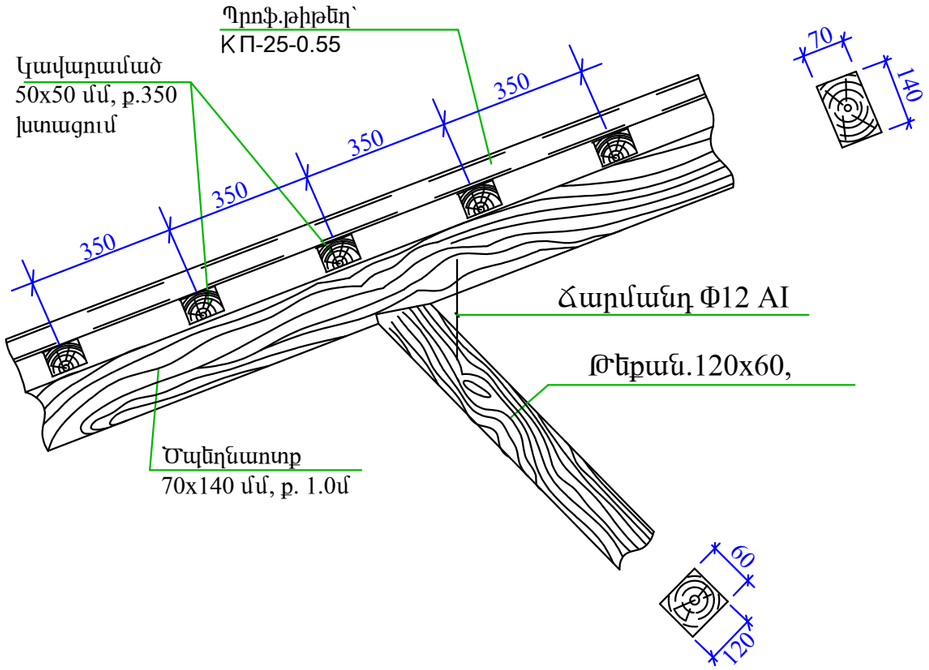

ՀԱՆԳՈՒՅՑ 3

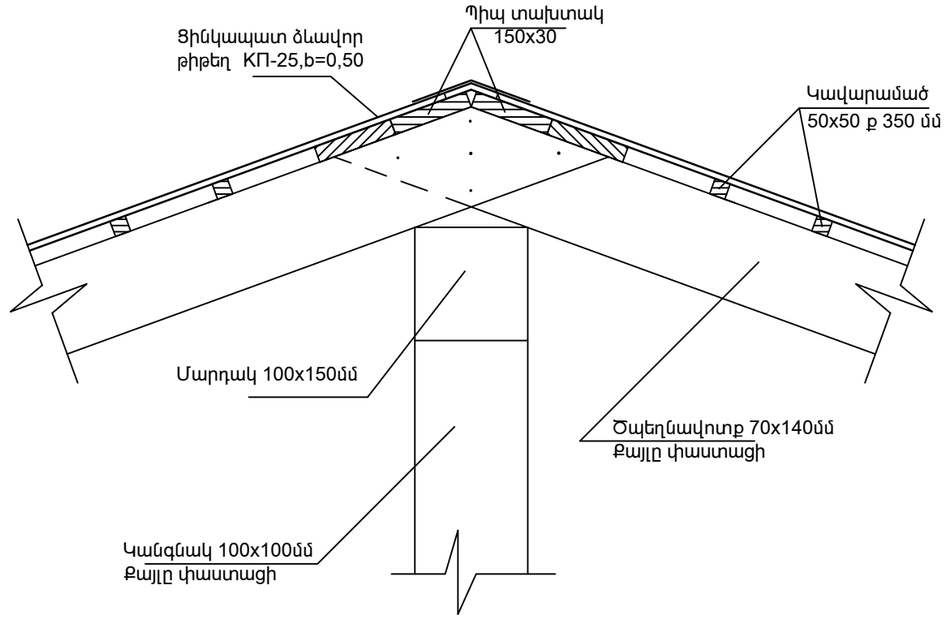

Հանգույց 1

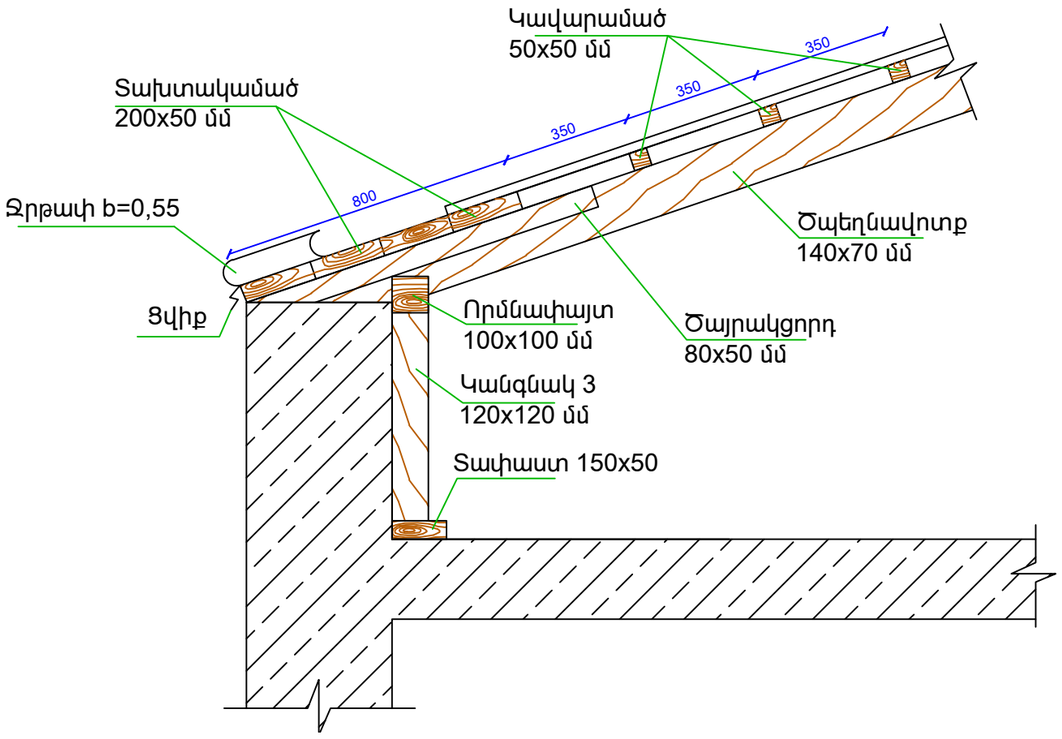

ՀԱՆԳՈՒՅՑ 4

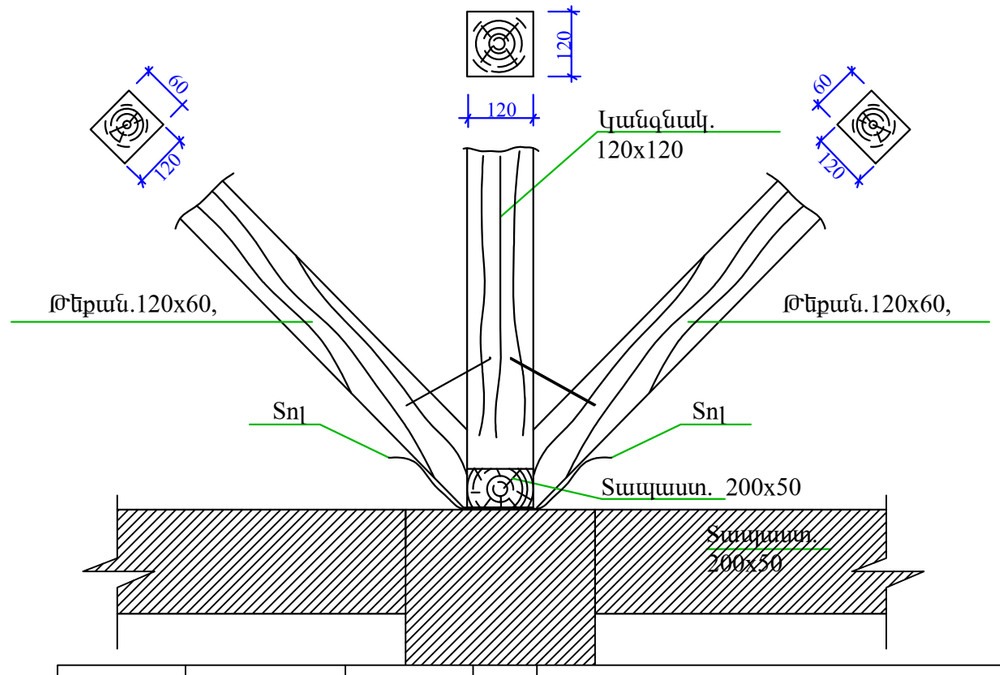

				Սիամանթոյի անվան հ.162 հիմնական դպրոց ՊՈԱԿԻ-ի տանիքի հիմնանորոգման նախագիծ		
ՆԳՃ	Ն.Սարդարյան					
Նախագծ.	Ն.Սարդարյան					
				Ճարտարապետաշինարարական մաս	Փուլ	Թերթ	Թերթեր
					ՃՇ	5	7
				Հանգույց 1, Հանգույց 2 , Հանգույց 3 Հանգույց 4	«ՍՈՒՖԵՏ» ՍՊԸ		