ԴԻՏԱՀՈՐԵՐԻ ՀԱՏԱԿԱԳԻԾ

ԴԻՏԱՀՈՐ 1

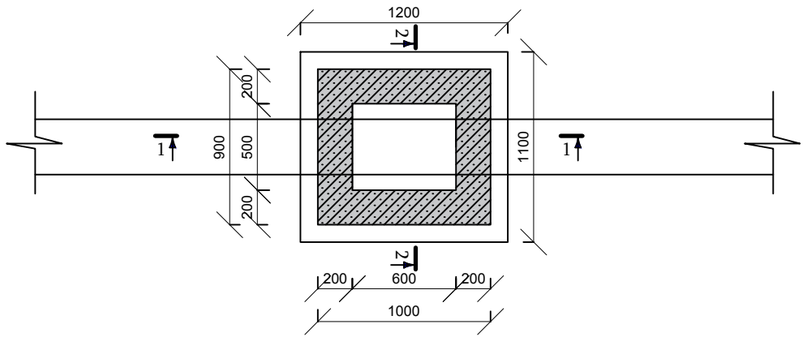

ԴԻՏԱՀՈՐ 2

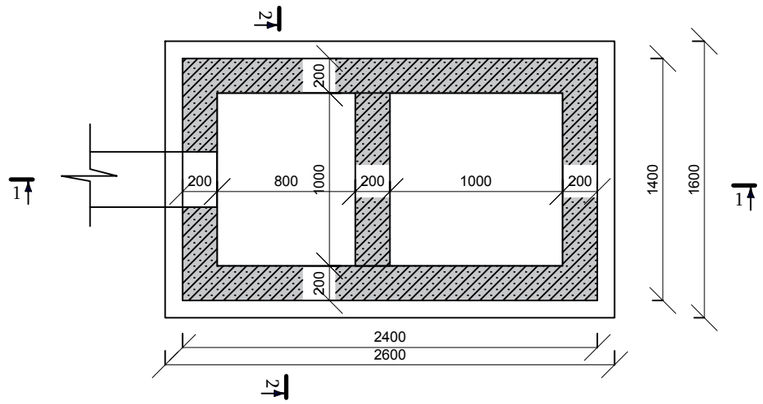

ԿՏՐՎԱԾՔ 1-1

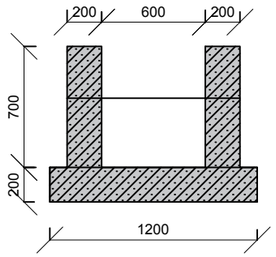

ԿՏՐՎԱԾՔ 2-2

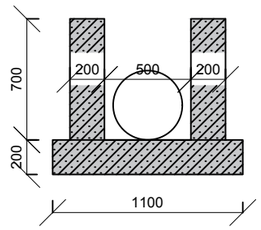

ԿՏՐՎԱԾՔ 1-1

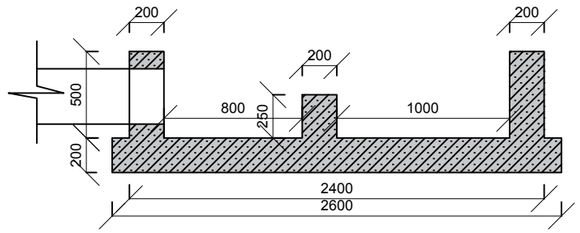

ԿՏՐՎԱԾՔ 2-2

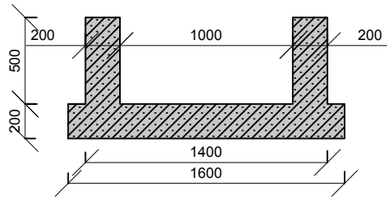

ՊԱՏՎԻՐԱՏՈՒ՝ ՎԱՂԱՇԵՆԻ ԳՅՈՒՂԱՊԵՏԱՐԱՆ						
ՏՆՕՐԵՆ	Ա. ՍԱՐԳՍՅԱՆ		Նախագծի անվանումը՝ ՀՀԳԵՂԱՐՔՈՒՆԻՔԻ ՄԱՐԶԻ ՎԱՂԱՇԵՆ ՀԱՄԱՅՆՔԻ ԳՅՈՒՂԱՊԵՏԱՐԱՆԻ ՇԵՆՔԻ, ՄՇԱԿՈՒՅԹԻ ՏԱՆ ԵՎ ԱՄԲՈԼԱՏՈՐԻԱՅԻ ԿԵՂՏԱՋՐԵՐԻ ՀԵՌԱՑՄԱՆ ՀՈՐԵՐԻ ԿԱՌՈՒՑՈՒՄ	ՓՈՒԼ	ԹԵՐԹ	ԹԵՐԹԵՐ
ՆԱԽԱԳԾԵՑ	Գ. ԱՎԵՏԻՍՅԱՆ			ԱՆ	6	6
			ԿՈՆՍՏՐՈՒԿՏԻՎ ՄԱՍ	"ԵՎՐՈ ՆԱԽԱԳԻԾ" ՍՊԸ ՊԵՏ. ԼԻՑԵՆԶԻԱ N 14701		
			Դիտահորերի հատակագծեր			