ԿԱԹՍԱՅԱՏԱՆ ՍԿԶԲՈՒՆՔԱՅԻՆ ՍԽԵՄԱ

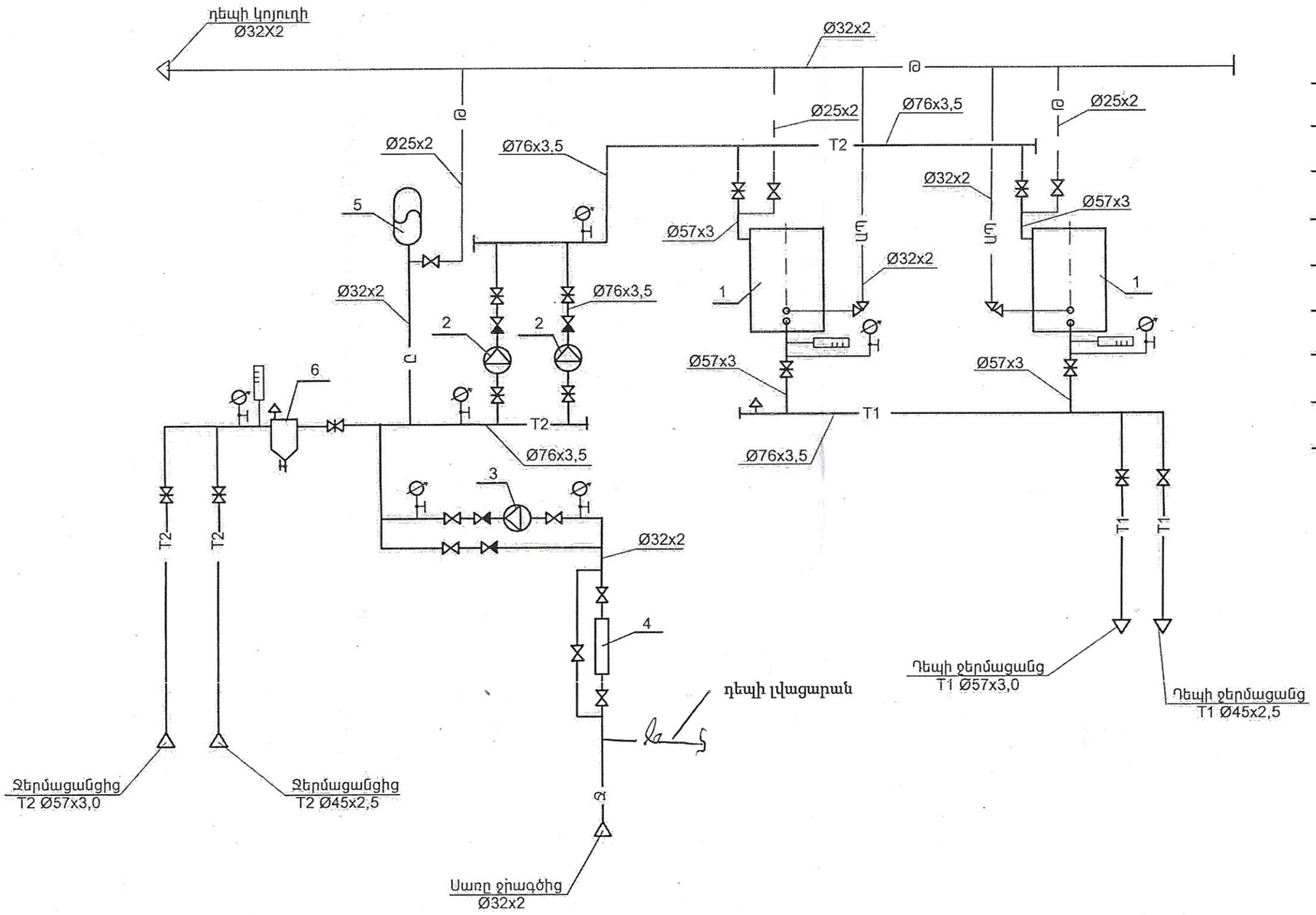

ՊԱՅՄԱՆԱԿԱՆ ՆՇԱՆՆԵՐ

—T1—	Մատակարարող ջերմատար
—T2—	Հետադարձ ջերմատար
—Ջ—	Սառը ջրի խողովակագիծ
—Թ—	Թողարկիչ խողովակագիծ
—ԱՊ—	Ապահովիչ խողովակագիծ
—Ը—	Ընդարձակիչ խողովակագիծ
	Սողնակ
	Փական
	Հետադարձ փական
	Ապահովիչ կափույր
	Օդի թողարկիչ փական
	Ճնշաչափ
	Ջերմաչափ

						Պայմանագիր N ՔՆ-ԲԲԱՀԱՇՁԲ-15/10-2			
						ՀՀ Արմավիրի մարզի Բամբակաշատ գյուղի մշակույթի տան վերանորոգում			
փոփ.	մասն.	թերթ.	փաստ.	ստորագր.	ամսաթիվ				
ՏՆՕՐԵՆ		Ն. Սարգսյան				Կաթսայատուն	Փուլ	Թերթ	Թերթեր
ՆԱԽԱԳԾԵՑ		Ն. Սարգսյան					ԱՆ	15	15
						Կաթսայատան սկզբունքային սխեմա	«ՍԱՐԳԻՍ ԵՎ ՄԱՐԻԱՆՆԱ» ՍՊԸ		