Հծ-2

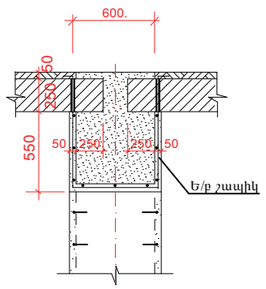

Հծ-4

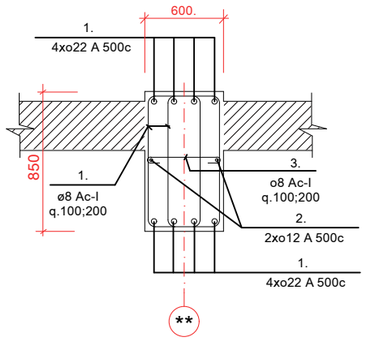

Հծ-5

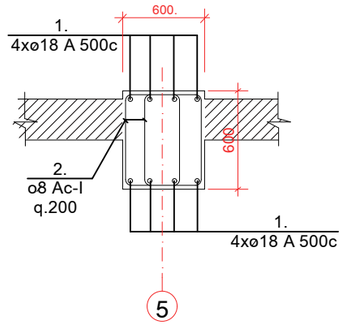

Հծ-6

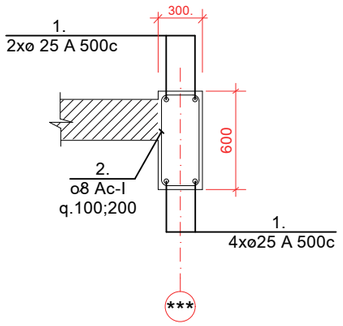

ԿՏՐՎԱԾՔ 2-2 Մ 1:50

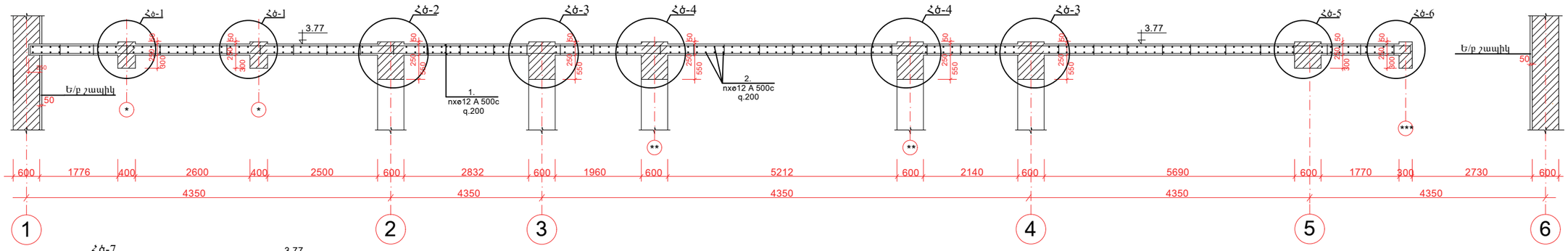

Հծ-7

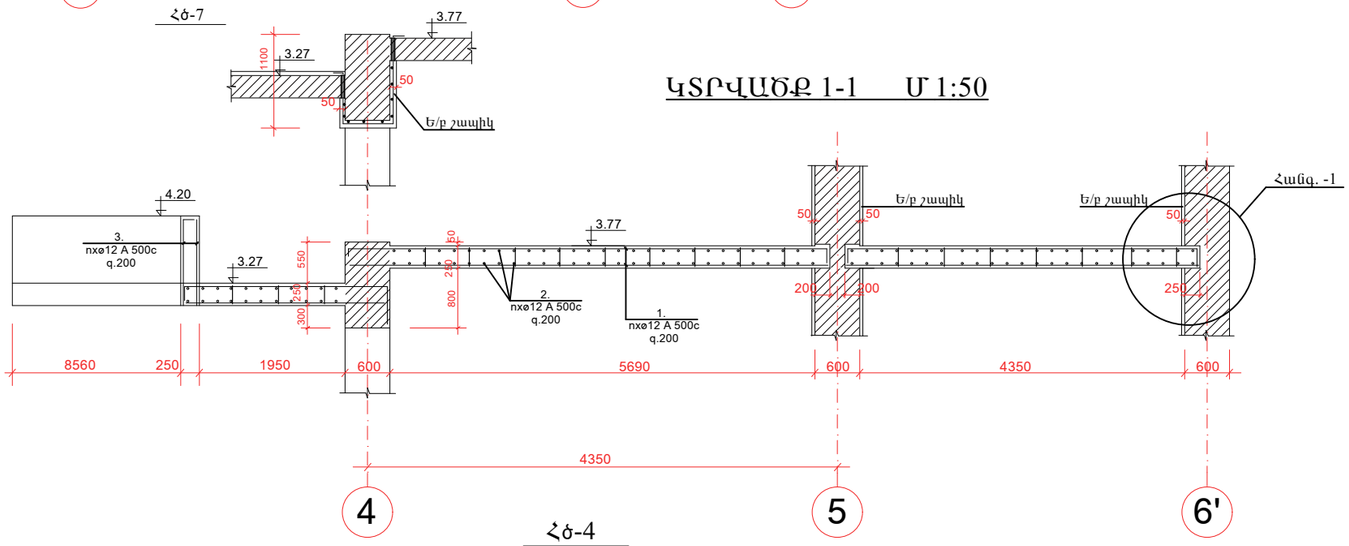

ԿՏՐՎԱԾՔ 1-1 Մ 1:50

Հծ-1

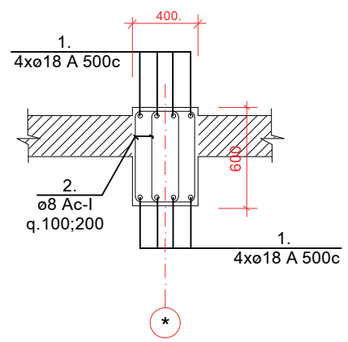

Հծ-3

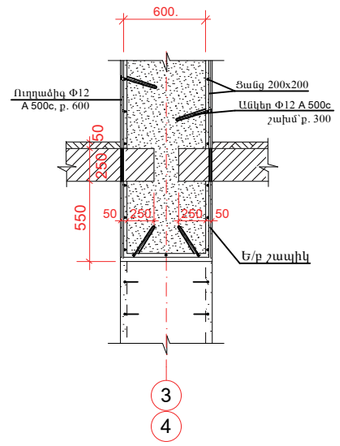

Հծ-4

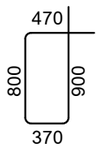

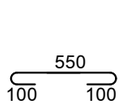

Հծ-4

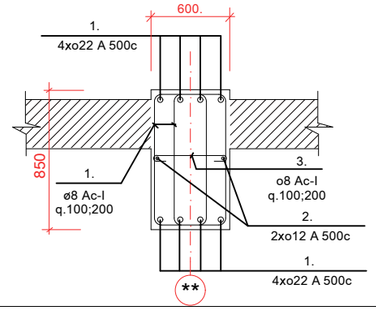

Հծ-1

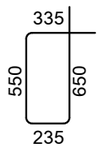

ՓՈՓ.	ՄԱՍՏ.	ԹԵՐԹ	№ՓԱՍ.	ՍՏՈՐ.	ԱՄ. ԱՍՍ.	ՀՀ ԱՐՄԱՎԻՐԻ ՄԱՐԶԻ ԲԱՄԲԱԿԱՇԱՏ ԳՅՈՒՂԻ ՄՇԱԿՈՒՅԹԻ ՏԱՆ ՎԵՐԱՆՈՐՈԳՈՒՄ		
ՆԱԽԱԳԾԵՑ		Հ. ՀՈՎՍԵՓՅԱՆ				ՃԱՐՏԱՐԱՊԵՏԱՇԻՆԱՐԱՐԱԿԱՆ ՄԱՍ	ՓՈՒԼ.	ԹԵՐԹ	ԹԵՐԹԵՐ
							ԱՆ	կլ-19	37
						ԿՏՐՎԱԾՔ 1-1 Մ 1:50 ԿՏՐՎԱԾՔ 2-2 Մ 1:50	Հ-1--- Հ-7	«ՄԱՐԳԻՍ ԵՎ ՄԱՐԻԱՆՆԱ» ՍՊԸ	