## Հծ -4-ի ամրանավորումը
Մ 1: 25

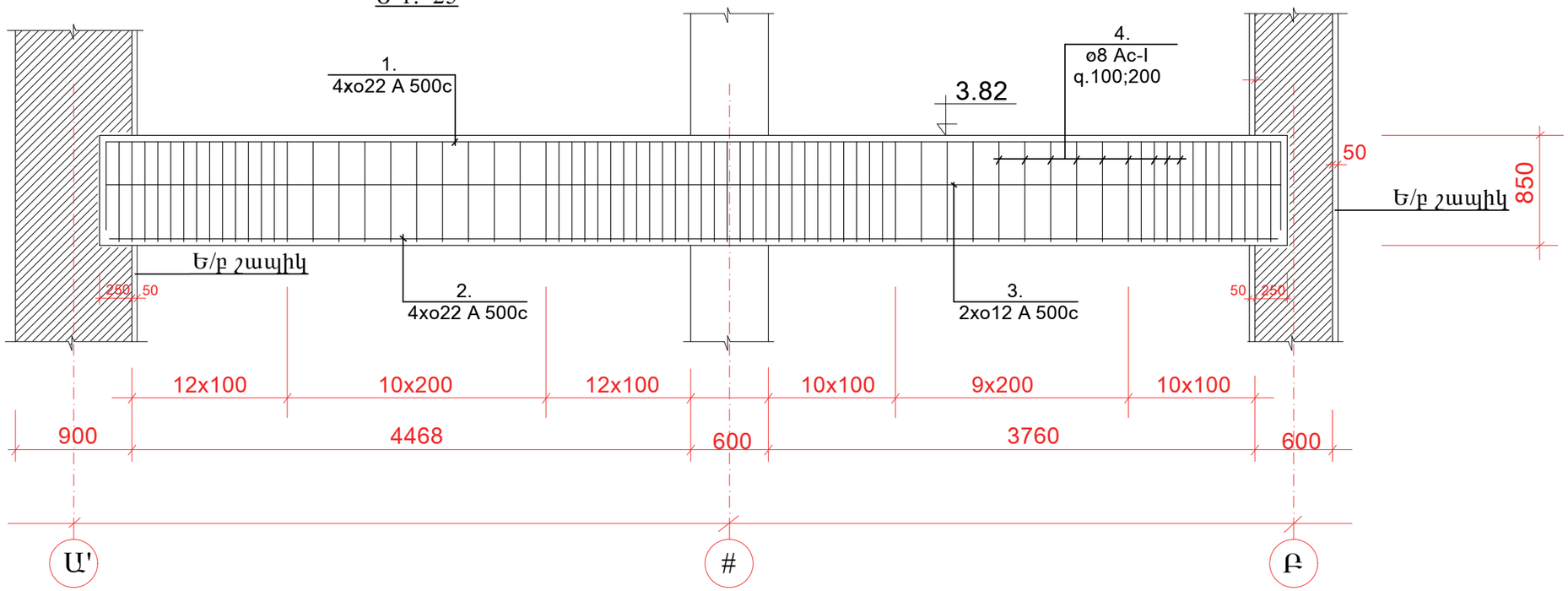


## Հծ -1-ի ամրանավորումը
Մ 1: 25

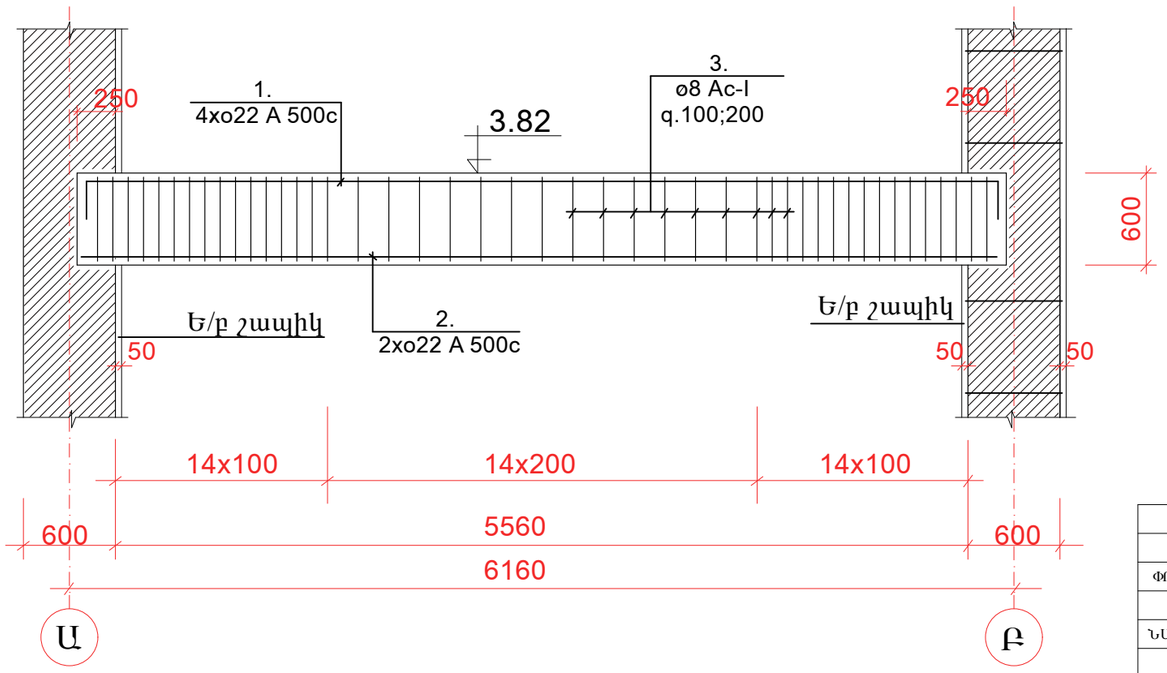


## Հանգ. -1

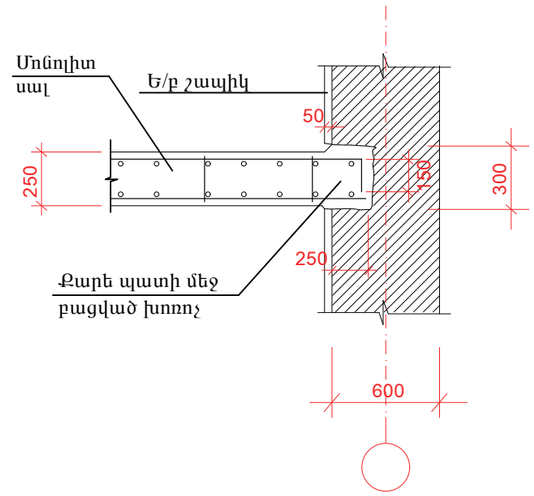


Տես կլ-19

| | | | | | | |
|---|---|---|---|---|---|---|
| ՀՀ ԱՐՄԱՎԻՐԻ ՄԱՐԶԻ ԲԱՄԲԱԿԱՇԱՏ ԳՅՈՒՂԻ ՄՇԱԿՈՒՅԹԻ ՏԱՆ ՎԵՐԱՆՈՐՈԳՈՒՄ | | | | | | |
| ՓՈՓ. | ՄԱՍՆ. | ԹԵՐԹ | №ՓԱՍ. | ՍՏՈՐ. | ԱՄ. ԱՍՍ. | |
| ՆԱԽԱԳԾԵՑ | Հ. ՀՈՎՍԵՓՅԱՆ | | | | | ՃԱՐՏԱՐԱՊԵՏԱՇԻՆԱՐԱՐԱԿԱՆ ՄԱՍ |
| ՓՈՒԼ | ԹԵՐԹ | ԹԵՐԹԵՐ | | | | |
| ԱՆ | կլ-21 | 37 | | | | |
| Հեծան՝ 1-ի և 4-ի ամրանավորումը, հանգույց -1 | | | | | | «ՄԱՐԳԻՍ ԵՎ ՄԱՐԻԱՆՆԱ» ՍՊԸ |