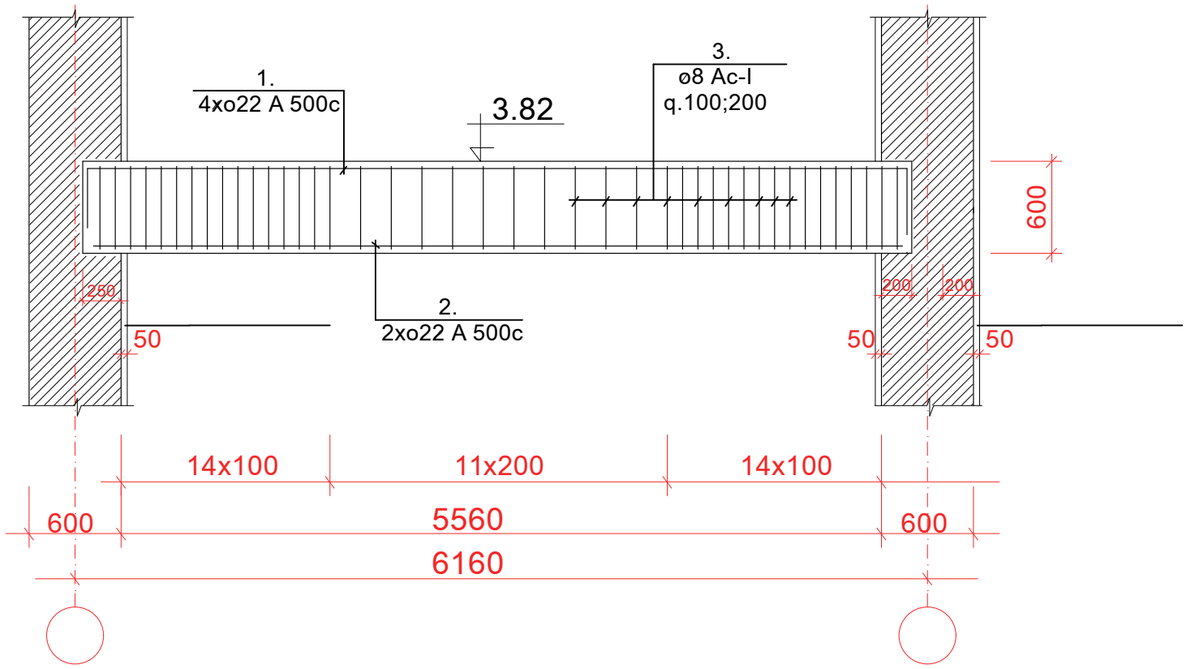

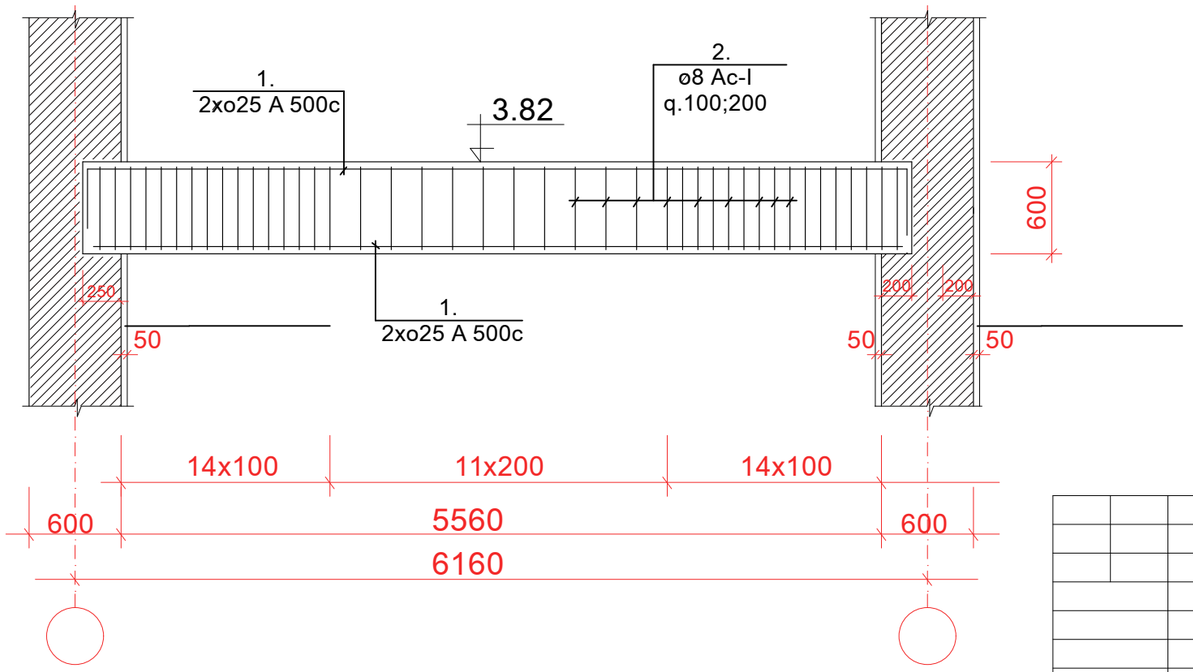

N/N				
1.				
2.				
3.				
1.				
2.				
3.				
1.				
2.				
3.				
1.				
2.				
3.				
1.				
2.				
3.				
1.				
2.				
3.				
4.				

№