Պեմզաբլոկից շարվածքի ֆրագմենտ Մ 1:16

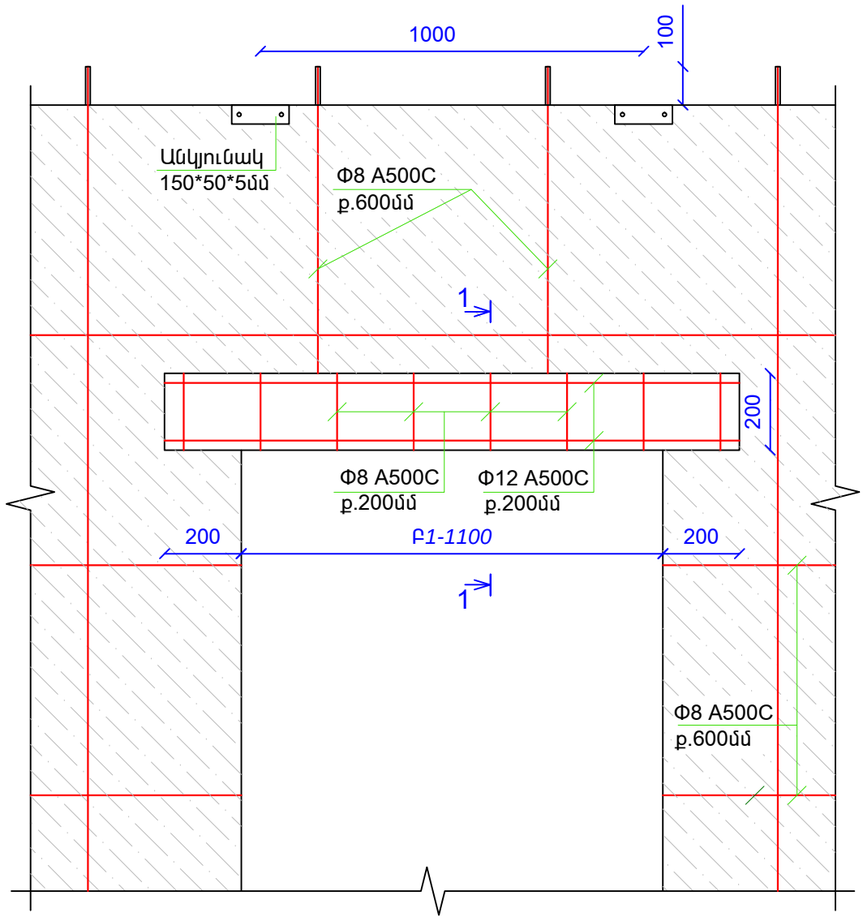

Կտրվածք 1-1 Մ 1:16
(200մմ պեմզաբլոկից շարվածքի համար)

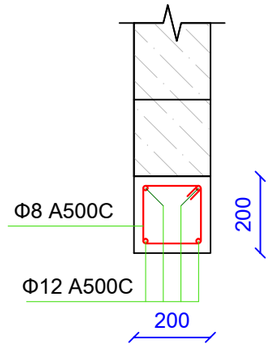

Կտրվածք 1-1 Մ 1:16
(200մմ պեմզաբլոկից շարվածքի համար)

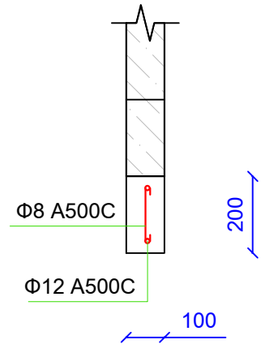

Սանհանգույցներում իրականացվող պեմզաբլոկից միջնորմների ֆրագմենտ 100մմ, h=2.1մ Մ 1:20

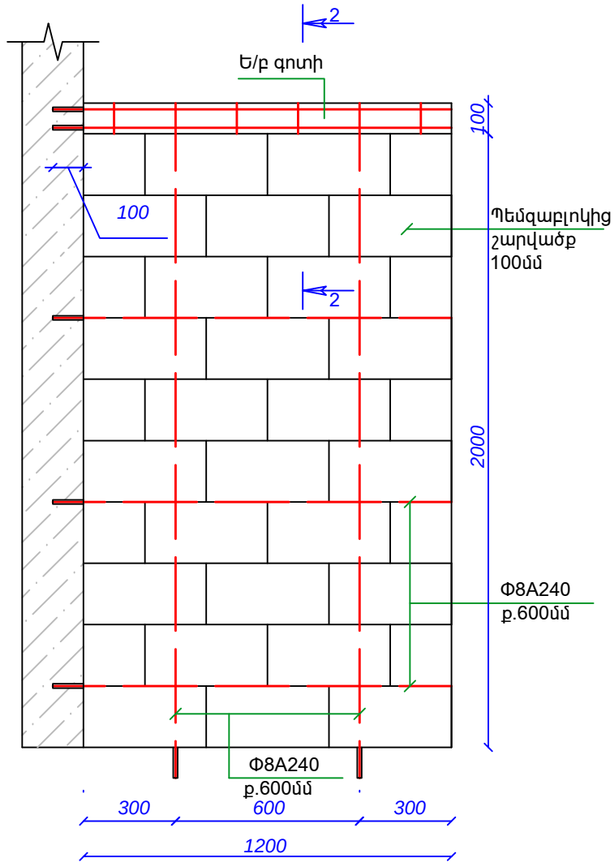

Կտրվածք 2 - 2 Մ 1:10

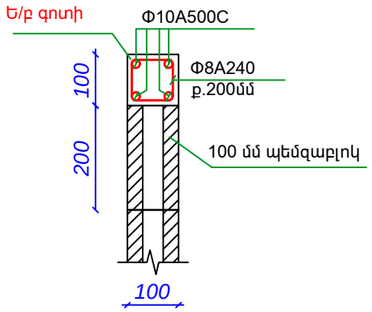

Չափ.մ.	Մաս.թ.	Թերթեր	Փաստ.	Ստորագր.	Ամսաթիվ	Պատվիրատու՝ << ի Սիամանթոյի անվան հ.162 հիմն. դպրոց>> ՊՈԱԿ Պատվեր՝ N 162ԴՊ-ԲԸԱՀԾՁԲ-17-1		
Ն.Գ.Ճ.		Հ. Հովսեփյան			« Սիամանթոյի անվան հ.162 հիմնական դպրոց» ՊՈԱԿ-ի թվով 2 մանաշենքերի առաջին հարկերի վերանորոգման նախագիծ	Էտապ	Թերթ	Թերթեր
Նախագծող		Ա. Եդիգարյան				ԳՇ	10	12
					Պեմզաբլոկից շարվածքների իրականացման ֆրագմենտներ և հանգույցներ	<<Սուֆետ>> ՍՊԸ		