ՃԱՐՏԱՐԱՊԵՏԱԿԱՆ ԹԵՐԹԵՐԻ ԼՐԱՑԱՆԿ

ԱՆՎԱՆՈՒՄ	ԷՋ	ԷՋԻ ԾԱԾԿԱԳԻՐ
ԸՆԴՀԱՆՈՒՐ ՏՎՅԱԼՆԵՐ		
ՆԱԽԱԳԾԻ ԿԱԶՄԸ	1	A-001
ՊԱՅՄԱՆԱԿԱՆ ՆՇԱՆՆԵՐ	2	A-002
ՀԱՏԱԿԱԳԾԵՐ		
ՉԱՓԱԳՐՈՒԹՅՈՒՆ (ՀԱՏԱԿԱԳԻԾ ԵՎ ԿՏՐՎԱԾՔ)	3	A-101
ԱՊԱՄՈՆՏԱԺՄԱՆ ՀԱՏԱԿԱԳԻԾ	4	AD-101
ՆՈՐ ՀԱՏԱԿԱԳԻԾ	5	A-102
ՀԱՐԴԱՐՄԱՆ ՀԱՏԱԿԱԳԻԾ	6	A-103
ՍԱԼԱՊԱՏԱՆ ՀԱՏԱԿԱԳԻԾ	7	A-104
ԿԱՀԱՎՈՐՄԱՆ ՀԱՏԱԿԱԳԻԾ	8	A-105
ԿՏՐՎԱԾՔՆԵՐ		
ԿՏՐՎԱԾՔ 1	9	A-301
ԴՐՎԱԳՆԵՐ		
ԴՐՎԱԳ FRG.01	10	A-401
ՀԱՆԳՈՒՅՑՆԵՐ		
ԽՈՐՇԻ ԿՈՆՍՏՐՈՒԿՏԻՎ ԸՆԴԼԱՅՆՈՒՄ D.01	11	A-501
ՇՐԻՇԱԿ ԵՎ ՊԱՏԻ ՄԵՋ ՆԵՐԿԱՌՈՒՑՎԱԾ ՍԱԿԱՌ D-02	12	A-502
F.1 ՀԱՏԱԿԻ ՀԱՏՈՒՅԹ	13	A-503

ԱՆՎԱՆՈՒՄ	ԷՋ	ԷՋԻ ԾԱԾԿԱԳԻՐ
ԴՌՆԵՐ, ԼՈՒՍԱՄՈՒՏՆԵՐ, ԱՊԱԿԵ ՄԻՋՆՈՐՄՆԵՐ		
ԴՈՒՌ, ԼՈՒՍԱՄՈՒՏ ԵՎ ԱՊԱԿԵՊԱՏ ՄԻՋՆՈՐՄՆԵՐ	14	A-801
ԱՊԱԿԵ ՄԻՋՆՈՐՄՆԵՐ	15	A-802
ԷԼԵԿՏՐԱԿԱՆՈՒԹՅԱՆ ԳԾԱԳՐԵՐ		
ԷԼԵԿՏՐԱԿԱՆ ՀՈՂԱՆՑՄԱՆ ՍԽԵՄԱՏԻԿ ՀԱՏԱԿԱԳԻԾ	16	E-101
ՄԱԼՈՒԽՆԵՐԻ ՄՈՆՏԱԺՄԱՆ ՍԽԵՄԱՏԻԿ ՀԱՏԱԿԱԳԻԾ	17	E-102
ԷԼ. ՊԻՏՈՒՅՔՆԵՐԻ ՏԵՂԱԿԱՊՄԱՆ ՀԱՏԱԿԱԳԻԾ	18	E-103
ՀԱՏԱԿԻ ԷԼԵԿՏՐԱԿԱՆ ՋԵՌՈՒՑՄԱՆ ՀԱՏԱԿԱԳԻԾ	19	E-104
ԷԼԵԿՏՐԱԿԱՆ ՋԵՌՈՒՑԻՉ ԿՈՆՎԵԿՏՈՐՆԵՐԻ ՏԵՂԱԿԱՊՄԱՆ ՀԱՏԱԿԱԳԻԾ	20	E-105
ԼՈՒՍԱՏՈՒՆԵՐ ԵՎ ԿԱՀՈՒՅՔ		
ԼՈՒՍԱՏՈՒՆԵՐ LTG-01, LTG-02, LTG-03	21	Q-101
ԳՐԱՍԵՂԱՆ FRN-01	22	Q-102
ԸՆԴՈՒՆԱՐԱՆԻ ՍԵՂԱՆ FRN-02	23	Q-103
ՊԱՀԱՐԱՆ FRN-03 ՍԵՐՎԵՐԻ ՀԱՄԱՐ	24	Q-104
ՊԱՀԱՐԱՆ FRN-04 ՄԵԾ ՏՊԻՉԻ ՀԱՄԱՐ	25	Q-105
ՊԱՀԱՐԱՆ FRN-05	26	Q-106
ՊԱՀԱՐԱՆ FRN-06	27	Q-107
ԱԹՈՌՆԵՐ FRN-07, FRN-08	28	Q-108

ՆԱԽԱԳԾԱՅԻՆ ԹԻՄ

ՃԱՐՏԱՐԱՊԵՏ՝ Զոհրաբ ԲԱՈՒԵՐ
ԿՈՆՍՏՈՒԿՏՈՐ՝ Հրանտ ԻՍԱԳՈՒԼՅԱՆ
ՆԱԽԱՀԱՇՎՈՂ՝ Արտեմ ՀԱԿՈԲՅԱՆ

ՆԱԽԱԳԾԻ ԿԱԶՄԸ

ՀՀ	ՄԱՍ	ՀԱՊԱՎՈՒՄ
1	ՃԱՐՏԱՐԱՊԵՏԱԿԱՆ ԼՈՒԾՈՒՄՆԵՐ	ՃԼ
2	ԿՈՆՍՏՐՈՒԿՏՈՐԱԿԱՆ ԼՈՒԾՈՒՄՆԵՐ	ԿԼ
3	ԾԱՎԱԼԱԹԵՐԹ	

Նախագծի հասցե՝ Մեղրիի համայնքապետարան
ՀԵՌ. +37494452185, z@zohrab-bauer.com

Ճարտարապետ	Զ. ԲԱՈՒԵՐ	

ՔԱՂԱՔԱՑԻՆԵՐԻ ՍՊԱՍԱՐԿՄԱՆ ԳՐԱՍԵՆՅԱԿԻ ՎԵՐԱԿԱՌՈՒՑՄԱՆ ԵՎ ՆՈՐՈԳՄԱՆ ՆԱԽԱԳԻԾ:

Էջ	Փուլ	Մաս
1	ԱՆ	ՃԼ

Նախագծի կազմը

էջի ծածկագիր
A-001

Ստուգված		Ուղղում	...	Ուղղի/ֆայլ՝ Ֆայլի տարեթիվ՝	GIZ Retrofit_A_27.3_Meghri_CD_170325.pln 2017-03-25	Տպված է	2017-03-25, 01:29

ԳՈՏԻՆԵՐ

սենյակի համար (դիրք) → 101.A
մակերես → 2.5 m²
հատակի տեսակ → F.2
առաստաղի բարձրություն → H: 3.00 m

ՀԱՏԱԿՆԵՐ

FE.3
հատակի տիպի դիրք
F. Նոր հատակ
FE. Գոյություն ունեցող հատակ
FR. Վերանորոգվող

ԼՈՒՍԱՄՈՒՏՆԵՐ

տեսք 1:100 մասշտաբում

Լուսամուտի դիրք → [W-1.01
Հերթական համար
1=Արտաքին լուսամուտ
2=Ներքին լուսամուտ

ԴՌՆԵՐ

Դռան դիրք → [D-1.01
Հերթական համար
1=Արտաքին դուռ
2=Ներքին դուռ

ՍԱՆԻՏԱՐԱԿԱՆ ԿԱՀԱՎՈՐՄԱՆ ՊԱՅՄԱՆԱԿԱՆ ՆՇԱՆՆԵՐ

Նշան	Անվանում
	լվացարան
	զուգարանակոնք

ԱՌԱՆՑՔՆԵՐ

Ա
1

ՀՅՈՒՍԻՍ

ՀՅ

ՄՈՒՏՔԵՐ

ԿՏՐՎԱԾՔՆԵՐ

6
A-301
կտրվածքի դիրք
էջի ծածկագիր

կտրվածքի դիրք
1
A-501
էջի ծածկագիր

ՊԱՏԵՐ

WN-1.01
Պատի դիրք
Հերթական համար
Խումբ
WE=Առկա պատ
WD=Քանդվող պատ
WN=Նոր պատ

ՀԱՆԳՈՒՅՑՆԵՐ

01
A-501
դիրք
էջի ծածկագիր

ԷԼ. ՍԱՐՔԵՐԻ ՊԱՅՄԱՆԱԿԱՆ ՆՇԱՆՆԵՐ

Նշան	Անվանում
	ԱՆՋԱՏԻՉ 1 ՍՏԵՂՆՈՎ
	ԱՆՋԱՏԻՉ 2 ՍՏԵՂՆՈՎ
	ՕԴԱՓՈԽԻՉԻ ԱՆՋԱՏԻՉ
IP55	ՎԱՐԴԱԿ, IP 55
	ՎԵՐԱԴԻՐ ՎԱՐԴԱԿ
2900	ՄԱԼՈՒԽԻ ԴՈՒՐՍ ԲԵՐՈՒՄ ՕԴԱՓՈԽԻՉԻ ՀԱՄԱՐ, H=2900
	ՕԴԱՓՈԽԻՉ
	ԼՈՒՍԱՎՈՐՈՒԹՅԱՆ ԼԱՄՊ
	ԱՌԱՍՏԱՂԻ ՎԵՐԱԴԻՐ ԼՈՒՍԱՏՈՒ
	ՄԱԼՈՒԽ
D2 H=150	Թվային ցանցի վարդակ՝ 2 խրոցով, 150 մմ բարձրության վրա
SD	Ծխի տվիչ
MD	Շարժման տվիչ
EP-1	Էլեկտրական հոսանքի վահանակ 1

ՀԱՊԱՎՈՒՄՆԵՐ

ՀԱՊԱ-ՎՈՒՄ-ՆԵՐ	ԱՆՎԱՆՈՒՄ
$h_կ$	Կենտրոնի բարձրությունը
max	Առավելագույն
min	Նվազագույն
FRN	Կահույք
LTG	Լուսատու
UT	Սեղանի տակ
ՓՄԹ	Փայտամանրաթելիկային թերթավալ

Նախագծի հասցե՝ Մեղրիի համայնքապետարան							
ՀԵՌ. +37494452185, z@zohrab-bauer.com							
Ճարտարապետ	Զ. ԲԱՈՒԵՐ	Bauer	ՔԱՂԱՔԱՑԻՆԵՐԻ ՍՊԱՍԱՐԿՄԱՆ ԳՐԱՍԵՆՅԱԿԻ ՎԵՐԱԿԱՌՈՒՑՄԱՆ ԵՎ ՆՈՐՈԳՄԱՆ ՆԱԽԱԳԻԾ:	Էջ	Փուլ	Մաս
				2	ԱՆ	ՃԼ
			Պայմանական նշաններ	էջի ծածկագիր A-002		
Ստուգված		Ուղղում	...	Ուղղի/ֆայլ ֆայլի տարբերակ	GIZ Retrofit_A_27.3_Meghri_CD_170325.pln 2017-03-25	Տպված է	2017-03-25, 01:30

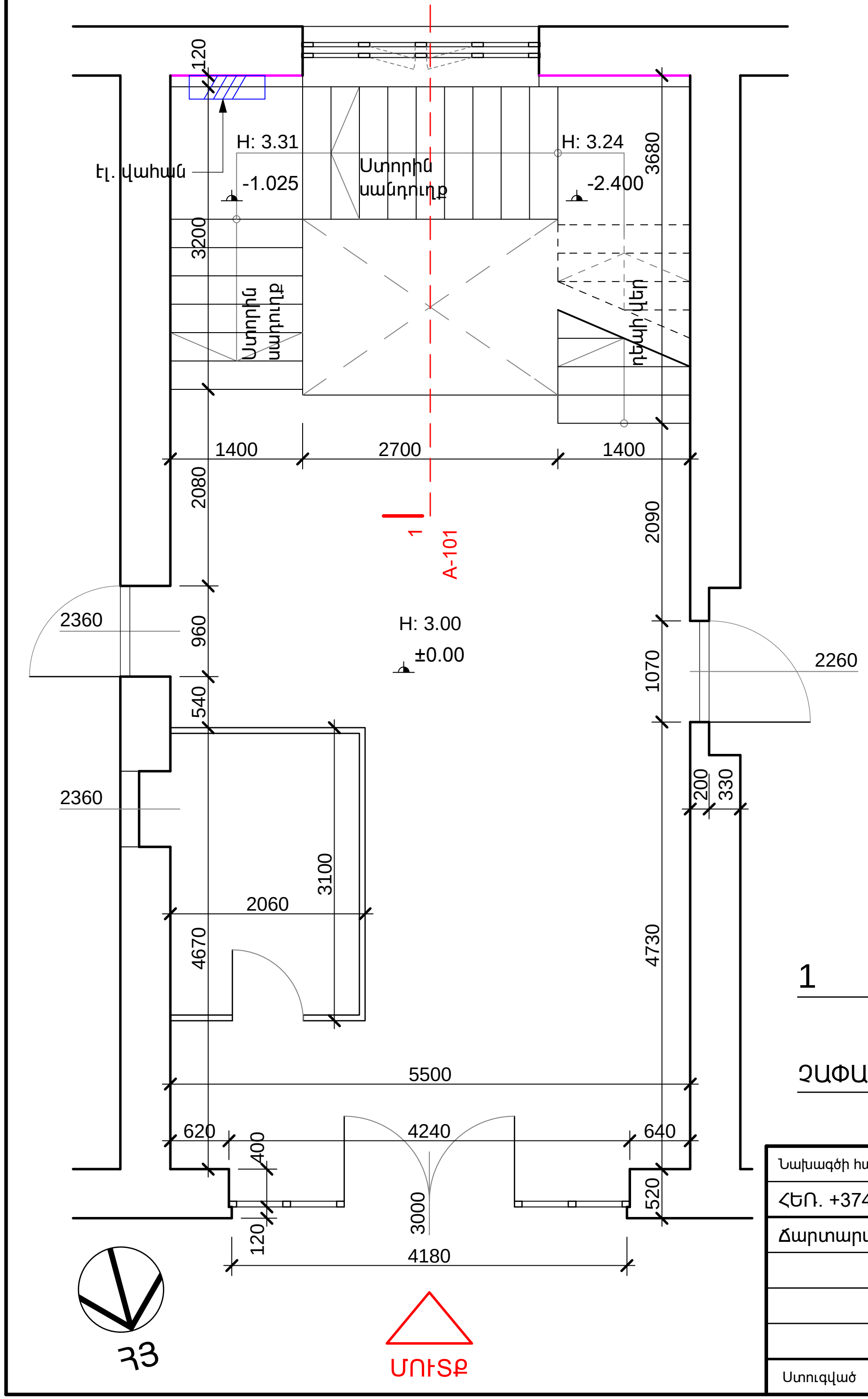

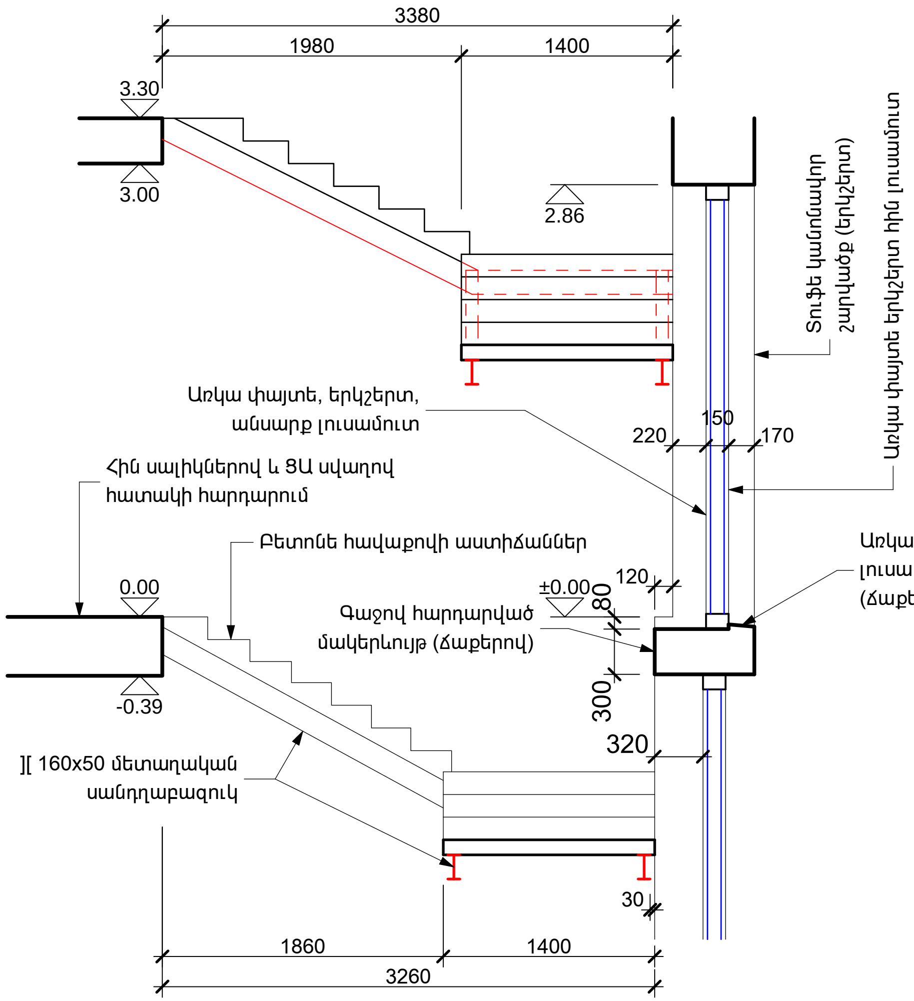

1 ԿՏՐՎԱԾՔ 1:50

ՉԱՓԱԳՐՎԱԾ ՀԱՏԱԿԱԳԻԾ 1:75

ՆՇՈՒՄ

1. Չափագրված գոտին գտնվում է շենքի 1-ին հարկում (գլխավոր մուտքի կողմից), որը փողոցի նիշից բարձր է մոտ 1.1-1.35 մ (մայթից՝ 60 սմ):
2. Չափագրության մեջ հարկի նիշը պայմանական ընդունված է ±0.000:

Նախագծի հասցե՝ Մեղրիի համայնքապետարան				
ՀԵՌ. +37494452185, z@zohrab-bauer.com				
Ճարտարապետ	Զ. ԲԱՈՒԵՐ	Bauer	ՔԱՂԱՔԱՑԻՆԵՐԻ ՍՊԱՍԱՐԿՄԱՆ ԳՐԱՍԵՆՅԱԿԻ ՎԵՐԱԿԱՌՈՒՑՄԱՆ ԵՎ ՆՈՐՈԳՄԱՆ ՆԱԽԱԳԻԾ:	Էջ: 3 / Փուլ: ԱՆ / Մաս: ՃԼ
			Չափագրություն (հատակագիծ և կտրվածք)	Էջի ծածկագիր: A-101
Ստուգված		Ուղղում ...	Ուղղի/ֆայլ՝ ֆայլի տարբերակ: GIZ Retrofit_A_27.3_Meghri_CD_170325.pln 2017-03-25	Տպված է: 2017-03-25, 01:57

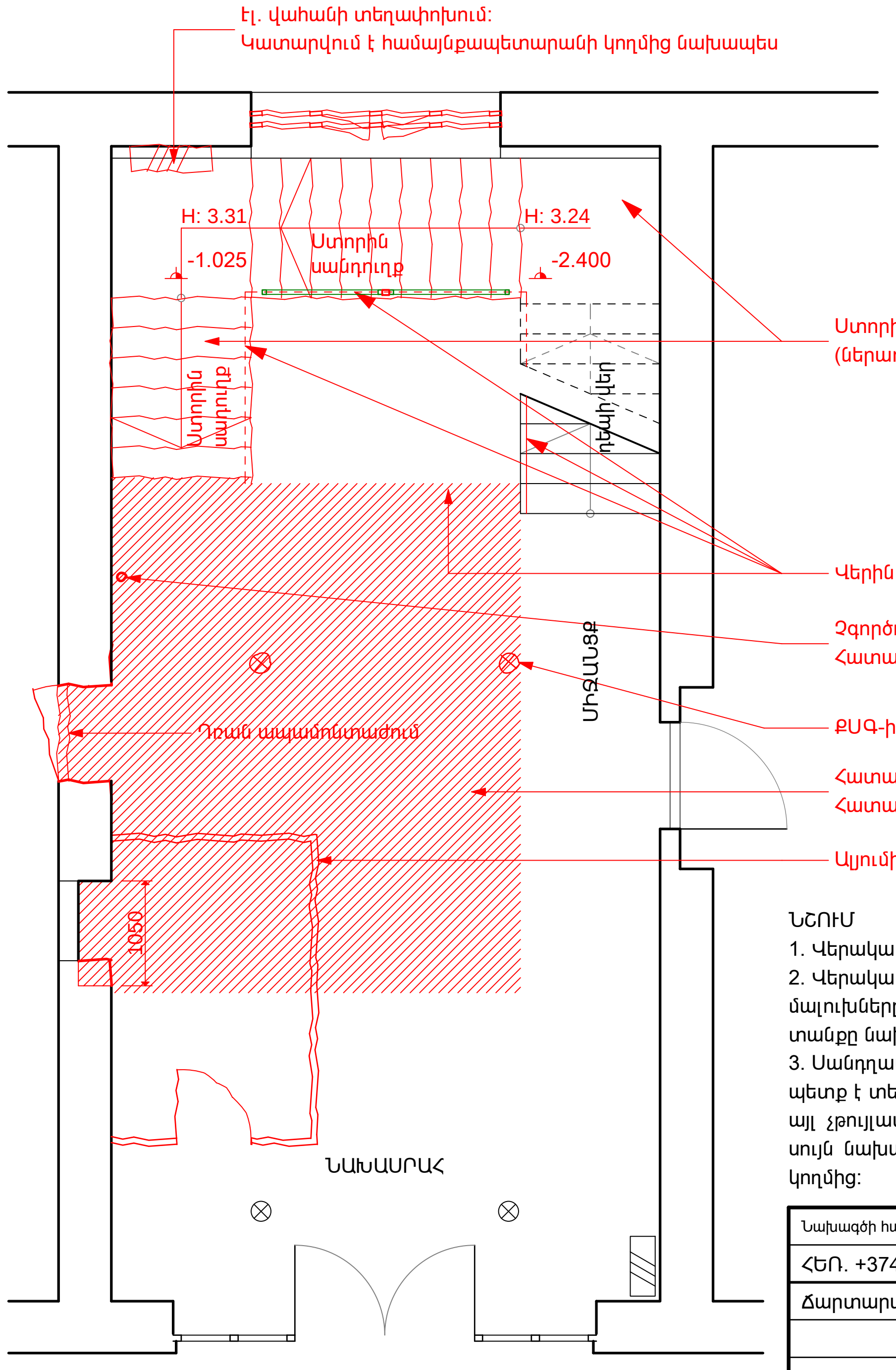

ԱՊԱՄՈՆՏԱԺՄԱՆ ՀԱՏԱԿԱԳԻԾ 1:75

ՆՇՈՒՄ

1. Վերակառուցվող գոտում բոլոր առկա էլեկտրական անջատիչները, վարդակները, լուսատուները ապամոնտաժել:
2. Վերակառուցվող սենյակներում բոլոր երևացող մալուխները ապամոնտաժել, իսկ այլ սենյակների համար տարանցիկ մալուխները տեղափոխել կամ թաքցնել պատերի/առաստաղների/սակառների մեջ: Տարանցիկ մալուխների հետ աշխատանքը նախապես համաձայնեցնել համայնքապետարանի և Ճարտարապետի հետ:
3. Սանդղավանդակի ներսում, արտաքին պատի վրա առկա հարկ(եր)ի համար տեղադրված էլեկտրական վահանները պետք է տեղափոխվեն ՀՀ գործող նորմերին համապատասխան, անվտանգ տեղ (գրասենյակից, տարհանման ուղիներից և այլ չթույլատրվող գոտիներից դուրս)` նախքան սույն նախագծով շինարարության մեկնարկը: Վերջինս չի հանդիսանում սույն նախագծի շրջանակներում իրականացվող աշխատանք և պետք է կազմակերպվի Մեղրիի համայնքապետարանի կողմից:

Նախագծի հասցե` Մեղրիի համայնքապետարան						
ՀԵՌ. +37494452185, z@zohrab-bauer.com						
Ճարտարապետ	Զ. ԲԱՈՒԵՐ	Bauer	ՔԱՂԱՔԱՑԻՆԵՐԻ ՍՊԱՍԱՐԿՄԱՆ ԳՐԱՍԵՆՅԱԿԻ ՎԵՐԱԿԱՌՈՒՑՄԱՆ ԵՎ ՆՈՐՈԳՄԱՆ ՆԱԽԱԳԻԾ:	Էջ	Փուլ	Մաս
				4	ԱՆ	ՃԼ
			Ապամոնտաժման հատակագիծ	Էջի ծածկագիր AD-101		
Ստուգված		Ուղղում ...	Ուղղի/ֆայլ` Ֆայլի տարեթիվ` GIZ Retrofit_A_27.3_Meghri_CD_170325.pln 2017-03-25	Տպված է 2017-03-25, 01:31		

ԳՈՏՈՒ ՀԱՄԱՐԸ	ԱՆՎԱՆՈՒՄԸ	ՄԱԿԵՐԵՍԸ, $մ^2$
101	ԳՐԱՍԵՆՅԱԿ (ՔՍԳ)	36

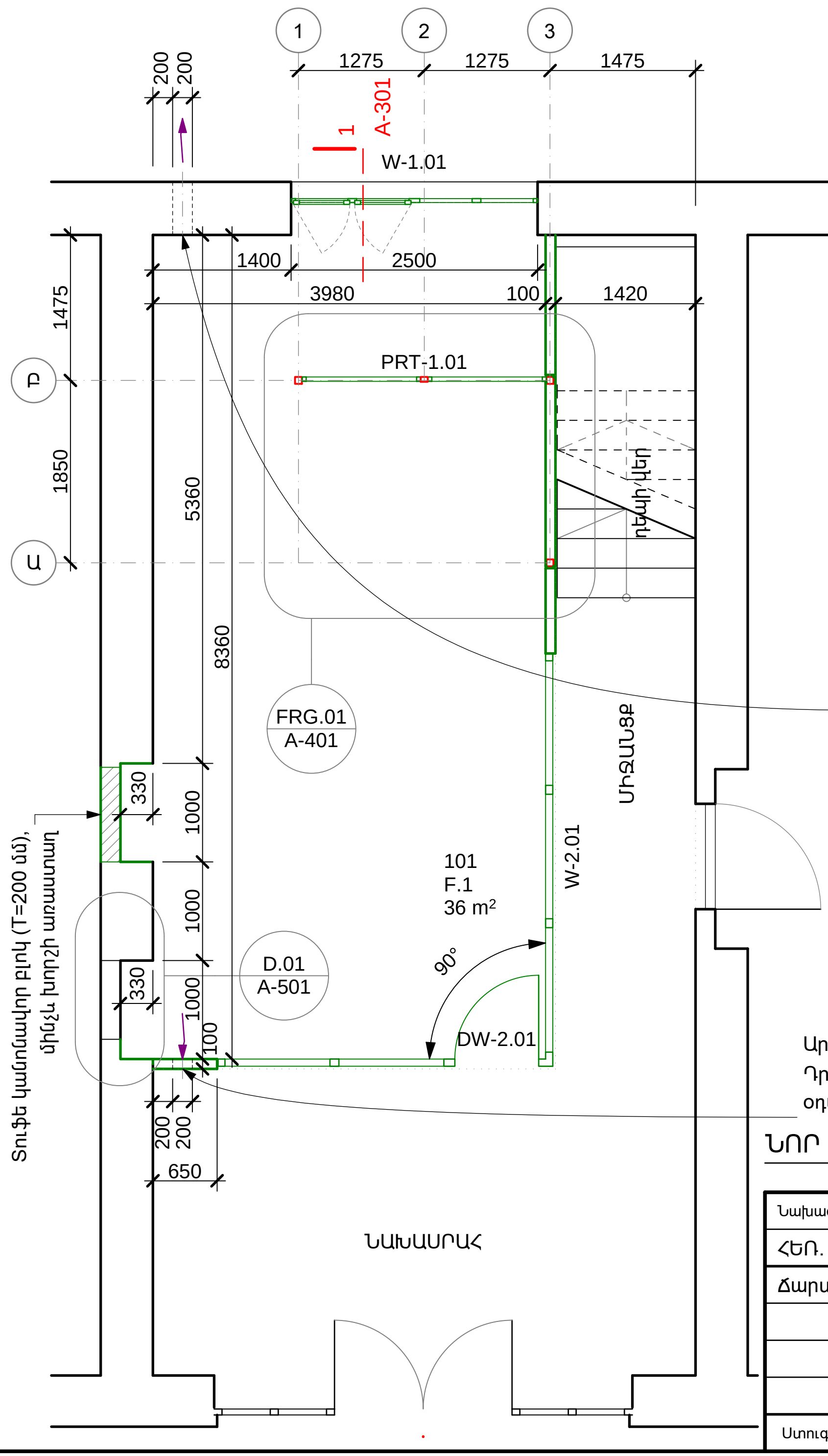

Ներածման նոր օդանցք, 200x200 մմ, $h_կ$=1800: Մեջը տեղադրել Ø200 մմ պոլիպրոպիլենե խողովակ:
Արանքները հերմետիզացնել սիլիկոնով և հարդարել ջրակայուն ծեփամածիկով:
Դրսի կողմից տեղադրել շերտավարագույր (250x250 մմ), գույնը՝ ըստ առկա տուֆի երանգի:
Ներսի կողմից տեղադրել անաղմուկ օդամուղ ավտոմատ կառավարվող
շերտավարագույրով, գույնը ՝ սպիտակ:

Արտածման նոր օդանցք, 200x200 մմ, $h_կ$=2700: Անցքի շուրջը, պատի մեջ փակել ալյումինե ԳԿԹ պրոֆիլներով:
Դրսի կողմից տեղադրել շերտավարագույր (250x250 մմ), գույնը՝ պատինը: Ներսի կողմից տեղադրել անաղմուկ
օդամուղ ավտոմատ կառավարվող շերտավարագույրով, գույնը ՝ պատինը:

ՆՈՐ ՀԱՏԱԿԱԳԻԾ 1:75

Նախագծի հասցե՝ Մեղրիի համայնքապետարան					
ՀԵՌ. +37494452185, z@zohrab-bauer.com					
Ճարտարապետ	Զ. ԲԱՈՒԵՐ	ՔԱՂԱՔԱՑԻՆԵՐԻ ՍՊԱՍԱՐԿՄԱՆ ԳՐԱՍԵՆՅԱԿԻ ՎԵՐԱԿԱՌՈՒՑՄԱՆ ԵՎ ՆՈՐՈԳՄԱՆ ՆԱԽԱԳԻԾ:	Էջ	Փուլ	Մաս
			5	ԱՆ	ՃԼ
		Նոր հատակագիծ	Էջի ծածկագիր A-102		
Ստուգված		Ուղղում ...	Ուղղի/ֆայլ ֆայլի տարբերակ	GIZ Retrofit_A_27.3_Meghri_CD_170325.pln 2017-03-25	Տպված է 2017-03-25, 01:31

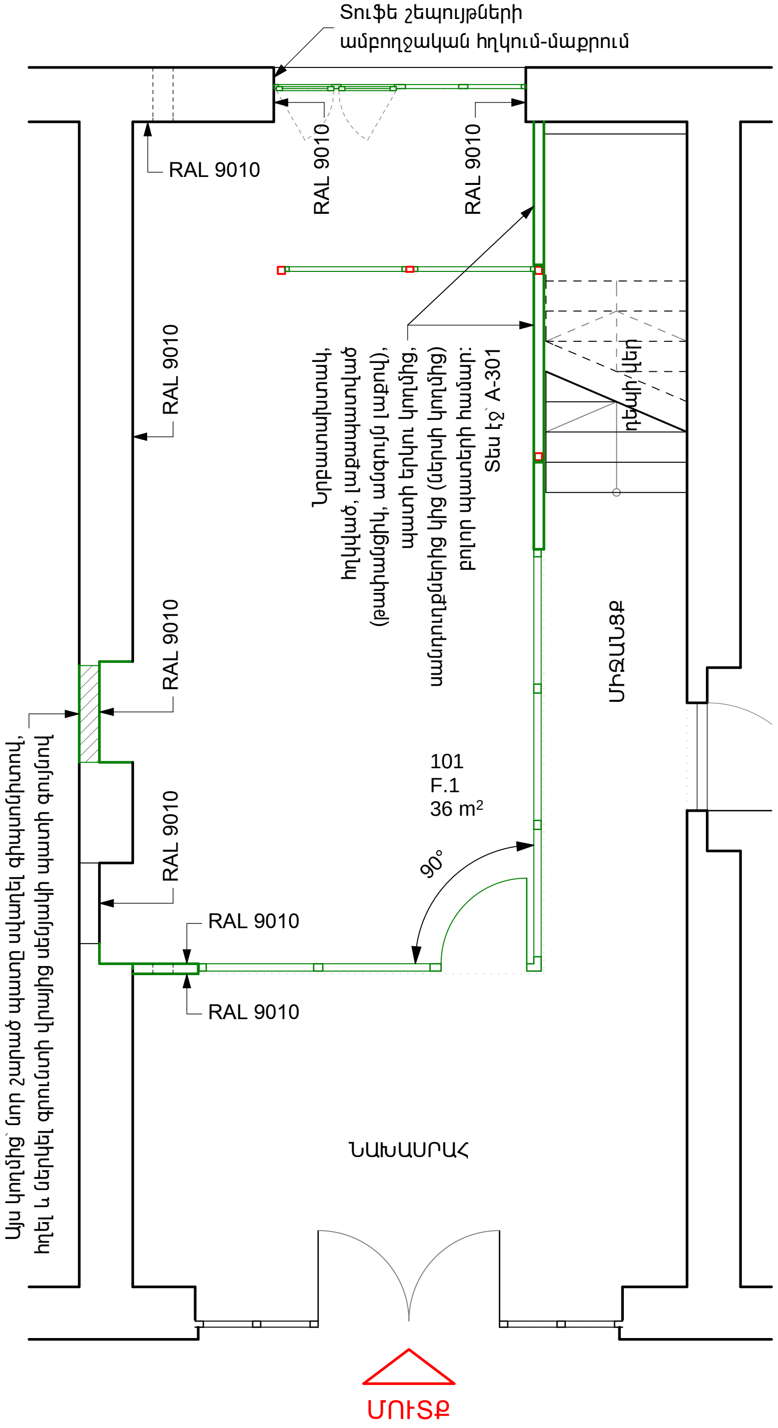

ՆՇՈՒՄ

1. Բոլոր նյութերը նախապես համաձայնեցնել ճարտարապետի հետ
2. Հատակի հարդարումը տես A-104 էջի վրա

ՀԱՐԴԱՐՎՈՂ ՄԱԿԵՐԵՎՈՒՅԹՆԵՐԻ ՄԱԿԵՐԵՍՆԵՐԸ ԸՍՏ ՆՅՈՒԹԵՐԻ ԵՎ ԳՈՒՅՆԵՐԻ				
ԳՈՏԻ	ԱՆՎԱՆՈՒՄԸ	ՊԱՏԻ ՄԱԿԵՐԵՍԸ, մ²	ԱՌԱՍՏԱՂԻ ՄԱԿԵՐԵՍԸ, մ²	ՀԱՏԱԿԻ ՄԱԿԵՐԵՍԸ, մ²
		ՆԵՐԿ, RAL 9010	ՆԵՐԿ, RAL 9016	ԿԵՐԱՄԱ-ԳՐԱՆԻՏ F.1
101	ԳՐԱՍԵՆՅԱԿ (ՔՍԳ)	35.4	44.6	36

ՀԱՐԴԱՐՄԱՆ ՀԱՏԱԿԱԳԻԾ 1:75

Նախագծի հասցե՝ Մեղրիի համայնքապետարան					
ՀԵՌ. +37494452185, z@zohrab-bauer.com					
Ճարտարապետ	Զ. ԲԱՈՒԵՐ	Bauer	ՔԱՂԱՔԱՑԻՆԵՐԻ ՍՊԱՍԱՐԿՄԱՆ ԳՐԱՍԵՆՅԱԿԻ ՎԵՐԱԿԱՌՈՒՑՄԱՆ ԵՎ ՆՈՐՈԳՄԱՆ ՆԱԽԱԳԻԾ:	Էջ / Փուլ / Մաս	6 / ԱՆ / ՃԼ
			Հարդարման հատակագիծ	էջի ծածկագիր	A-103
Ստուգված		Ուղղում	...	Ուղղի/ֆայլ ֆայլի տարբերակ: GIZ Retrofit_A_27.3_Meghri_CD_170325.pln 2017-03-25	Տպված է 2017-03-25, 01:32

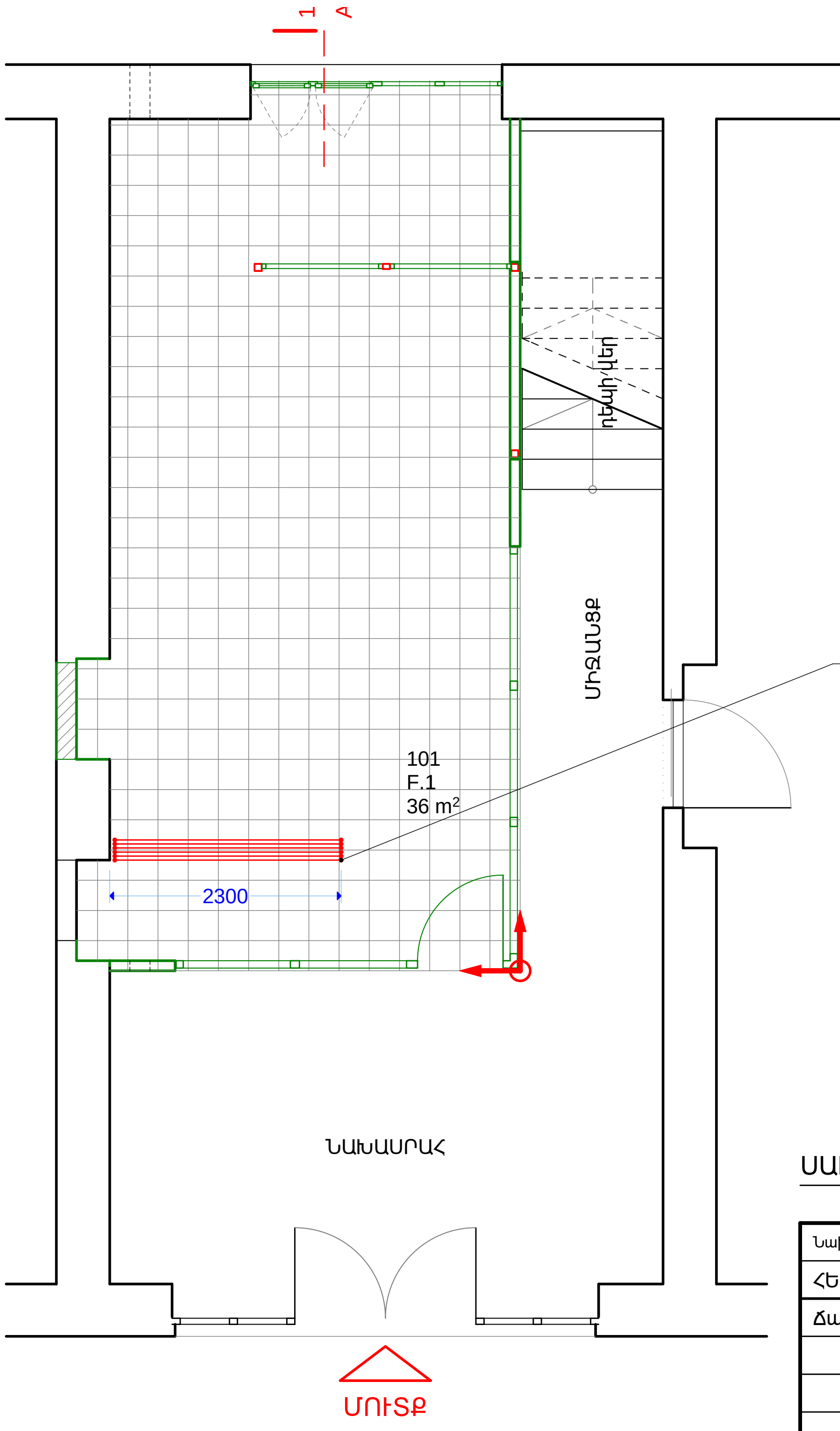

6 հատ Ø16 մմ ՊՎՔ հարթ խողովակ հատակի մեջ,
ջեռուցման շերտի տակով, գրասեղանները սնուցող մալուխների համար

ՆՇՈՒՄ

1. ՔՍԳ-ի ներսում նոր կերամագրանիտե հատակի վերին երեսը ընդունել որպես զրոյական նիշ և վերջինս պահել շենքի ներկա նախասրահի մակարդակով:
2. Կերամագրանիտի գույնը ըստ KERAMA MARAZZI SG912900N, նկարվածքը` բետոն, մակերևույթը` փայլատ, սալիկի չափը` 300x300 մմ:
3. Առաջին սալիկը տեղադրել հատակագծի վրա նշված տեղում
4. Բոլոր նյութերը նախապես համաձայնեցնել ճարտարապետի հետ
5. Սույն գծագիրը տես հատակի հատույթի գծագրի և հատակի ջեռուցման գծագրի հետ միասին

ՍԱԼԱՊԱՏՄԱՆ ՀԱՏԱԿԱԳԻԾ 1:75

Նախագծի հասցե` Մեղրիի համայնքապետարան					
ՀԵՌ. +37494452185, z@zohrab-bauer.com					
Ճարտարապետ	Զ. ԲԱՈՒԵՐ		ՔԱՂԱՔԱՑԻՆԵՐԻ ՍՊԱՍԱՐԿՄԱՆ ԳՐԱՍԵՆՅԱԿԻ ՎԵՐԱԿԱՌՈՒՑՄԱՆ ԵՎ ՆՈՐՈԳՄԱՆ ՆԱԽԱԳԻԾ:	Էջ / 7	Փուլ / ԱՆ	Մաս / ՃԼ
			Սալապատման հատակագիծ	Էջի ծածկագիր A-104		
Ստուգված		Ուղղում ...	Ուղղի/ֆայլ` Ֆայլի տարեթիվ` GIZ Retrofit_A_27.3_Meghri_CD_170325.pln 2017-03-25	Տպված է	2017-03-25, 01:32	

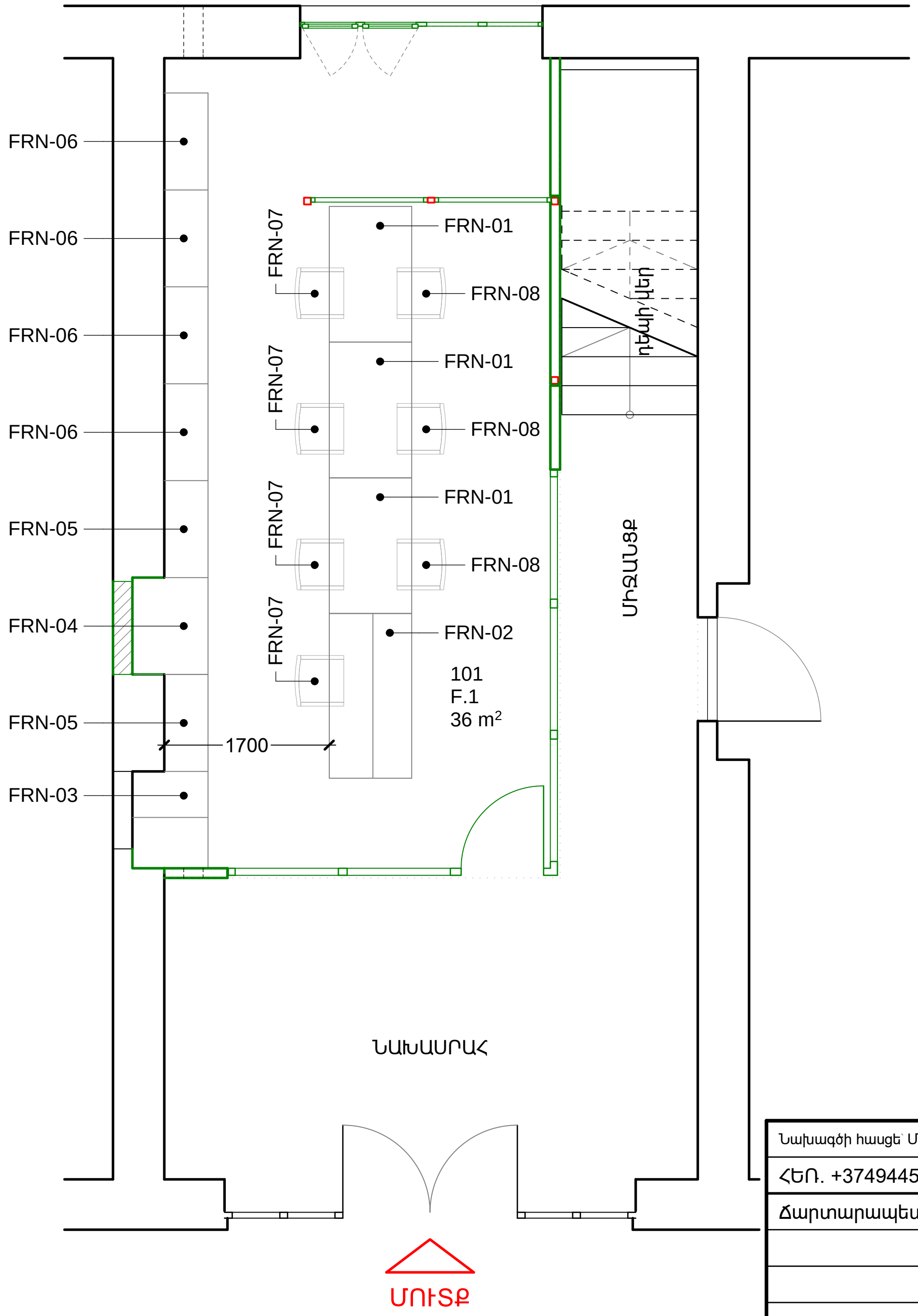

ՆՇՈՒՄ

1. FRN-07, FRN-08 աթոռների նկարները տես՝ Q-108 էջի վրա:
2. Մնացած կահույքի գծագերը տես Q-102 էջից սկսած:

ԿԱՀԱՎՈՐՄԱՆ ՀԱՏԱԿԱԳԻԾ 1:75

Նախագծի հասցե՝ Մեղրիի համայնքապետարան						
ՀԵՌ. +37494452185, z@zohrab-bauer.com						
Ճարտարապետ	Զ. ԲԱՈՒԵՐ	Bauer	ՔԱՂԱՔԱՑԻՆԵՐԻ ՍՊԱՍԱՐԿՄԱՆ ԳՐԱՍԵՆՅԱԿԻ ՎԵՐԱԿԱՌՈՒՑՄԱՆ ԵՎ ՆՈՐՈԳՄԱՆ ՆԱԽԱԳԻԾ:	Էջ	Փուլ	Մաս
				8	ԱՆ	ՃԼ
			Կահավորման հատակագիծ	Էջի ծածկագիր A-105		
Ստուգված		Ուղղում ...	Ուղղի/ֆայլ՝ Ֆայլի տարեթիվ՝ GIZ Retrofit_A_27.3_Meghri_CD_170325.pln 2017-03-25	Տպված է	2017-03-25, 01:33	

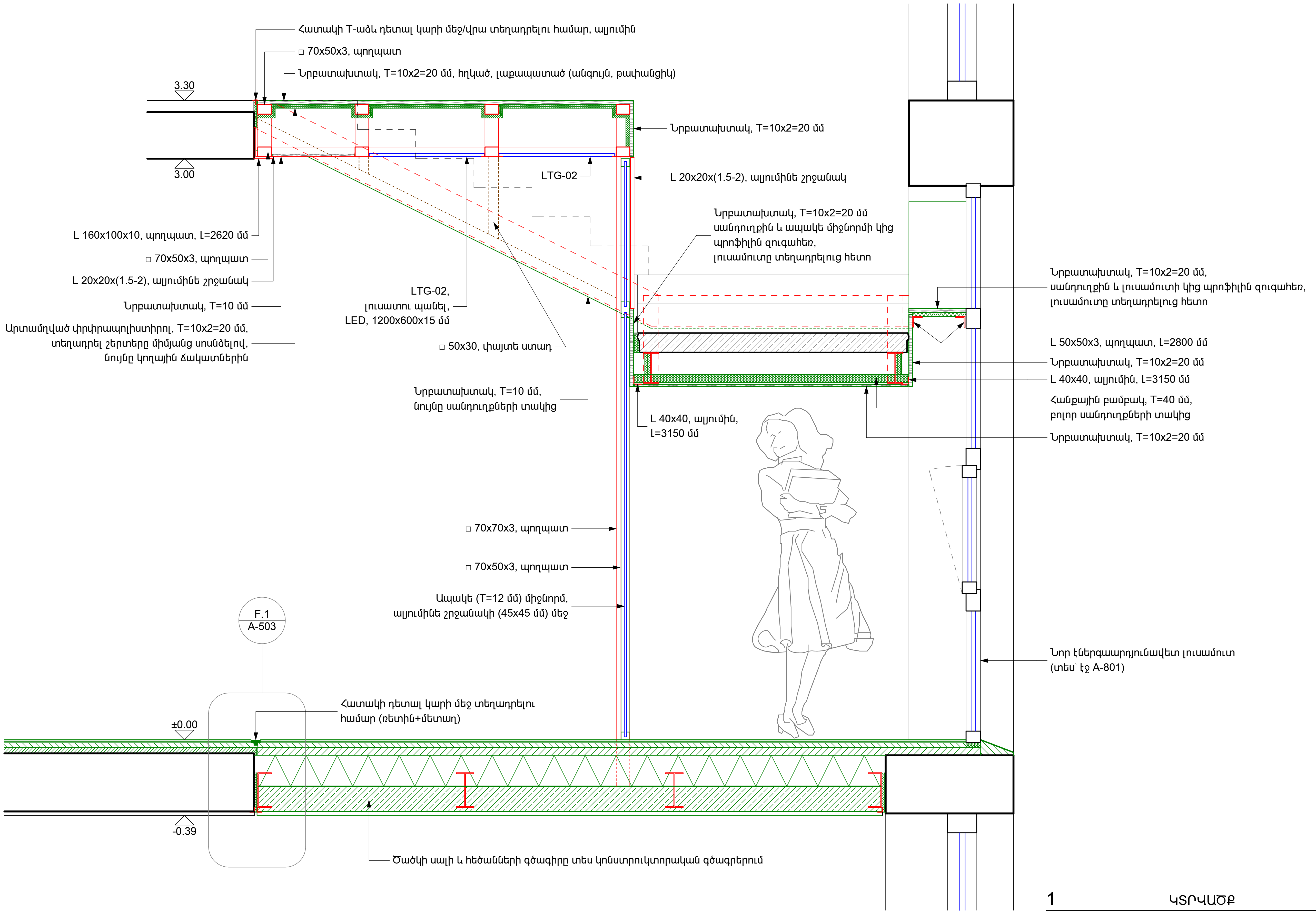

1 ԿՏՐՎԱԾՔ 1:20

Նախագծի հասցե՝ Մեղրիի համայնքապետարան							
ՀԵՌ. +37494452185, z@zohrab-bauer.com							
Ճարտարապետ	Զ. ԲԱՈՒԵՐ	Bauer	ՔԱՂԱՔԱՑԻՆԵՐԻ ՍՊԱՍԱՐԿՄԱՆ ԳՐԱՍԵՆՅԱԿԻ ՎԵՐԱԿԱՌՈՒՑՄԱՆ ԵՎ ՆՈՐՈԳՄԱՆ ՆԱԽԱԳԻԾ:	Էջ	Փուլ	Մաս	
				9	ԱՆ	ՃԼ	
			Կտրվածք 1	Էջի ծածկագիր A-301			
Ստուգված		Ուղղում ...	Ուղղի/ֆայլ՝ Ֆայլի տարբերիկ՝	GIZ Retrofit_A_27.3_Meghri_CD_170325.pln 2017-03-25	Տպված է	2017-03-25, 01:46	

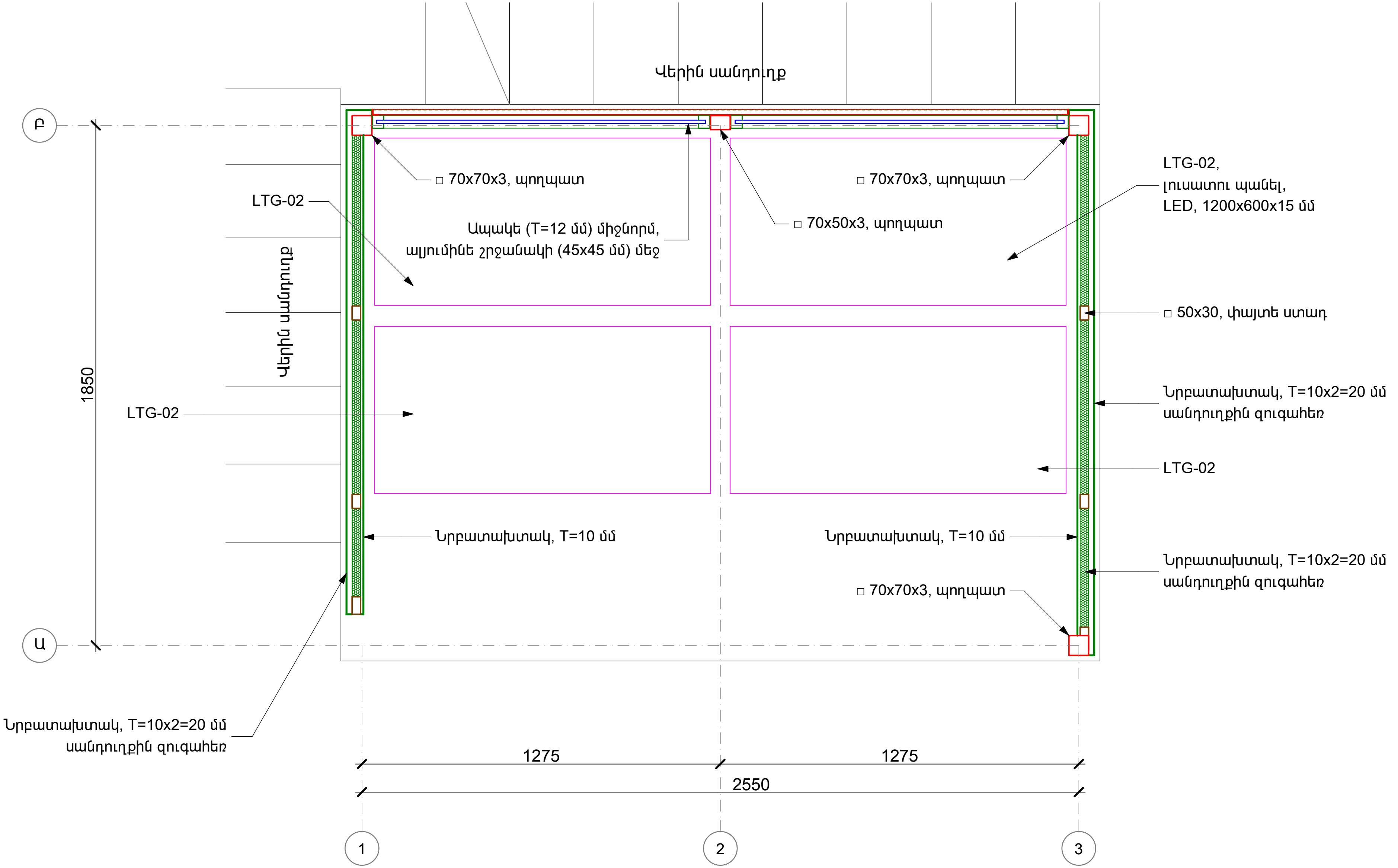

FRG.01 1:20

Նախագծի հացե՝ Մեղրիի համայնքապետարան				
ՀԵՌ. +37494452185, z@zohrab-bauer.com				
Ճարտարապետ	Զ. ԲԱՈՒԵՐ		ՔԱՂԱՔԱՑԻՆԵՐԻ ՍՊԱՍԱՐԿՄԱՆ ԳՐԱՍԵՆՅԱԿԻ ՎԵՐԱԿԱՌՈՒՑՄԱՆ ԵՎ ՆՈՐՈԳՄԱՆ ՆԱԽԱԳԻԾ:	Էջ: 10 / Փուլ: ԱՆ / Մաս: ՃԼ
			Դրվագ FRG.01	Էջի ծածկագիր: A-401
Ստուգված		Ուղղում ...	Ուղղի/ֆայլ ֆայլի տարբերակ: GIZ Retrofit_A_27.3_Meghri_CD_170325.pln 2017-03-25	Տպված է: 2017-03-25, 01:33

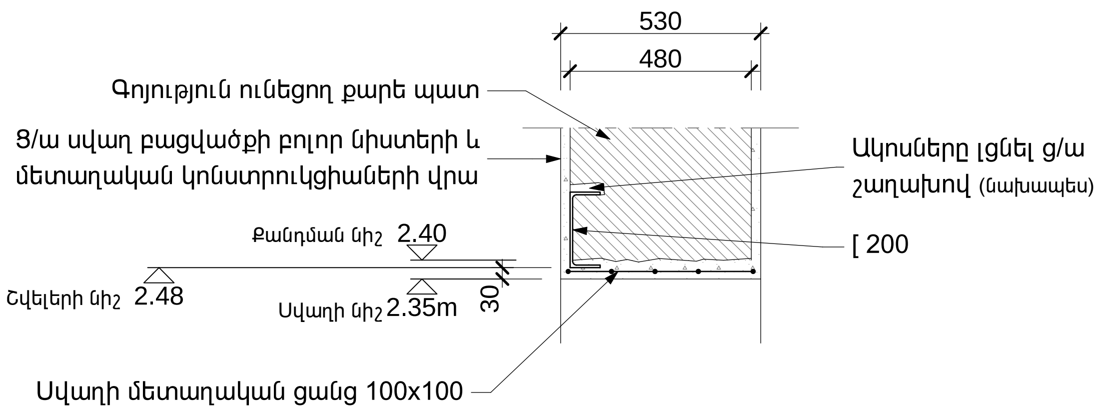

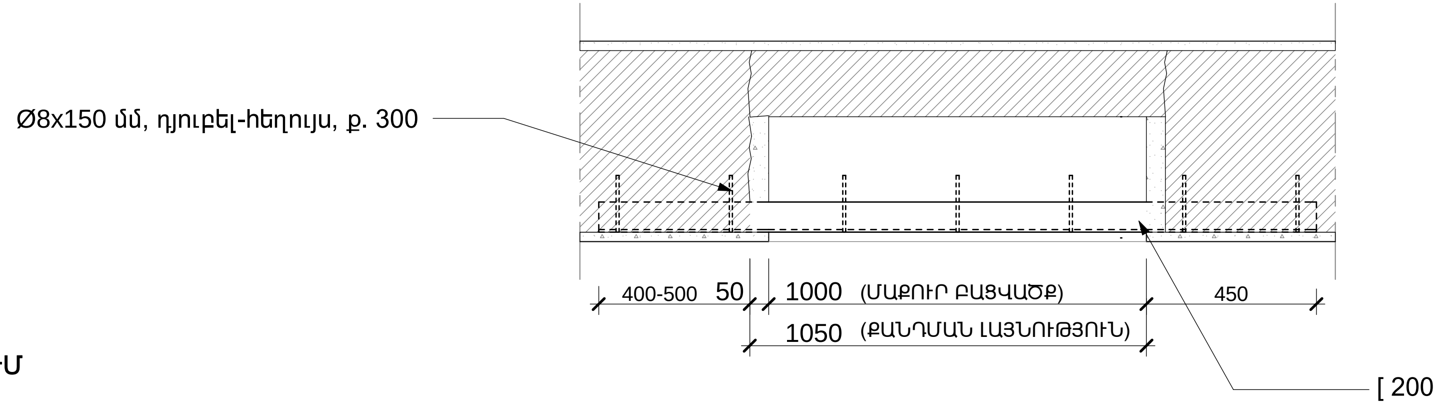

ՆՇՈՒՄ

1. Առկա կրող պատի մեջի խորշը լայնացնել համաձայն հատակագծերի:
2. Խորշը ուժեղացնել մետաղական շրջանակով ըստ սույն գծագրի:
3. Խորշի վերևում տեղադրել մետաղական շվելերից բարավոր՝ ձգելով պատին Ø8x150 մմ դյուբել-հեղույսներով, քայլը՝ 300 մմ:
4. Բարավորը տեղադրել պատի քարի մեջ մեկ հարթությամբ՝ նախապատրաստելով համապատասխան ակոսներ:
5. Մետաղի նյութը՝ երկաթ:
6. Տեղադրելուց առաջ մաքրել առկա (թույլատրելի չափի) ժանգի շերտը:
7. Մետաղական կոնստրուկցիաները ներկել հակակոռոզիոն ներկով՝ նախքան տեղադրելը:
8. Մետաղական կոնստրուկցիաները սվաղել ց/ա սվաղով մետաղական ցանցի վրայից:
9. Ուժեղացման առաջարկվող լուծումը հնարավոր է վերանայվի քանդման աշխատանքների փուլում:

D.01 ԽՈՐՇԻ ԼԱՅՆԱՑՈՒՄ 1:20

Նախագծի հասցե՝ Մեղրիի համայնքապետարան						
ՀԵՌ. +37494452185, z@zohrab-bauer.com						
Ճարտարապետ	Զ. ԲԱՈՒԵՐ		ՔԱՂԱՔԱՑԻՆԵՐԻ ՍՊԱՍԱՐԿՄԱՆ ԳՐԱՍԵՆՅԱԿԻ ՎԵՐԱԿԱՌՈՒՑՄԱՆ ԵՎ ՆՈՐՈԳՄԱՆ ՆԱԽԱԳԻԾ:	Էջ	Փուլ	Մաս
				11	ԱՆ	ՃԼ
			Խորշի լայնացում D.01	Էջի ծածկագիր A-501		
Ստուգված		Ուղղում ...	Ուղղի/ֆայլ Ֆայլի տարբերակ GIZ Retrofit_A_27.3_Meghri_CD_170325.pln 2017-03-25	Տպված է	2017-03-25, 01:37	

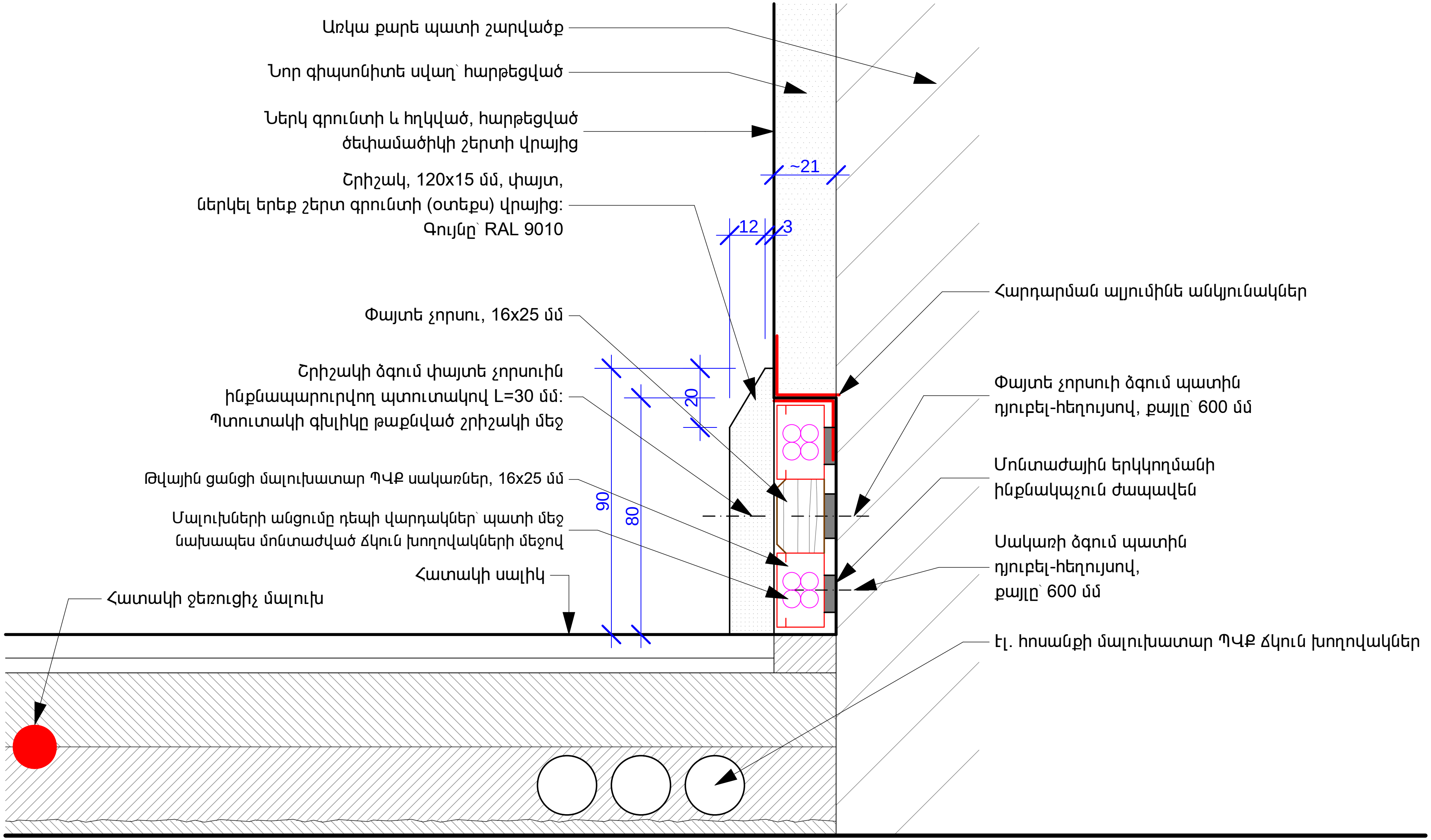

D-02	ՇՐԻՇԱԿ ԵՎ ՊԱՏԻ ՄԵՋ ՆԵՐԿԱՌՈՒՑՎԱԾ ՍԱԿԱՌ 1:2

Նախագծի հասցե՝ Մեղրիի համայնքապետարան						
ՀԵՌ. +37494452185, z@zohrab-bauer.com						
Ճարտարապետ	Զ. ԲԱՈՒԵՐ		ՔԱՂԱՔԱՑԻՆԵՐԻ ՍՊԱՍԱՐԿՄԱՆ ԳՐԱՍԵՆՅԱԿԻ ՎԵՐԱԿԱՌՈՒՑՄԱՆ ԵՎ ՆՈՐՈԳՄԱՆ ՆԱԽԱԳԻԾ:	Էջ	Փուլ	Մաս
				12	ԱՆ	ՃԼ
			Շրիշակ և պատի մեջ ներկառուցված սակառ D-02	Էջի ծածկագիր A-502		

Ստուգված		Ուղղում	...	Ուղղի/ֆայլ՝ ֆայլի տարբերակ՝	GIZ Retrofit_A_27.3_Meghri_CD_170325.pln 2017-03-25	Տպված է	2017-03-25, 01:38

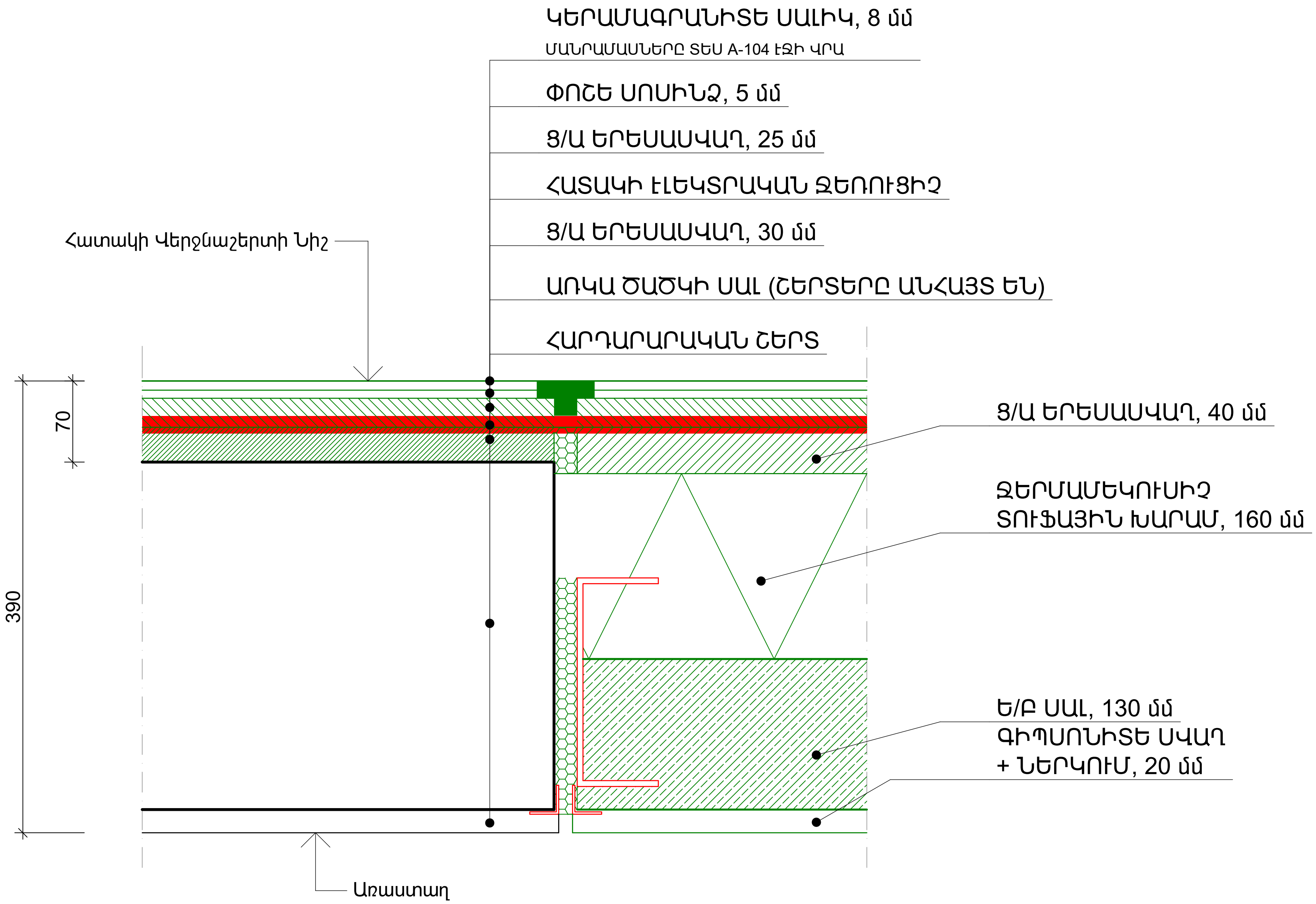

F.1 1:5

Նախագծի հասցե՝ Մեղրիի համայնքապետարան						
ՀԵՌ. +37494452185, z@zohrab-bauer.com						
Ճարտարապետ	Զ. ԲԱՈՒԵՐ	Bauer	ՔԱՂԱՔԱՑԻՆԵՐԻ ՍՊԱՍԱՐԿՄԱՆ ԳՐԱՍԵՆՅԱԿԻ ՎԵՐԱԿԱՌՈՒՑՄԱՆ ԵՎ ՆՈՐՈԳՄԱՆ ՆԱԽԱԳԻԾ:	էջ	Փուլ	Մաս
				13	ԱՆ	ՃԼ
			F.1 հատակի հատույթ	էջի ծածկագիր A-503		
Ստուգված		Ուղղում ...	Ուղղի/ֆայլ՝ ֆայլի տարեթիվ՝ GIZ Retrofit_A_27.3_Meghri_CD_170325.pln 2017-03-25	Տպված է 2017-03-25, 01:39		

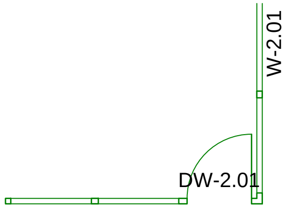

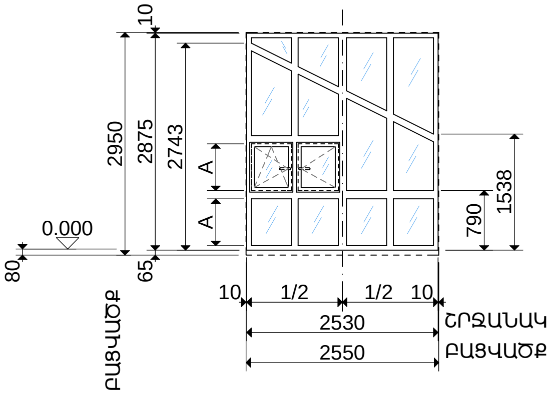

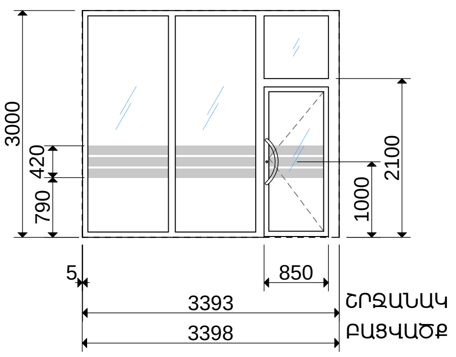

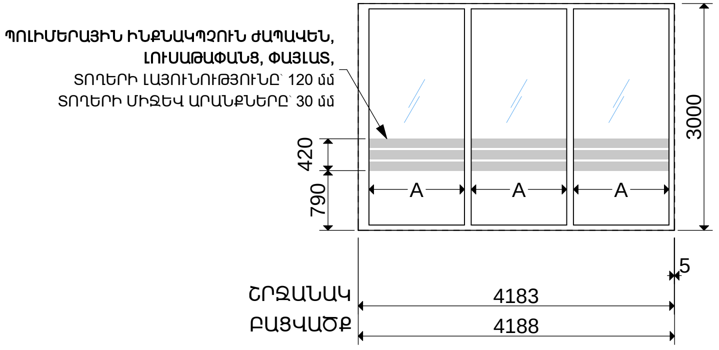

ՄՈԴԵԼ՝ **W-1.01**
ՄԱԿԵՐԵՍ՝ 7.27 մ^2
ԲԱՑՎՈՂ՝ 0.71 մ^2
ԱՆՇԱՐԺ՝ 6.56 մ^2
ՔԱՆԱԿ՝ 1
ՇՐՋԱՆԱԿ՝ ՊՎՔ ՊՐՈՖԻԼ T=73 մմ, ԼԱՄԻՆԱՑՎԱԾ ԲԱՑ ԳՈՒՅՆԻ ՓԱՅՏԵ ՏԵՔՍՏՈՒՐԱՅՈՎ, ՓԱՅԼԱՏ,
ԱՊԱԿԵՓԱԹԵԹ՝ ԵՐԿՇԵՐՏ, **4M1-16-4M1**, ԹԱՓԱՆՑԻԿ, ԱՆԳՈՒՅՆ
ԲԱՐՁ ՓԵՂԿ՝ ԱՅՈ, ՄԵԿ ՓԵՂԿԻ ՀԱՄԱՐ
ԲՌՆԱԿ՝ ՍԵՎ ԳՈՒՅՆԻ
ԾԽՆԻՆԵՐ՝ ՍԵՎ ԳՈՒՅՆԻ

ՄՈԴԵԼ՝ **DW-2.01**
ՄԱԿԵՐԵՍ՝ 10.18 մ^2
ԲԱՑՎՈՂ՝ 2.15 մ^2
ԱՆՇԱՐԺ՝ 8.03 մ^2
ՔԱՆԱԿ՝ 1
ՇՐՋԱՆԱԿ՝ ՊՎՔ ՊՐՈՖԻԼ T=73 մմ, ԼԱՄԻՆԱՑՎԱԾ ԲԱՑ ԳՈՒՅՆԻ ՓԱՅՏԵ ՏԵՔՍՏՈՒՐԱՅՈՎ, ՓԱՅԼԱՏ,
ԱՊԱԿԵՓԱԹԵԹ՝ ԵՐԿՇԵՐՏ, **6M1-16-6M1**, ԿՈՓԱԾ, ԹԱՓԱՆՑԻԿ, ԱՆԳՈՒՅՆ
ԴՌԱՆ ԲՌՆԱԿ՝ ԵՐԿՈՒ ԿՈՂՄԻՑ, ԱՂԵՂՆԱՁԵՎ Ø32-40 մմ, ՉԺԱՆԳՈՏՈՂ ՊՈՂՊԱՏ
ԴՌԱՆ ՓԱԿԱՆ՝ ԲԱՆԱԼԻՈՎ
ՏԱԿԱՌԱՉԵՎ ԼԵԶՎԱԿ՝ ԱՅՈ
ՁԱՓԱԲԵՐԻՉ՝ DORMA TS COMPAKT, ՍԵՎ, ՆԵՐՍԻՑ
ՍԱՀՄԱՆԱՓԱԿԻՉ՝ ԱՅՈ
ԴՌԱՆ ՇԵՄ՝ ՈՉ
ԽՈՂՋԱՆԱԿ՝ ԿՏՈՐԻՑ
ԾԽՆԻՆԵՐ՝ ՍԵՎ ԳՈՒՅՆԻ
ՆՇՈՒՄ՝ ԱՋ ԿՈՂՄԻՑ ՄԻԱՆՈՒՄ Է W-2.01 ԱՊԱԿԵ ՄԻՋՆՈՐՄԻՆ, 90° ԱՆԿՅԱՆ ՏԱԿ

ՄՈԴԵԼ՝ **W-2.01**
ՄԱԿԵՐԵՍ՝ 12.55 մ^2
ԲԱՑՎՈՂ՝ -
ԱՆՇԱՐԺ՝ 12.55 մ^2
ՔԱՆԱԿ՝ 1
ՇՐՋԱՆԱԿ՝ ՊՎՔ ՊՐՈՖԻԼ T=73 մմ, ԼԱՄԻՆԱՑՎԱԾ ԲԱՑ ԳՈՒՅՆԻ ՓԱՅՏԵ ՏԵՔՍՏՈՒՐԱՅՈՎ, ՓԱՅԼԱՏ,
ԱՊԱԿԵՓԱԹԵԹ՝ ԵՐԿՇԵՐՏ, **6M1-16-6M1**, ԿՈՓԱԾ, ԹԱՓԱՆՑԻԿ, ԱՆԳՈՒՅՆ
ԴՌԱՆ ԲՌՆԱԿ՝ ԵՐԿՈՒ ԿՈՂՄԻՑ, ԱՂԵՂՆԱՁԵՎ Ø32-40 մմ, ՉԺԱՆԳՈՏՈՂ ՊՈՂՊԱՏ
ԴՌԱՆ ՓԱԿԱՆ՝ ԲԱՆԱԼԻՈՎ
ՏԱԿԱՌԱՉԵՎ ԼԵԶՎԱԿ՝ ԱՅՈ
ՁԱՓԱԲԵՐԻՉ՝ DORMA TS COMPAKT, ՍԵՎ, ՆԵՐՍԻՑ
ՍԱՀՄԱՆԱՓԱԿԻՉ՝ ԱՅՈ
ԴՌԱՆ ՇԵՄ՝ ՈՉ
ԽՈՂՋԱՆԱԿ՝ ԿՏՈՐԻՑ
ԾԽՆԻՆԵՐ՝ ՍԵՎ ԳՈՒՅՆԻ
ՆՇՈՒՄ՝ ՁԱԽ ԿՈՂՄԻՑ ՄԻԱՆՈՒՄ Է DW-2.01 ԱՊԱԿԵ ԴՌԻՈ-ԼՈՒՍԱՄՈՒՏԻՆ, 90° ԱՆԿՅԱՆ ՏԱԿ

1:100

ՆՇՈՒՄ

1. Բոլոր դռների և լուսամուտների տեսքերը գծագրում ներկայացված են սենյակի/շենքի դրսի կողմից:
2. Բոլոր դռների, լուսամուտների, ապակե միջնորմների շրջանակների, ապակիների, ապակեփաթեթների, ծխնիների և բռնակների տեսակները, մոդելները, նյութերը և գույները համաձայնեցնել ճարտարապետի հետ:
3. Նախքան պատրաստումը բոլոր չափերը պարտադիր պետք է ստուգվեն տեղում արտադրողի կողմից: Էական անհամապատասխանությունների մասին տեղեկացնել ճարտարապետին՝ նախագծում համապատասխան ճշտումներ կատարելու համար:

Նախագծի հասցե՝ Մեղրիի համայնքապետարան			
ՀԵՌ. +37494452185, z@zohrab-bauer.com			
Ճարտարապետ	Զ. ԲԱՈՒԵՐ		

ՔԱՂԱՔԱՑԻՆԵՐԻ ՍՊԱՍԱՐԿՄԱՆ ԳՐԱՍԵՆՅԱԿԻ ՎԵՐԱԿԱՌՈՒՑՄԱՆ ԵՎ ՆՈՐՈԳՄԱՆ ՆԱԽԱԳԻԾ:

Դռներ, լուսամուտներ և ապակե միջնորմներ

Էջ	Փուլ	Մաս
14	ԱՆ	ՃԼ

Էջի ծածկագիր: A-801

Ստուգված		Ուղղում	...	Ուղղի/ֆայլ՝ ֆայլի տարբերակ	GIZ Retrofit_A_27.3_Meghri_CD_170325.pln 2017-03-25	Տպված է	2017-03-25, 01:39

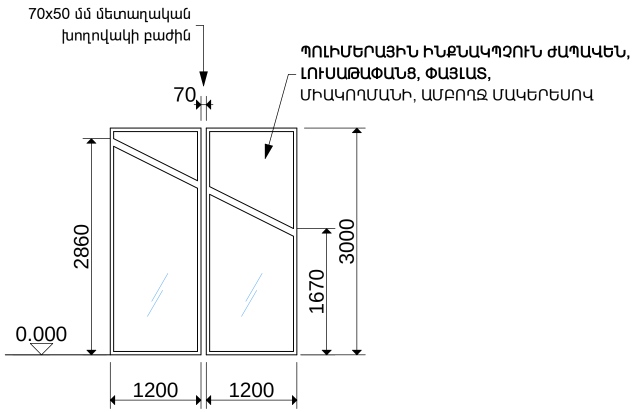

ՄՈԴԵԼ՝ **PRT-1.01**
ՄԱԿԵՐԵՍ՝ 7.2 մ^2
ՔԱՆԱԿ՝ 1
ՇՐՋԱՆԱԿ՝ 45x45 մմ, ԱԼՅՈՒՄԻՆԵ,
ԱՊԱԿԻ՝ 12 մմ, ՄԻԱՇԵՐՏ,
ԿՈՓԱԾ, ԹԱՓԱՆՑԻԿ, ԱՆԳՈՒՅՆ
ԵՐԿՈՒ ԿՈՂՄԻՑ, ԱՂԵՂԱՁԵՎ Ø32-40 մմ,
ՆՇՈՒՄ՝ 1. ՓԱԿՑՆԵԼ ՊՈԼԻՄԵՐԱՅԻՆ ԻՆՔՆԱԿՊՉՈՒՆ
ԺԱՊԱՎԵՆ՝ ԼՈՒՍԱԹԱՓԱՆՑ, ՓԱՅԼԱՏ,
ՄԻԱԿՈՂՄԱՆԻ, ԱՄԲՈՂՋ ՄԱԿԵՐԵՍՈՎ
2. 2 առանձին կտորից

1:100

ՆՇՈՒՄ
1. Ապակու, շրջանականի և պոլիմերային թաղանթի նմուշները համաձայնեցնել ճարտարապետի հետ:
2. Նախքան պատրաստումը բոլոր չափերը պարտադիր պետք է ստուգվեն տեղում արտադրողի կողմից: Էական անհամապատասխանությունների մասին տեղեկացնել ճարտարապետին՝ նախագծում համապատասխան ճշտումներ կատարելու համար:

Նախագծի հասցե՝ Մեղրիի համայնքապետարան				
ՀԵՌ. +37494452185, z@zohrab-bauer.com				
Ճարտարապետ	Զ. ԲԱՈՒԵՐ		ՔԱՂԱՔԱՑԻՆԵՐԻ ՍՊԱՍԱՐԿՄԱՆ ԳՐԱՍԵՆՅԱԿԻ ՎԵՐԱԿԱՌՈՒՑՄԱՆ ԵՎ ՆՈՐՈԳՄԱՆ ՆԱԽԱԳԻԾ:	Էջ: 15 / Փուլ: ԱՆ / Մաս: ՃԼ
			Ապակե միջնորմ PRT-1.01	Էջի ծածկագիր: A-802
Ստուգված		Ուղղում ...	Ուղղի/ֆայլ՝ Ֆայլի տարեթիվ՝ GIZ Retrofit_A_27.3_Meghri_CD_170325.pln 2017-03-25	Տպված է 2017-03-25, 01:40

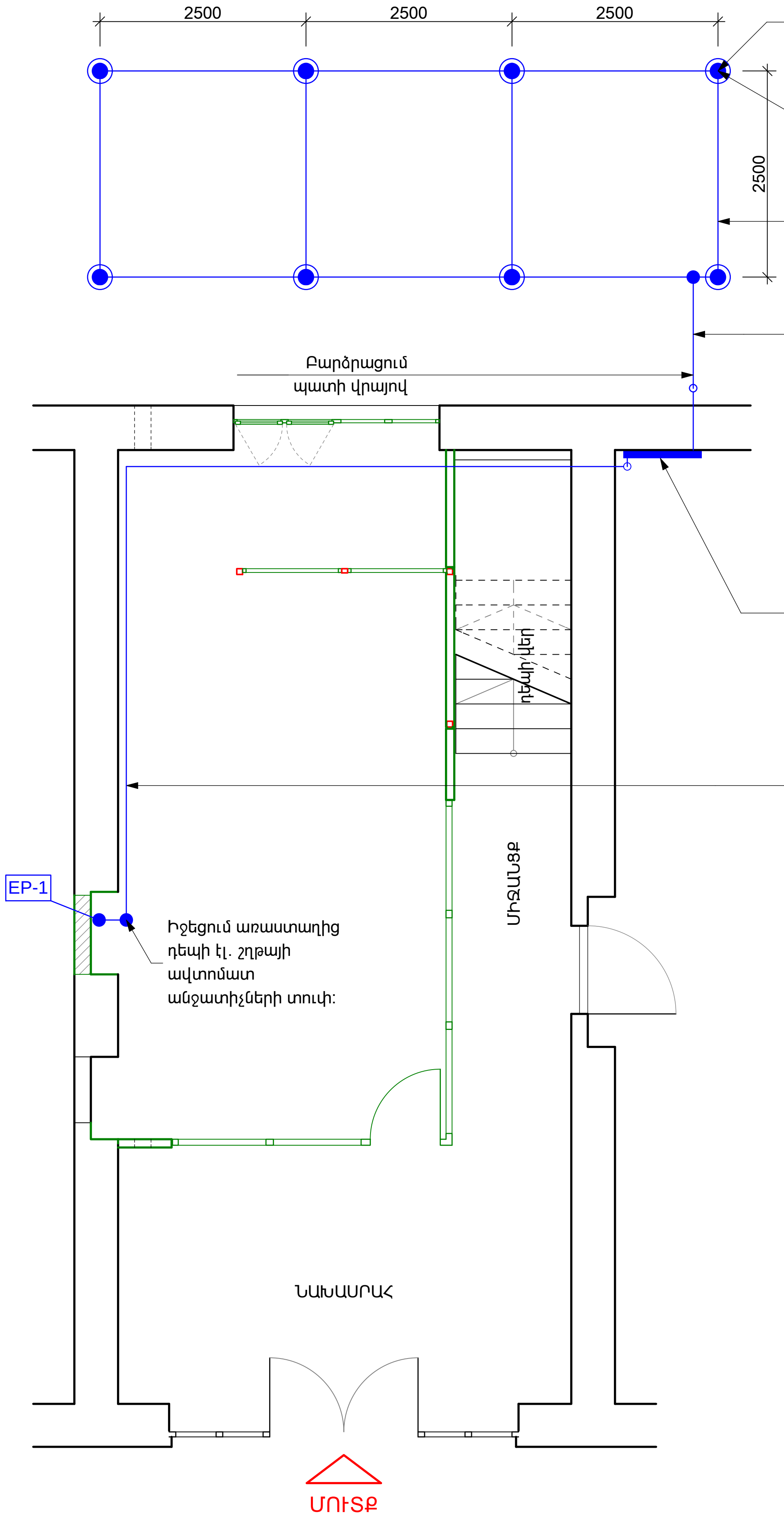

ՆՇՈՒՄ

1. Շենքից դուրս հողանցման աղբյուրի գոտին սույն սխեմատիկ հատակագծի վրա ցույց է տրված պայմանակն: Վերջինս դիրքը պետք է հստակեցվի տեղում՝ քննարկելով նախ նախագծի ճարտարապետի հետ, այնուհետև համաձայնեցնել համայնքապետարանի հետ:
2. Հողանցման աղբյուրը նախատեսված է ամբողջ շենքի համար: Սույն նախագծի շրջանակներում այն միացվում է հարկի նոր գլխավոր էլեկտրական վահանին (նոր), որտեղից շարունակվում է դեպի ՔՍԳ-ի էլ. ավտոմատ անջատիչների տուփ:

ԷԼԵԿՏՐԱԿԱՆ ՀՈՂԱՆՑՄԱՆ ՍԽԵՄԱՏԻԿ ՀԱՏԱԿԱԳԻԾ 1:75

Նախագծի հասցե՝ Մեղրիի համայնքապետարան						
ՀԵՌ. +37494452185, z@zohrab-bauer.com						
Ճարտարապետ	Զ. ԲԱՈՒԵՐ		ՔԱՂԱՔԱՑԻՆԵՐԻ ՍՊԱՍԱՐԿՄԱՆ ԳՐԱՍԵՆՅԱԿԻ ՎԵՐԱԿԱՌՈՒՑՄԱՆ ԵՎ ՆՈՐՈԳՄԱՆ ՆԱԽԱԳԻԾ:	Էջ	Փուլ	Մաս
				16	ԱՆ	ԷԼ
			Էլեկտրականության հատակագիծ	Էջի ծածկագիր E-101		
Ստուգված		Ուղղում ...	Ուղղի/ֆայլ՝ Ֆայլի տարեթիվ՝ GIZ Retrofit_A_27.3_Meghri_CD_170325.pln 2017-03-25	Տպված է	2017-03-25, 01:48	

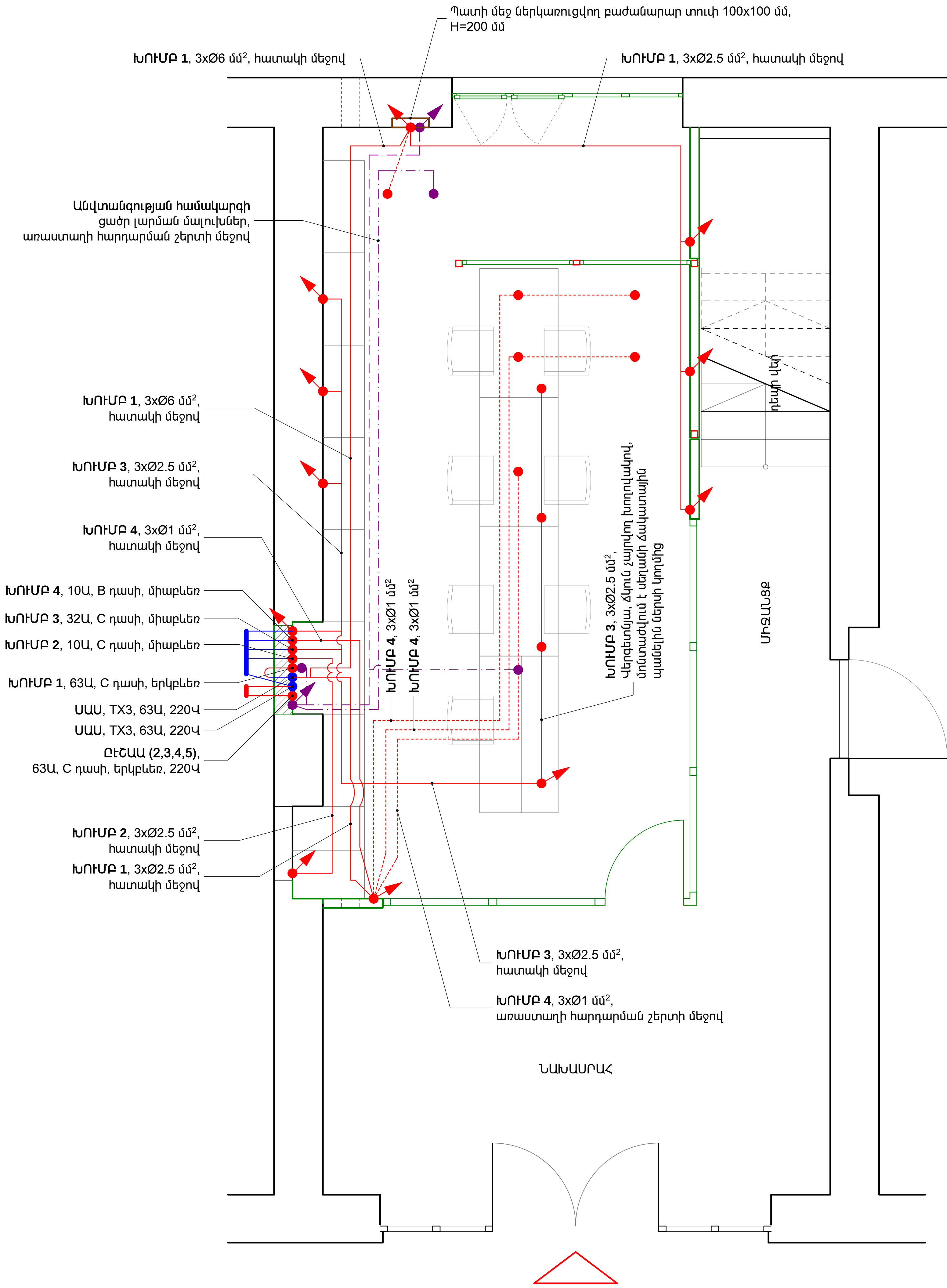

ՆՇՈՒՄ

1. Բոլոր վարդակների և անջատիչների տեղադրման գծագիրը տես E-103 էջի վրա
2. էլ. հոսանքի ավտոմատ անջատիչները մոնտաժել հետևյալ խմբերի համար՝
Խումբ 1. Հատակի և պատերի ջեռուցիչներ և սենյակի օդափոխիչներ ՔՍԳ-ի համար (63Ա, C դասի, երկբևեռ)
Խումբ 2. ՔՍԳ-ի սերվերի պահարանի մեջի վարդակներ (10Ա, C դասի, միաբևեռ)
Խումբ 3. ՔՍԳ-ի մնացած բոլոր վարդակները (32Ա, C դասի, միաբևեռ)
Խումբ 4. ՔՍԳ-ի լուսատուներ (10Ա, B դասի, միաբևեռ)
Խումբ 5. Անվտանգության համակարգ (6Ա, B դասի, միաբևեռ)
Տեղադրել մեկ երկբևեռ էլ. ավտոմատ (63Ա, C դասի) ՔՍԳ-ի բոլոր խմբերի համար բացի խումբ 1-ից
Տեղադրել երկու հատ սարքավորումների պաշտպանության ավտոմատ (УЗО), մեկը՝ խումբ 1-ի համար, մյուսը՝ 2-րդ, 3-րդ, 4-րդ, 5-րդ, խմբերի համար միայն:
3. Սույն գծագիրը նայել ծավալաթերթի հետ միասին:
4. Բոլոր տեսակի մալուխների մոնտաժման սխեմաները նախապես համաձայնեցնել ճարտարապետի հետ, եթե նախագծից շեղվելու խնդիր է ծագում: Էլեկտրամոնտաժային աշխատանքների ավարտից անմիջապես հետո տրամադրել (ճարտարապետին) փաստացի կառուցած ցանցի գծագրերը, եթե առկա են նախագծից շեղումներ:
5. Բոլոր մալուխները (բացի սեղանների տակի) մոնտաժել հարդարարական շերտերի տակ, իսկ հավաքովի միջնորմի դեպքում՝ պատի մեջով, չայրվող ճկուն ծալքավոր խողովակների մեջով: Հատակի մեջով անցնող մալուխները մոնտաժել պաշտպանիչ ծալքավոր ճկուն խողովակների մեջով: Հատակից և սակառներից դեպի վարդակներ ուղղաձիգ մալուխների համար տեղադրել մոնտաժային խողովակներ (պատի մեջ), վերջինս պարտադիր է համակարգչային ցանցի բոլոր UTP տեսակի մալուխները համար: Բոլոր UTP մալուխները մոնտաժվում են պատի մեջ ներկառուցվող սակառների մեջով:
6. Հողանցման աղբյուրի սխեմատիկ հատակագիծը տես E-101 էջի վրա
7. Սույն գծագիրը տես E-104, E-105 էջերի հետ միասին:
8. 220 Վ սնուցող կոնտուրներից՝ վարդկաների մեջ մոնտաժել 3x2.5 մմ² մալուխներով:

ԷԼԵԿՏՐԱԿԱՆՈՒԹՅԱՆ ՀԱՏԱԿԱԳԻԾ 1:50

Նախագծի հասցե՝ Մեղրիի համայնքապետարան						
ՀԵՌ. +37494452185, z@zohrab-bauer.com						
Ճարտարապետ	Զ. ԲԱՈՒԵՐ		ՔԱՂԱՔԱՑԻՆԵՐԻ ՍՊԱՍԱՐԿՄԱՆ ԳՐԱՍԵՆՅԱԿԻ ՎԵՐԱԿԱՌՈՒՑՄԱՆ ԵՎ ՆՈՐՈԳՄԱՆ ՆԱԽԱԳԻԾ:	Էջ	Փուլ	Մաս
				17	ԱՆ	ՃԼ
			Էլեկտրական մալուխների մոնտաժման սխեմատիկ հատակագիծ	Էջի ծածկագիր E-102		
Ստուգված		Ուղղում ...	Ուղղի/ֆայլ՝ Ֆայլի տարեթիվ՝ GIZ Retrofit_A_27.3_Meghri_CD_170325.pln 2017-03-25	Տպված է	2017-03-25, 01:48	

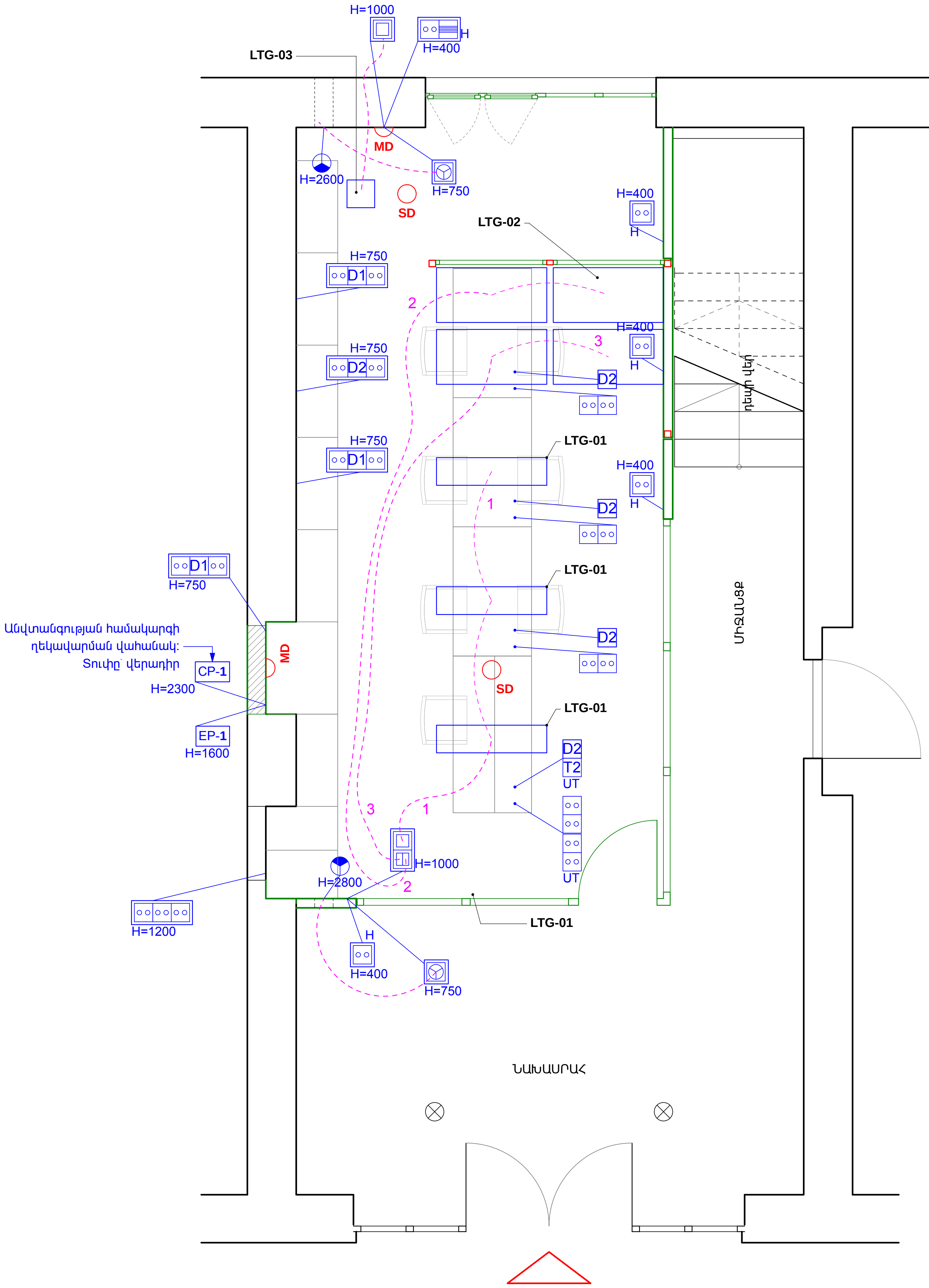

ՆՇՈՒՄ

1. Էլ. հոսանքի ավտոմատ անջատիչների մոնտաժման խմբերը տես E-102:
2. Բոլոր վարդակների և անջատիչների կենտրոնների բարձրությունները նշված են գծագրի վրա յուրաքանչյուր տեղադրվող էլ. սարքի պայմանական նշանին կից:
3. Լուսատուների պատկերները և տեխնիկական բնութագրերը տես Q-101 էջի վրա և նախահաշվում/ծավալաթերթում:
4. Բոլոր H տառով պիտակավորված վարդակները միացնել էլեկտրական ջեռուցիչների ավտոմատ անջատիչների խմբին:
5. Պայմանական նշանները տես՝ A-002 թերթի վրա:
6. Անվտանգության գլխավոր վահանակը (CP-1) տեղադրել հատակագծի (էջ E-103) վրա նշված տեղում:
7. ՔՍԳ-ի դռան համար տեղադրել անվտանգության CMK:
8. Թվային/էլեկտրոնային բանալին տեղադրել ՔՍԳ-ի մուտքի դռան մոտ, նշված տեղում:
9. Անվտանգության համակարգի ներքին ազդարարիչը տեղադրել հատակագծի վրա նշված տեղում: Արտաքին ազդարարիչի տեղադրումը համաձայնեցնել քաղաքապետարանի հետ:
10. Կրակմարիչների տեղադրումը իրականացնել ՔՍԳ-ի կահավորումից հետո: Վերջիններիս տեղը կնշվի ճարտարապետի կողմից հաջորդիվ:
11. Սույն գծագիրը տես E-102, E-101, E-104, E-105 էջերի և ծավալաթերթի հետ միասին:

ԷԼԵԿՏՐԱԿԱՆՈՒԹՅԱՆ ՀԱՏԱԿԱԳԻԾ 1:50

Նախագծի հասցե՝ Մեղրիի համայնքապետարան						
ՀԵՌ. +37494452185, z@zohrab-bauer.com						
Ճարտարապետ	Զ. ԲԱՈՒԵՐ		ՔԱՂԱՔԱՑԻՆԵՐԻ ՍՊԱՍԱՐԿՄԱՆ ԳՐԱՍԵՆՅԱԿԻ ՎԵՐԱԿԱՌՈՒՑՄԱՆ ԵՎ ՆՈՐՈԳՄԱՆ ՆԱԽԱԳԻԾ:	Էջ	Փուլ	Մաս
				18	ԱՆ	ՃԼ
			Էլեկտրական սարքերի տեղակայման հատակագիծ	Էջի ծածկագիր E-103		
Ստուգված		Ուղղում ...	Ուղղի/ֆայլ՝ ֆայլի տարեթիվ՝ GIZ Retrofit_A_27.3_Meghri_CD_170325.pln 2017-03-25	Տպված է	2017-03-25, 01:49	

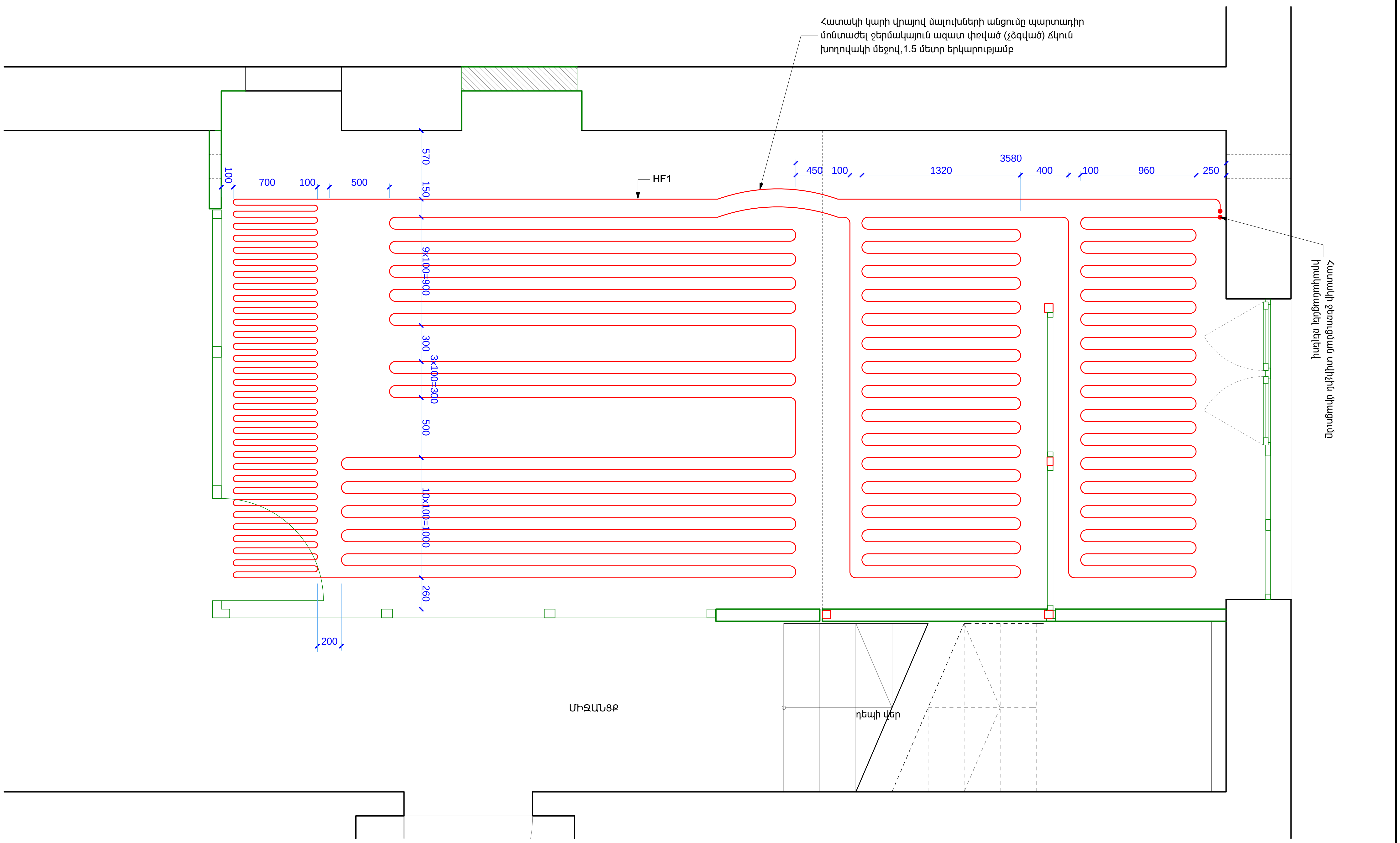

ՋԵՌՈՒՑՎՈՂ ՀԱՏԱԿԻ ՏԵՂԱԿԱՅՄԱՆ ՀԱՏԱԿԱԳԻԾ

1:30

ՆՇՈՒՄ

1. **HF1**՝ Հատակի ջեռուցման մալուխ (DEVI, EFSIC-20), 4565 Վտ, երկարությունը՝ 228 մ, 230 Վ, DSIG-20 (արտիկուլ՝ 140F0228), միաջիղ, էկրանով, աղեղի նվազագույն տրամագիծը՝ 4 սմ, ներքին/արտաքին մեկուսացում՝ PEX/PVC, էկրան՝ պղնձե 16/32x0.3 մմ, աշխատանքային ջերմաստիճան՝ 65 °C, տրմագիծը՝ 5.8 մմ, դիմադրությունը՝ 11.6 Օհմ:
2. Սույն գծագիրը տես A-503 էջի հետ միասին

Նախագծի հացե՝ Մեղրիի համայնքապետարան					
ՀԵՌ. +37494452185, z@zohrab-bauer.com					
Ճարտարապետ	Զ. ԲԱՈՒԷՐ		ՔԱՂԱՔԱՑԻՆԵՐԻ ՍՊԱՍԱՐԿՄԱՆ ԳՐԱՍԵՆՅԱԿԻ ՎԵՐԱԿԱՌՈՒՑՄԱՆ ԵՎ ՆՈՐՈԳՄԱՆ ՆԱԽԱԳԻԾ:	էջ / 19	Փուլ / ԱՆ	Մաս / ՃԼ
			Ջեռուցվող հատակի տեղակայման հատակագիծ	էջի ծածկագիր E-104		
Ստուգված		Ուղղում ...	Ուղղի/ֆայլ՝ Ֆայլի տարեթիվ՝ GIZ Retrofit_A_27.3_Meghri_CD_170325.pln 2017-03-25	Տպված է	2017-03-25, 01:50	

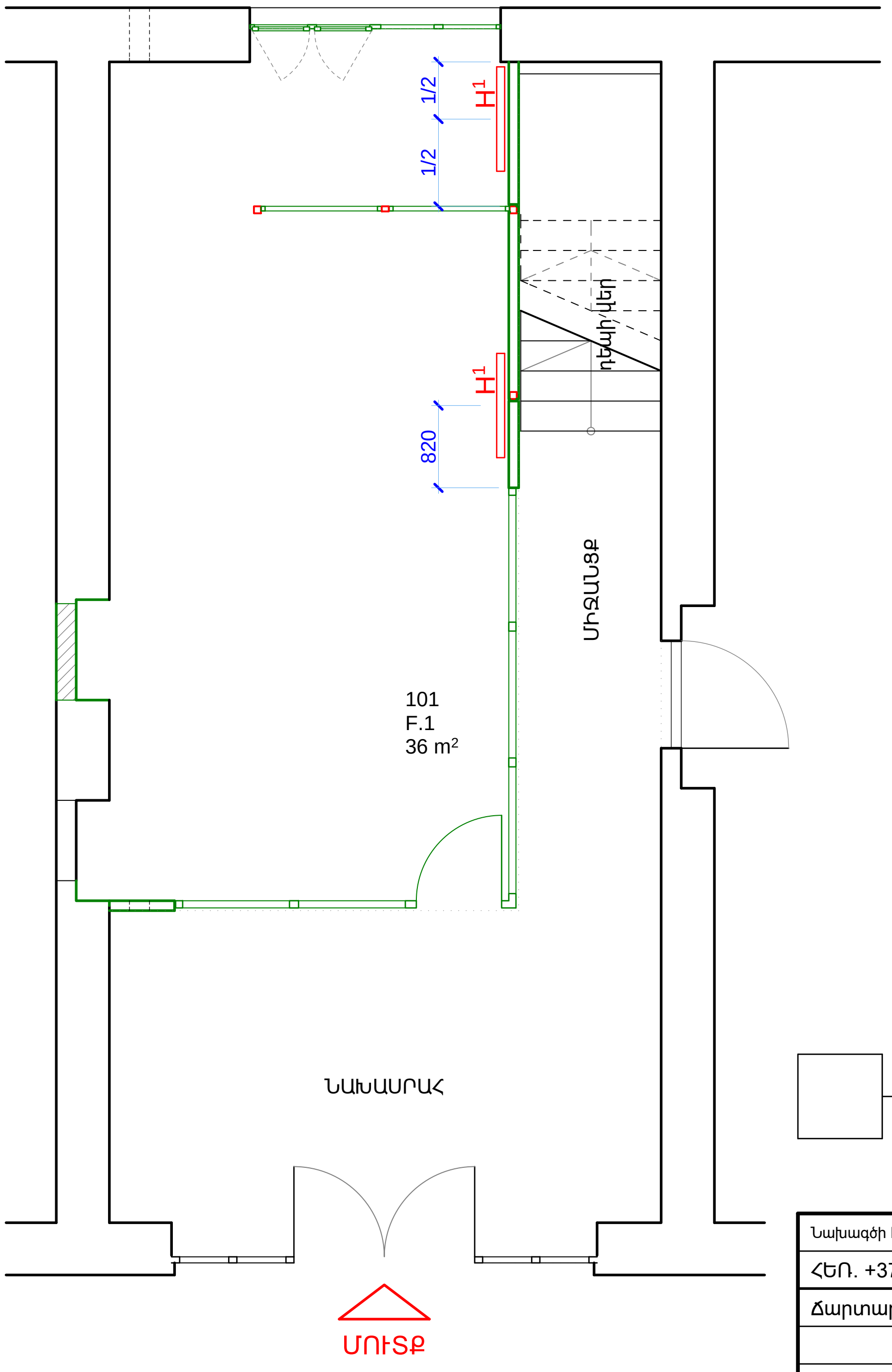

ՆՇՈՒՄ

1. Գծագրում ջեռուցման մարտկոցները պայմանական նշված են H տառով:
2. H^1–ը ջեռուցիչը՝ 2.5 kW էլեկտրական կոնվեկտորներ է:
3. H^2–ը՝ ջեռուցիչը՝ 1.5 kW էլեկտրական կոնվեկտորներ է:
4. H^3–ը՝ ջեռուցիչը՝ 1 kW էլեկտրական կոնվեկտորներ է:
5. Սույն գծագիրը նայել ծավալաթերթի հետ միասին:
6. Ջեռուցիչների տեսակները նախապես համաձայնեցնել ճարտարապետի հետ:
7. Տեղադրել հատակի վերջնաշերտից 20 սմ բարձր:

H3 ՋԵՌՈՒՑԻՉԻ ՏԵՍՔԻ ՕՐԻՆԱԿ

ՋԵՌՈՒՑՄԱՆ ՀԱՏԱԿԱԳԻԾ
1:75

Նախագծի հասցե՝ Մեղրիի համայնքապետարան						
ՀԵՌ. +37494452185, z@zohrab-bauer.com						
Ճարտարապետ	Զ. ԲԱՈՒԵՐ	Bauer	ՔԱՂԱՔԱՑԻՆԵՐԻ ՍՊԱՍԱՐԿՄԱՆ ԳՐԱՍԵՆՅԱԿԻ ՎԵՐԱԿԱՌՈՒՑՄԱՆ ԵՎ ՆՈՐՈԳՄԱՆ ՆԱԽԱԳԻԾ:	էջ	Փուլ	Մաս
				20	ԱՆ	ՃԼ
			Ջեռուցիչ կոնվեկտորների տեղակայման հատակագիծ	էջի ծածկագիր E-105		
Ստուգված		Ուղղում ...	Ուղղի/ֆայլ՝ ֆայլի տարեթիվ՝ GIZ Retrofit_A_27.3_Meghri_CD_170325.pln 2017-03-25	Տպված է	2017-03-25, 01:52	

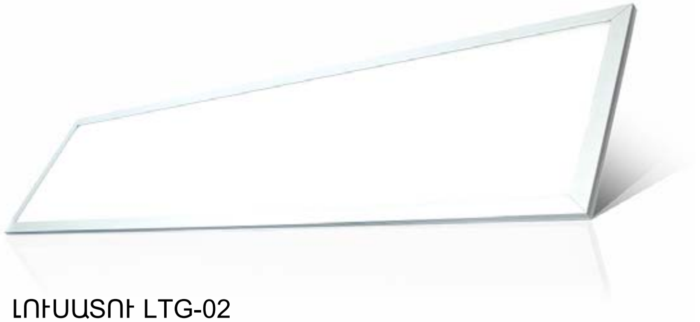

ԼՈՒՍԱՏՈՒ LTG-01

Չափը՝ 1200x300x15 մմ
Գույնը՝ սպիտակ
72 Վտ
4000-6000K
5700lm

ԼՈՒՍԱՏՈՒ LTG-02

Չափը՝ 1200x300x15 մմ
Գույնը՝ սպիտակ
36-45 Վտ
4000-6000K
2700-3600lm

ԼՈՒՍԱՏՈՒ LTG-03

Չափը՝ 300x300x(50) մմ
Գույնը՝ սպիտակ
24-36 Վտ
4000-6000K
1800-2700lm

ԼՈՒՍԱՏՈՒ LTG-01

ՆՇՈՒՄ
1. LTG-01 լուսատուների ընդհանուր քանակը՝ 3 հատ:
2. LTG-02 լուսատուների ընդհանուր քանակը՝ 4 հատ:
3. LTG-03 լուսատուների ընդհանուր քանակը՝ 1 հատ:

Նախագծի հասցե՝ Մեղրիի համայնքապետարան					
ՀԵՌ. +37494452185, z@zohrab-bauer.com					
Ճարտարապետ	Զ. ԲԱՈՒԵՐ	Bauer	ՔԱՂԱՔԱՅԻՆԵՐԻ ՍՊԱՍԱՐԿՄԱՆ ԳՐԱՍԵՆՅԱԿԻ ՎԵՐԱԿԱՌՈՒՑՄԱՆ ԵՎ ՆՈՐՈԳՄԱՆ ՆԱԽԱԳԻԾ:	Էջ / Փուլ / Մաս	21 / ԱՆ / ՃԼ
			Լուսատուներ LTG-01, LTG-02, LTG-03	Էջի ծածկագիր	Q-101
Ստուգված		Ուղղում ...	Ուղղի/ֆայլ՝ Ֆայլի տարեթիվ՝ GIZ Retrofit_A_27.3_Meghri_CD_170325.pln 2017-03-25	Տպված է	2017-03-25, 01:40

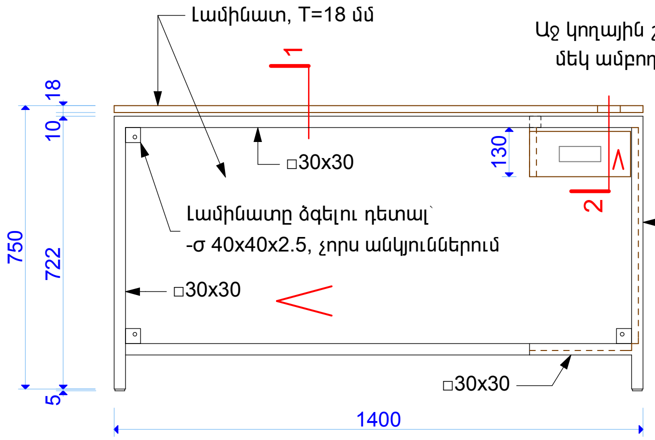

ՏԵՍՔԸ ՍՊԱՍԱՐԿՈՂԻ ԿՈՂՄԻՑ

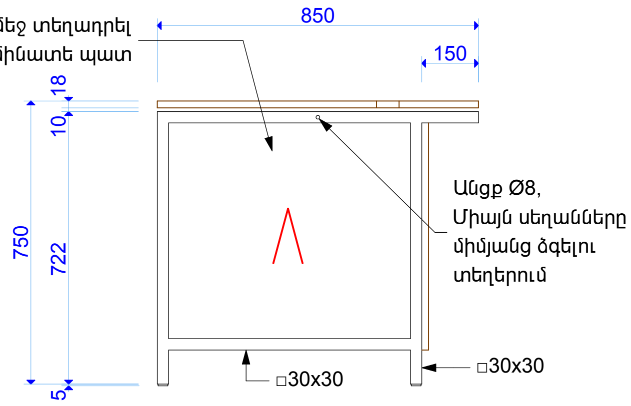

ՏԵՍՔԸ ԱՋԻՑ

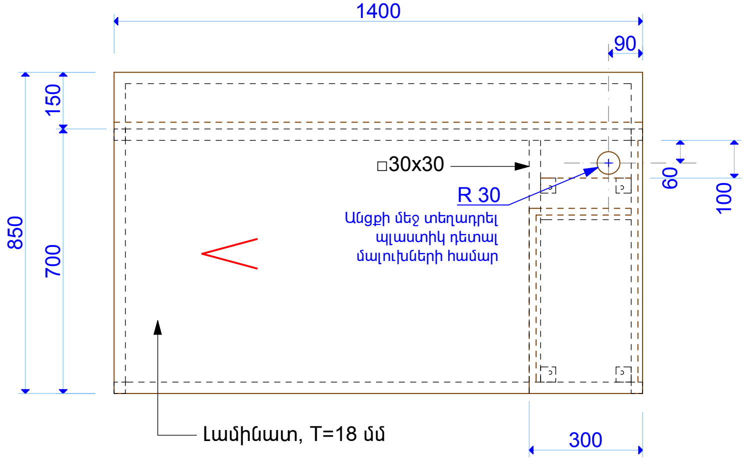

ՀԱՏԱԿԱԳԻԾ

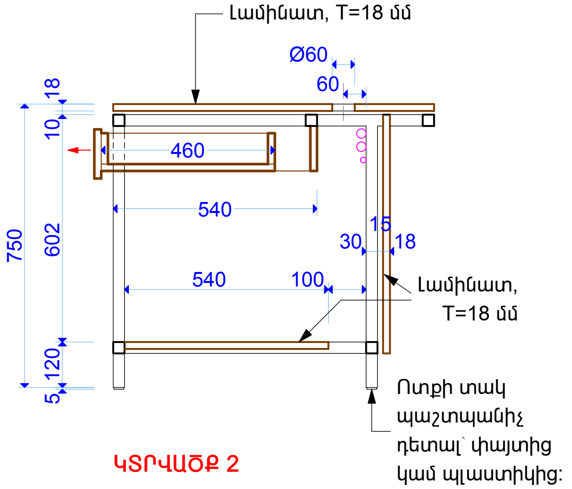

ԿՏՐՎԱԾՔ 2

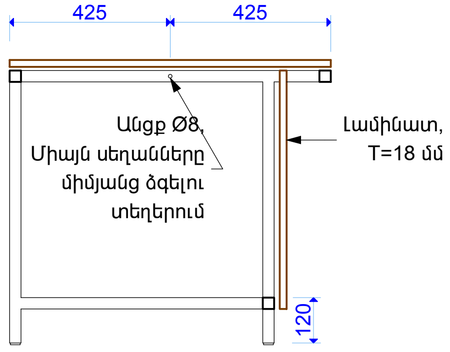

ԿՏՐՎԱԾՔ 1

ՆՇՈՒՄ

1. Գրասեղանի հիմնակմախքը պատրաստել 30x30 մմ չափերի մետաղյա քառակուսի խողովակներով: Սեղանի երեսը, միջնապատը, համակարգչի և քաշովի դարակները՝ լամինատով:
2. Մետաղական շրջանակների անկյունային հանգույցներում խողովակների ծայրերը կտրել 45 աստիճան անկյունով և եռակցել միմյանց: Խողովակների գլուխները բաց թողնելը կամ այլ նյութերով բաց գլուխների փակելը անընդունելի է:
3. Հիմնակմախքը ներկել փոշեներկումով՝ RAL 9010 գույնով:
4. Լամինատի տեքստուրան և գունային երանգը՝ KRONOSPAN 5527 SN:
5. Լամինատի կողային մասերին փակցնել երիզներ՝ նույն լամինատի տեքստուրայով և գույնով: Սեղանների աշխատանքային երեսի եզրերին փակցնել PVC:
6. Քաշովի դարակների համար նախատեսել որակյալ և սահուն սողնակներ:
7. FRN-01 գրասեղանների երեսները և քաշովի դարակները ծզել գրասենյակում տեղադրելու ժամանակ:
8. Իրար կպած սեղանների շարքի առաջին և վերջին սեղանները ծզել հատակին:
9. Սույն գծագիրը տես A-105 էջի հետ միասին:
10. FRN-01 գրասեղանների ընդհանուր քանակը՝ 3 հատ:

FRN-01 1:20

Նախագծի հասցե՝ Մեղրիի համայնքապետարան						
ՀԵՌ. +37494452185, z@zohrab-bauer.com						
Ճարտարապետ	Զ. ԲԱՈՒԵՐ		ՔԱՂԱՔԱՑԻՆԵՐԻ ՍՊԱՍԱՐԿՄԱՆ ԳՐԱՍԵՆՅԱԿԻ ՎԵՐԱԿԱՌՈՒՑՄԱՆ ԵՎ ՆՈՐՈԳՄԱՆ ՆԱԽԱԳԻԾ:	Էջ	Փուլ	Մաս
				22	ԱՆ	ՃԼ
			Գրասեղան FRN-01	Էջի ծածկագիր Q-102		
Ստուգված		Ուղղում ...	Ուղղի/ֆայլ ֆայլի ստարեբից: GIZ Retrofit_A_27.3_Meghri_CD_170325.pln 2017-03-25	Տպված է	2017-03-25, 01:41	

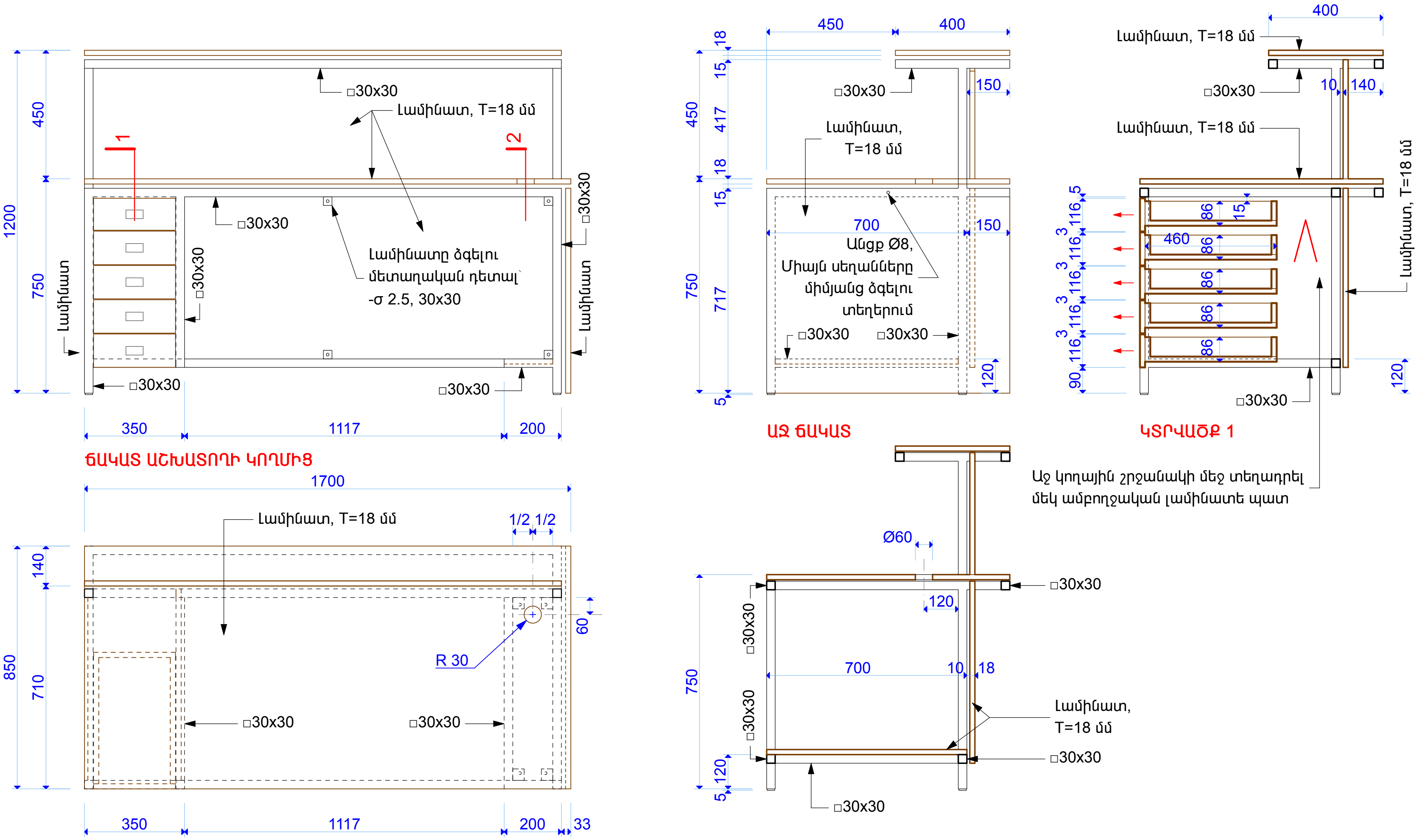

ՆՇՈՒՄ

1. Սեղանի հիմնակմախքը պատրաստել 30x30 մմ չափերի մետաղյա քառակուսի խողովակներով: Սեղանի երեսը, միջնապատը, համակարգչի և քաշովի դարակները՝ լամինատով:
2. Հիմնակմախքը ներկել (էլկետրոլիզով)՝ PULVER 09610.PWS12 գույնով:
3. Լամինատի տեքստուրան և գունային երանգը՝ KRONOSPAN 5527 SN:
4. Լամինատի կողային մասերին փակցնել երիզներ՝ նույն լամինատի տեքստուրայով և գույնով: Սեղանների աշխատանքային երեսի եզրերին փակցնել PVC:
5. Քաշովի դարակների համար նախատեսել PUSH մեխանիզմով որակյալ և սահուն սողնակներ:
6. Սույն գծագիրը տես A-105 էջի հետ միասին:
7. FRN-02 սեղանի ընդհանուր քանակը՝ 1 հատ:

FRN-02 1:20

Նախագծի հասցե՝ Մեղրիի համայնքապետարան					
ՀԵՌ. +37494452185, z@zohrab-bauer.com					
Ճարտարապետ	Զ. ԲԱՈՒԵՐ	ՔԱՂԱՔԱՑԻՆԵՐԻ ՍՊԱՍԱՐԿՄԱՆ ԳՐԱՍԵՆՅԱԿԻ ՎԵՐԱԿԱՌՈՒՑՄԱՆ ԵՎ ՆՈՐՈԳՄԱՆ ՆԱԽԱԳԻԾ:	Էջ	Փուլ	Մաս
			23	ԱՆ	ՃԼ
		Ընդունարանի սեղան FRN-02	էջի ծածկագիր Q-103		
Ստուգված	Ուղղում ...	Ուղղի/ֆայլ ֆայլի տարբերակ: GIZ Retrofit_A_27.3_Meghri_CD_170325.pln 2017-03-25	Տպված է	2017-03-25, 01:41	

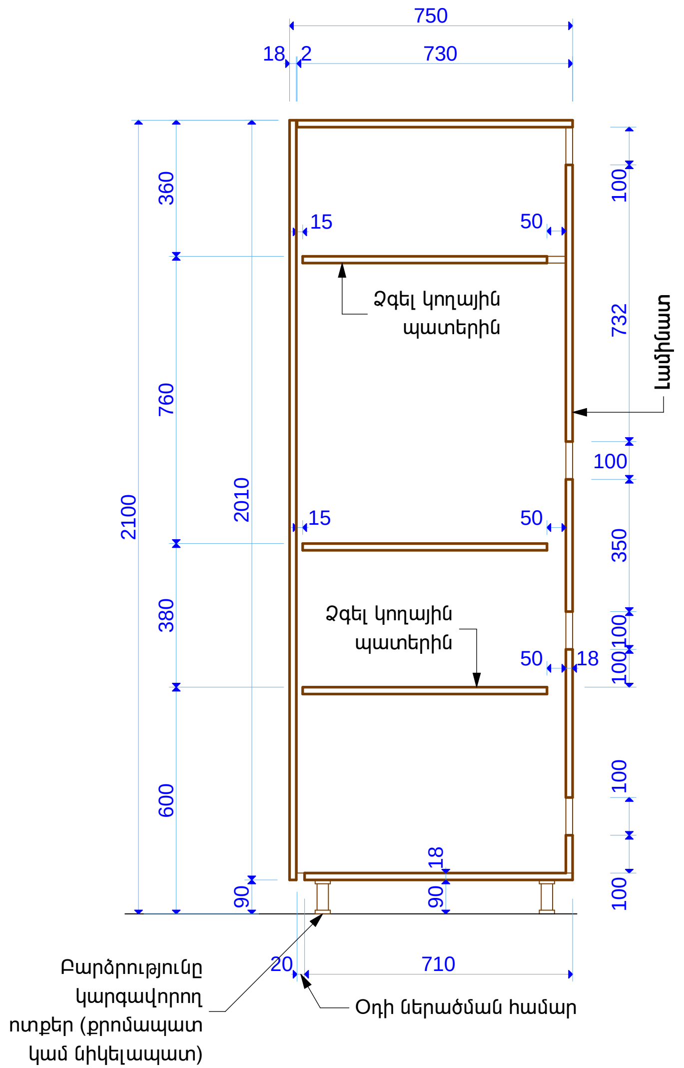

ԿՏՐՎԱԾՔ 1

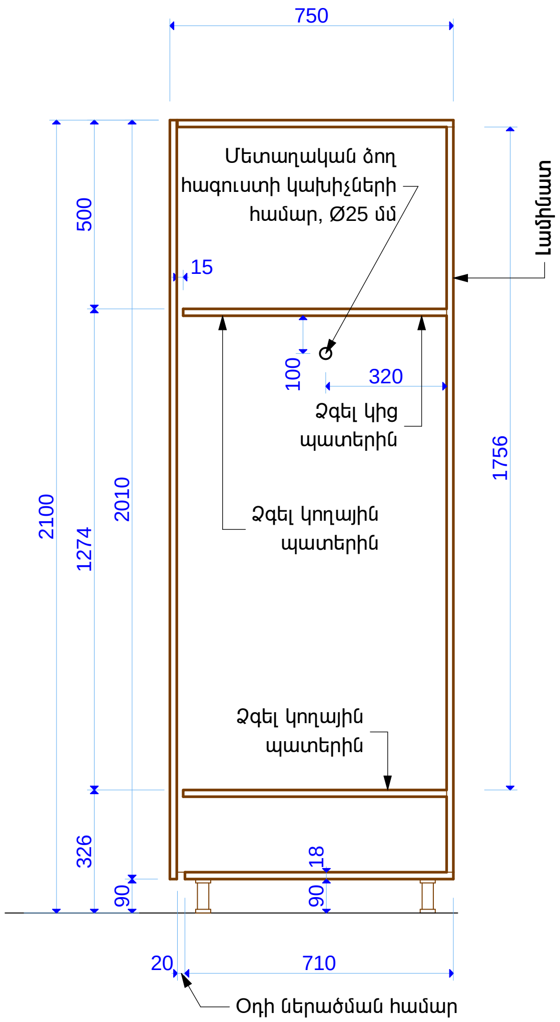

ԿՏՐՎԱԾՔ 2

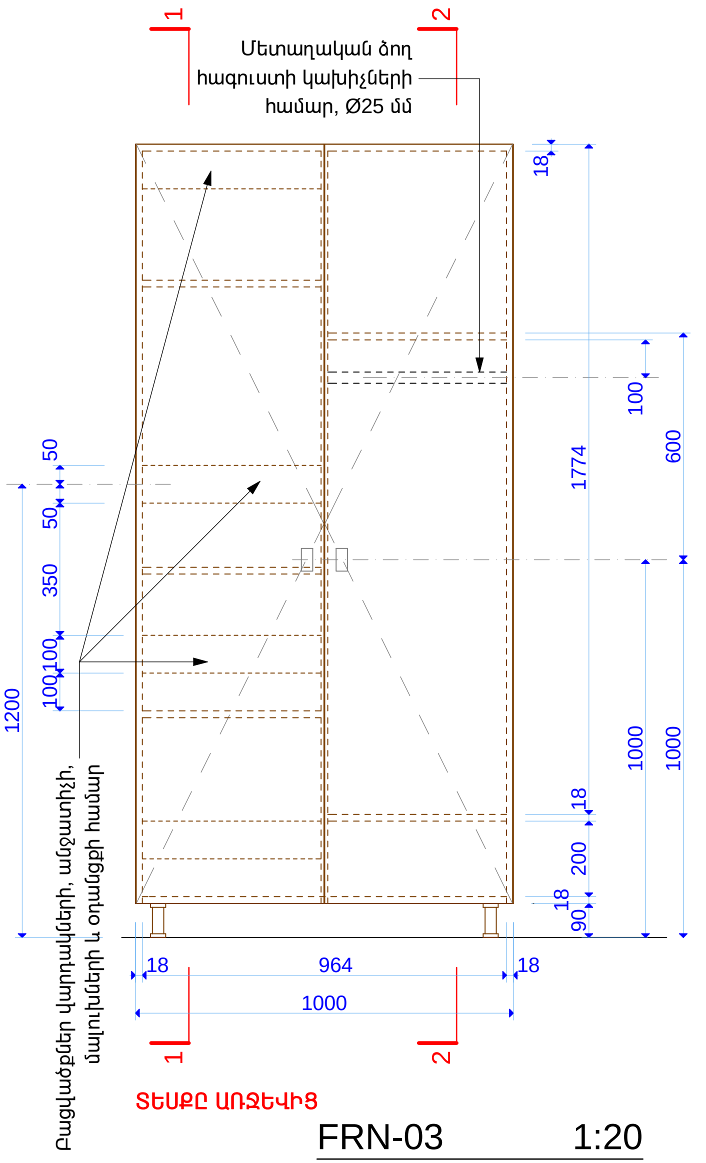

ՏԵՍՔԸ ԱՌՋԵՎԻՑ

FRN-03 1:20

ՆՇՈՒՄ

1. Պահարանի նյութը՝ լամինատ:
2. Լամինատի տեքստուրան և գունային երանգը՝ KRONOSPAN 5527 SN:
3. Լամինատի կողային մասերին փակցնել երիզներ՝ նույն լամինատի տեքստուրայով և գույնով:
4. Բոլոր տեսակի աքսեսուարները համաձայնեցնել ճարտարապետի հետ:
5. Սույն գծագիրը տես A-102 և A-105 էջերի հետ միասին:
6. FRN-03 պահարանի ընդհանուր քանակը՝ 1 հատ:

Նախագծի հասցե՝ Մեղրիի համայնքապետարան						
ՀԵՌ. +37494452185, z@zohrab-bauer.com						
Ճարտարապետ	Զ. ԲԱՈՒԵՐ	Bauer	ՔԱՂԱՔԱՑԻՆԵՐԻ ՍՊԱՍԱՐԿՄԱՆ ԳՐԱՍԵՆՅԱԿԻ ՎԵՐԱԿԱՌՈՒՑՄԱՆ ԵՎ ՆՈՐՈԳՄԱՆ ՆԱԽԱԳԻԾ:	Էջ	Փուլ	Մաս
				24	ԱՆ	ՃԼ
			Սերվերի և հագուստի պահարան FRN-03	Էջի ծածկագիր Q-104		

Ստուգված		Ուղղում	...	Ուղղի/ֆայլ ֆայլի տարբերակ	GIZ Retrofit_A_27.3_Meghri_CD_170325.pln 2017-03-25	Տպված է	2017-03-25, 01:42

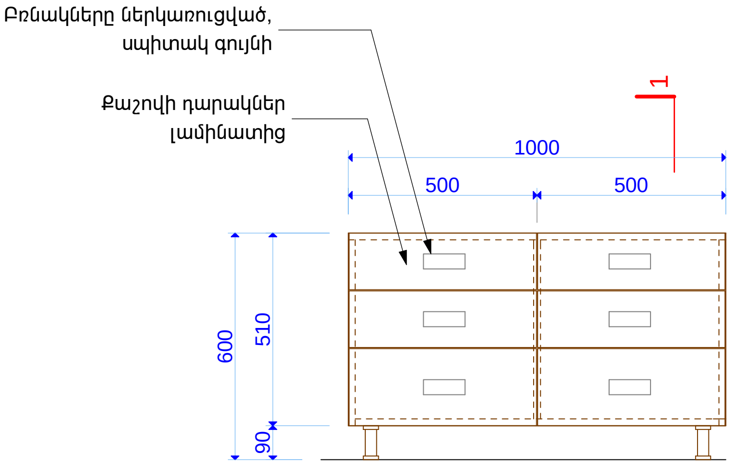

ՏԵՍՔԸ ԱՌՋԵՎԻՑ

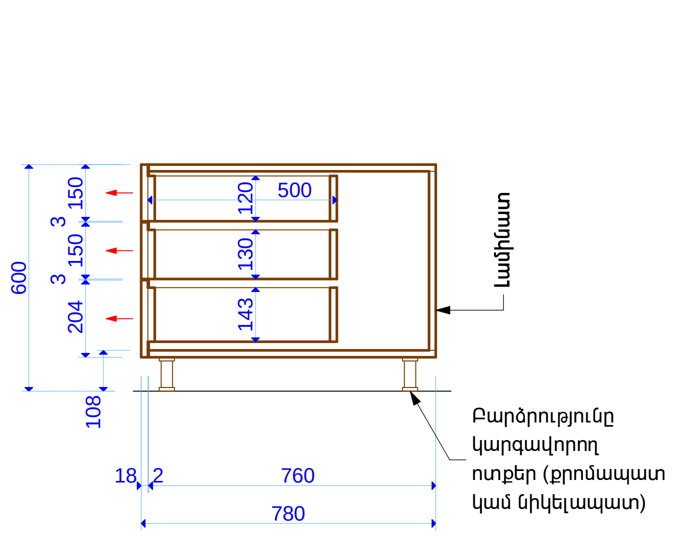

ԿՏՐՎԱԾՔ 1

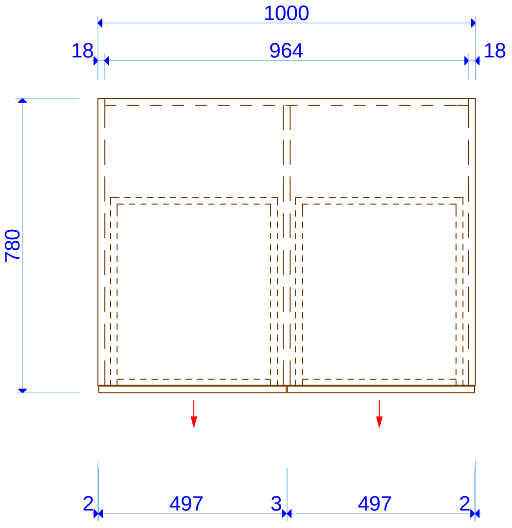

ՀԱՏԱԿԱԳԻԾ

FRN-04 1:20

ՆՇՈՒՄ

1. Պահարանի նյութը՝ լամինատ:
2. Լամինատի տեքստուրան և գունային երանգը՝ KRONOSPAN 5527 SN:
3. Լամինատի կողային մասերին փակցնել եզրիզներ՝ նույն լամինատի տեքստուրայով և գույնով:
4. Բոլոր տեսակի աքսեսուարները համաձայնեցնել ճարտարապետի հետ:
5. Սույն գծագիրը տես A-105 էջի հետ միասին:
6. FRN-04 պահարանի ընդհանուր քանակը՝ 1 հատ:

Նախագծի հասցե՝ Մեղրիի համայնքապետարան

ՀԵՌ. +37494452185, z@zohrab-bauer.com

Ճարտարապետ | Զ. ԲԱՈՒԵՐ | [signature]

ՔԱՂԱՔԱՑԻՆԵՐԻ ՍՊԱՍԱՐԿՄԱՆ ԳՐԱՍԵՆՅԱԿԻ ՎԵՐԱԿԱՌՈՒՑՄԱՆ ԵՎ ՆՈՐՈԳՄԱՆ ՆԱԽԱԳԻԾ:

Էջ	Փուլ	Մաս
25	ԱՆ	ՃԼ

Պատճենահանող սարքի սեղան-պահարան
FRN-04

Էջի ծածկագիր
Q-105

Ստուգված | | Ուղղում | ...

Ուղղի/ֆայլ՝ ֆայլի տարբերակ՝ | GIZ Retrofit_A_27.3_Meghri_CD_170325.pln 2017-03-25 | Տպված է | 2017-03-25, 01:43

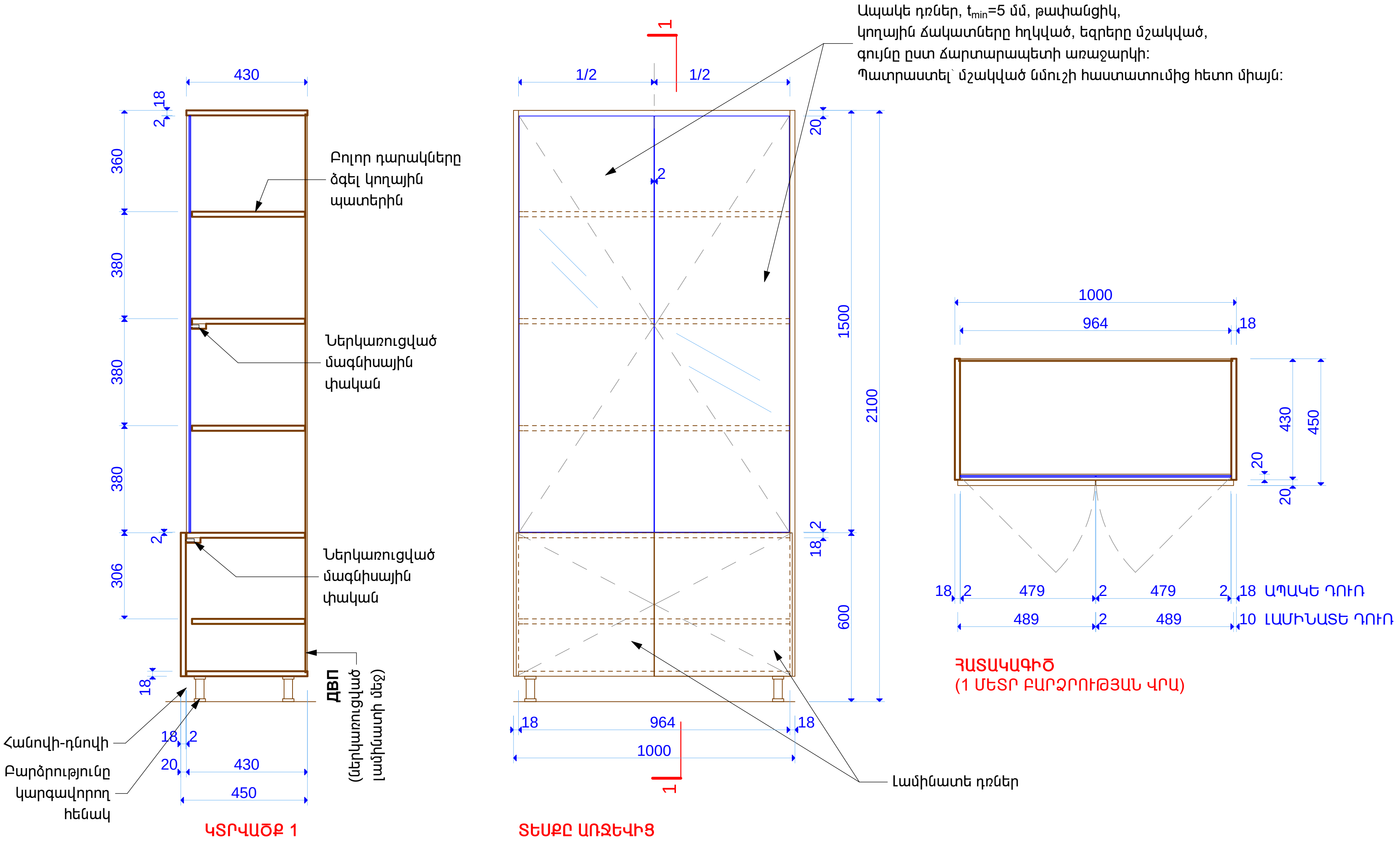

FRN-05 1:20

ՆՇՈՒՄ

1. Պահարանի նյութը՝ լամինատ:
2. Լամինատի տեքստուրան և գունային երանգը՝ KRONOSPAN 5527 SN:
3. Լամինատի կողային մասերին փակցնել երիզներ՝ նույն լամինատի տեքստուրայով և գույնով:
4. Բոլոր տեսակի աքսեսուարները համաձայնեցնել ճարտարապետի հետ:
5. Սույն գծագիրը տես A-105 էջի հետ միասին:
6. FRN-05 պահարանների ընդհանուր քանակը՝ 2 հատ:

Նախագծի հացե՝ Մեղրիի համայնքապետարան						
ՀԵՌ. +37494452185, z@zohrab-bauer.com						
Ճարտարապետ	Զ. ԲԱՈՒԵՐ	Bauer	ՔԱՂԱՔԱՑԻՆԵՐԻ ՍՊԱՍԱՐԿՄԱՆ ԳՐԱՍԵՆՅԱԿԻ ՎԵՐԱԿԱՌՈՒՑՄԱՆ ԵՎ ՆՈՐՈԳՄԱՆ ՆԱԽԱԳԻԾ:	Էջ	Փուլ	Մաս
				26	ԱՆ	ՃԼ
			Պահարաններ FRN-05	Էջի ծածկագիր Q-106		
Ստուգված		Ուղղում ...	Ուղղի/ֆայլ ֆայլի տարբերակ: GIZ Retrofit_A_27.3_Meghri_CD_170325.pln 2017-03-25	Տպված է 2017-03-25, 01:43		

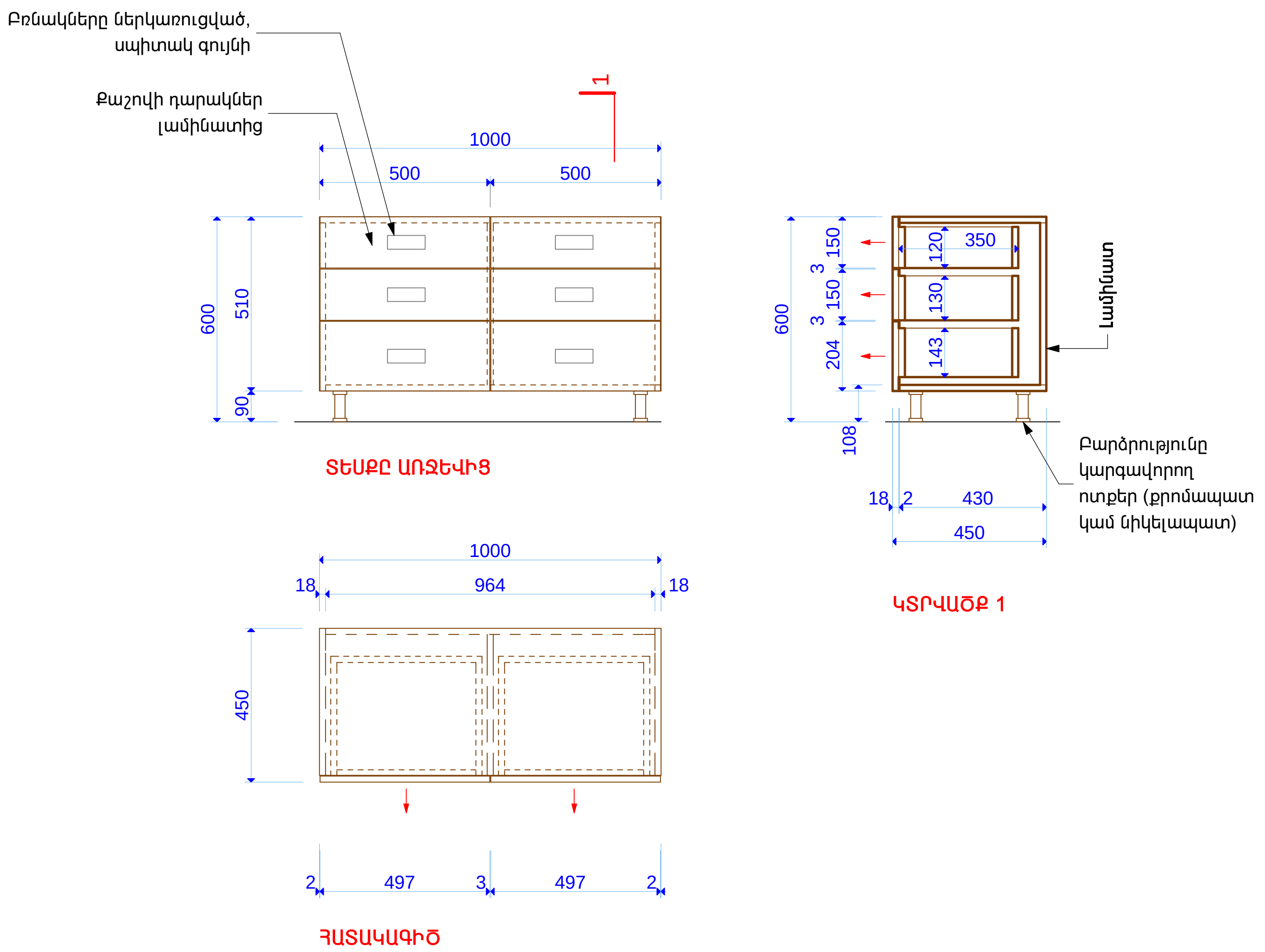

FRN-06 1:20

ՆՇՈՒՄ

1. Պահարանի նյութը՝ լամինատ:
2. Լամինատի տեքստուրան և գունային երանգը՝ KRONOSPAN 5527 SN:
3. Լամինատի կողային մասերին փակցնել երիզներ՝ նույն լամինատի տեքստու-րայով և գույնով:
4. Բոլոր տեսակի աքսեսուարները համաձայնեցնել ճարտարապետի հետ:
5. Սույն գծագիրը տես A-105 էջի հետ միասին:
6. FRN-06 պահարանների ընդհանուր քանակը՝ 4 հատ:

Նախագծի հասցե՝ Մեղրիի համայնքապետարան					
ՀԵՌ. +37494452185, z@zohrab-bauer.com					
Ճարտարապետ	Զ. ԲԱՈՒԷՐ	Bauer	ՔԱՂԱՔԱՑԻՆԵՐԻ ՍՊԱՍԱՐԿՄԱՆ ԳՐԱՍԵՆՅԱԿԻ ՎԵՐԱԿԱՌՈՒՑՄԱՆ ԵՎ ՆՈՐՈԳՄԱՆ ՆԱԽԱԳԻԾ:	Էջ / 27	Փուլ / ԱՆ	Մաս / ՃԼ
			Պահարան FRN-06	էջի ծածկագիր Q-107		
Ստուգված		Ուղղում ...	Ուղղի/Ֆայլ՝ Ֆայլի տարեթիվ՝ GIZ Retrofit_A_27.3_Meghri_CD_170325.pln 2017-03-25	Տպված է 2017-03-25, 01:44		

FRN-07

FRN-08

ՆՇՈՒՄ

1. Բոլոր գնվող աթոռների արտաքին տեսքերը (այդ թվում նաև գույները) պետք է նույնությամբ համապատասխան են սույն էջում բերված նկարներին:
2. FRN-07 աթոռներ ընդհանուր քանակը՝ 4 հատ:
3. FRN-08 աթոռներ ընդհանուր քանակը՝ 4 հատ:

Նախագծի հասցե՝ Մեղրիի համայնքապետարան						
ՀԵՌ. +37494452185, z@zohrab-bauer.com						
Ճարտարապետ	Զ. ԲԱՈՒԵՐ	Bauer	ՔԱՂԱՔԱՑԻՆԵՐԻ ՍՊԱՍԱՐԿՄԱՆ ԳՐԱՍԵՆՅԱԿԻ ՎԵՐԱԿԱՌՈՒՑՄԱՆ ԵՎ ՆՈՐՈԳՄԱՆ ՆԱԽԱԳԻԾ:	Էջ	Փուլ	Մաս
				28	ԱՆ	ՃԼ
			Աթոռներ FRN-07, FRN-08	էջի ծածկագիր Q-108		

Ստուգված		Ուղղում	...	Ուղղի/ֆայլ՝ Ֆայլի տարեթիվ՝	GIZ Retrofit_A_27.3_Meghri_CD_170325.pln 2017-03-25	Տպված է	2017-03-25, 01:45