ՃԱՐՏԱՐԱՊԵՏԱԿԱՆ ԹԵՐԹԵՐԻ ԼՐԱՑԱՆԿ

ԱՆՎԱՆՈՒՄ	ԷՋ	ԷՋԻ ԾԱԾԿԱԳԻՐ
ԸՆԴՀԱՆՈՒՐ ՏՎՅԱԼՆԵՐ		
ՆԱԽԱԳԾԻ ԿԱԶՄԸ	1	A-001
ՊԱՅՄԱՆԱԿԱՆ ՆՇԱՆՆԵՐ	2	A-002
ՀԱՏԱԿԱԳԾԵՐ		
ՉԱՓԱԳՐՈՒԹՅՈՒՆ	3	A-101
ԱՊԱՄՈՆՏԱԺՄԱՆ ՀԱՏԱԿԱԳԻԾ	4	AD-101
ՆՈՐ ՀԱՏԱԿԱԳԻԾ	5	A-102
ՀԱՐԴԱՐՄԱՆ ՀԱՏԱԿԱԳԻԾ	6	A-103
ՀԱՏԱԿԻ ՍԱԼԱՊԱՏՄԱՆ ՀԱՏԱԿԱԳԻԾ	7	A-104
ԿԱՀԱՎՈՐՄԱՆ ՀԱՏԱԿԱԳԻԾ	8	A-105
ԿՏՐՎԱԾՔՆԵՐ		
ՉԱՓԱԳՐՎԱԾ ԿՏՐՎԱԾՔՆԵՐ 1, 2	9	A-301
ԿՏՐՎԱԾՔ 1	10	A-302
ԿՏՐՎԱԾՔ 2	11	A-303
ՀԱՆԳՈՒՅՑՆԵՐ		
ՆՈՐ ԴՌԱՆ ԲԱՑՎԱԾՔԻ ԿԱՌՈՒՑՈՒՄ	12	A-501
ՇՐԻՇԱԿԻ ՀԱՆԳՈՒՅՑ D.02	13	A-502
ԼՈՒՍԱՄՈՒՏԱԳՈԳԻ ՀԱՆԳՈՒՅՑ D.03	14	A-503
ՀԱՏԱԿԻ ՀԱՏՈՒՅԹ F.1	15	A-504
ԴՈՒՌ, ԼՈՒՍԱՄՈՒՏՆԵՐ		
ԴՈՒՌ, ԼՈՒՍԱՄՈՒՏՆԵՐ	16	A-801

ԱՆՎԱՆՈՒՄ	ԷՋ	ԷՋԻ ԾԱԾԿԱԳԻՐ
ԷԼԵԿՏՐԱԿԱՆՈՒԹՅԱՆ ԳԾԱԳՐԵՐ		
ԷԼԵԿՏՐԱԿԱՆ ՀՈՂԱՆՑՄԱՆ ՍԽԵՄԱՏԻԿ ՀԱՏԱԿԱԳԻԾ	17	E-101
ՄԱԼՈՒԽՆԵՐԻ ՄՈՆՏԱԺՄԱՆ ՍԽԵՄԱՏԻԿ ՀԱՏԱԿԱԳԻԾ	18	E-102
ԷԼ. ՊԻՏՈՒՅՔՆԵՐԻ ՏԵՂԱԿԱՊՄԱՆ ՀԱՏԱԿԱԳԻԾ	19	E-103
ԷԼԵԿՏՐԱԿԱՆ ՋԵՌՈՒՑԻՉ ԿՈՆՎԵԿՏՈՐՆԵՐԻ ՏԵՂԱԿԱՊՄԱՆ ՀԱՏԱԿԱԳԻԾ	20	E-104
ԼՈՒՍԱՏՈՒՆԵՐ ԵՎ ԿԱՀՈՒՅՔ		
ԼՈՒՍԱՏՈՒ LTG-01	21	Q-101
ԳՐԱՍԵՂԱՆ FRN-01.1	22	Q-102
ԳՐԱՍԵՂԱՆ FRN-01.2	23	Q-103
ԸՆԴՈՒՆԱՐԱՆԻ ՍԵՂԱՆ FRN-02	24	Q-104
ՍԵՐՎԵՐԻ ՊԱՀԱՐԱՆ FRN-03	25	Q-105
ՊԱՏՃԵՆԱՀԱՆՄԱՆ ՍԱՐՔԻ ՍԵՂԱՆ FRN-04	26	Q-106
ԾԱՂԿԱՄԱՆ FRN-05.1	27	Q-107
ԾԱՂԿԱՄԱՆ FRN-05.2	28	Q-108
ՊԱՀԱՐԱՆ FRN-06	29	Q-109
ԴԱՐԱԿՆԵՐՈՎ ՊԱՀԱՐԱՆ FRN-07	30	Q-110
ՀԱԳՈՒՍՏԻ ՊԱՀԱՐԱՆ FRN-08	31	Q-111
ԱԹՈՌՆԵՐ FRN-10, FRN-11	32	Q-112

ՆԱԽԱԳԾԱՅԻՆ ԹԻՄ

ՃԱՐՏԱՐԱՊԵՏ` Զոհրաբ ԲԱՈՒԵՐ
ՆԱԽԱՀԱՇՎՈՂ` Արտեմ ՀԱԿՈԲՅԱՆ

ՆԱԽԱԳԾԻ ԿԱԶՄԸ

ՀՀ	ՄԱՍ	ՀԱՊԱՎՈՒՄ
1	ՆԱԽԱԳԾԻ ԲԱՑԱՏՐԱԳԻՐ	
2	ՃԱՐՏԱՐԱՊԵՏԱԿԱՆ ԼՈՒԾՈՒՄՆԵՐ	ՃԼ
3	ԾԱՎԱԼԱԹԵՐԹ	

Նախագծի հասցե` Ամասիայի համայնքապետարան

ՀԵՌ. +37494452185, z@zohrab-bauer.com

Ճարտարապետ	Զ. ԲԱՈՒԵՐ	Bauer	ՔԱՂԱՔԱՑԻՆԵՐԻ ՍՊԱՍԱՐԿՄԱՆ ԳՐԱՍԵՆՅԱԿԻ ՎԵՐԱԿԱՌՈՒՑՄԱՆ ԵՎ ՆՈՐՈԳՄԱՆ ՆԱԽԱԳԻԾ:	Էջ: 1	Փուլ: ԱՆ	Մաս: ՃԼ
			Նախագծի կազմը	Էջի ծածկագիր: A-001		

Ստուգված		Ուղղում	...	Ուղղի/ֆայլ` Ֆայլի տարբերակ`	GIZ Retrofit_A_39_Amasia_CD_170512.pln 2017-05-16	Տպված է	2017-05-16, 20:30

ԳՈՏԻՆԵՐ

սենյակի համար (դիրք) → 101.A
մակերես → 2.5 m²
հատակի տեսակ → F.2
առաստաղի բարձրություն → H: 3.00 m

ՀԱՏԱԿՆԵՐ

FE.3
հատակի տիպի դիրք
F. Նոր հատակ
FE. Գոյություն ունեցող հատակ
FR. Վերանորոգվող

ԼՈՒՍԱՄՈՒՏՆԵՐ

տեսք 1:100 մասշտաբում

Լուսամուտի դիրք → W-1.01
Հերթական համար
1=Արտաքին լուսամուտ
2=Ներքին լուսամուտ

ԴՌՆԵՐ

Դռան դիրք → D-1.01
Հերթական համար
1=Արտաքին դուռ
2=Ներքին դուռ

ՍԱԼԻԿՆԵՐԻ ՏԵՂԱԴՐՄԱՆ ՄԵԿՆԱՐԿԱՅԻՆ ԿԵՏ

ՍԱՆԻՏԱՐԱԿԱՆ ԿԱՀԱՎՈՐՄԱՆ ՊԱՅՄԱՆԱԿԱՆ ՆՇԱՆՆԵՐ

Նշան	Անվանում
	լվացարան
	զուգարանակոնք

ԱՌԱՆՑՔՆԵՐ

Ա
1

ՀՅՈՒՍԻՍ

ՀՅ

ՄՈՒՏՔԵՐ

ԿՏՐՎԱԾՔՆԵՐ

6
A-301
կտրվածքի դիրք
էջի ծածկագիր

կտրվածքի դիրք → 1
A-501
էջի ծածկագիր

ՊԱՏԵՐ

WN-1.01
Պատի դիրք
Հերթական համար
Խումբ
WE=Արկս պատ
WD=Քանդվող պատ
WN=Նոր պատ

ՀԱՆԳՈՒՅՑՆԵՐ

01
A-501
դիրք
էջի ծածկագիր

ԷԼ. ՍԱՐՔԵՐԻ ՊԱՅՄԱՆԱԿԱՆ ՆՇԱՆՆԵՐ

Նշան	Անվանում
	ԱՆՋԱՏԻՉ 1 ՍԵՂՆՈՎ
	ԱՆՋԱՏԻՉ 2 ՍԵՂՆՈՎ
	ՕԴԱՓՈԽԻՉԻ ԱՆՋԱՏԻՉ
IP55	ՎԱՐԴԱԿ, IP 55
	ՎԵՐԱԴԻՐ ՎԱՐԴԱԿ
2900	ՍԱԼՈՒԽԻ ԴՈՒՐՍ ԲԵՐՈՒՄ ՕԴԱՓՈԽԻՉԻ ՀԱՄԱՐ, H=2900
	ՕԴԱՓՈԽԻՉ
	ԼՈՒՍԱՎՈՐՈՒԹՅԱՆ ԼԱՄՊ
	ԱՌԱՍՏԱՂԻ ՎԵՐԱԴԻՐ ԼՈՒՍԱՏՈՒ
	ՍԱԼՈՒԽ
D2 D=Data T=Phone	ԹՎԱՅԻՆ ՑԱՆՑԻ ՎԱՐԴԱԿ՝ 2 ԽՈՐՈՑՈՎ
L	ԹՎԱՅԻՆ ԲԱՆԱԼԻ
SD / MD	Ծխի տվիչ / Շարժման տվիչ
ASI	Անվտանգության ներքին ազդարարիչ
EP-1	էլեկտրական հոսանքի վահանակ 1

ՀԱՊԱՎՈՒՄՆԵՐ

ՀԱՊԱ-ՎՈՒՄ-ՆԵՐ	ԱՆՎԱՆՈՒՄ
$h_կ$	Կենտրոնի բարձրությունը
max	Առավելագույն
min	Նվազագույն
FRN	Կահույք
LTG	Լուսատու
UT	Սեղանի տակ
ՓՍԹ	Փայտանանրաթելիկային թերթավալ

Նախագծի հասցե՝ Ամասիայի համայնքապետարան						
ՀԵՌ. +37494452185, z@zohrab-bauer.com						
Ճարտարապետ	Զ. ԲԱՈՒԷՐ		ՔԱՂԱՔԱՑԻՆԵՐԻ ՍՊԱՍԱՐԿՄԱՆ ԳՐԱՍԵՆՅԱԿԻ ՎԵՐԱԿԱՌՈՒՑՄԱՆ ԵՎ ՆՈՐՈԳՄԱՆ ՆԱԽԱԳԻԾ:	էջ	Փուլ	Մաս
				2	ԱՆ	ՃԼ
			Պայմանական նշաններ	էջի ծածկագիր A-002		
Ստուգված		Ուղղում ...	Ուղղի/ֆայլ՝ Ֆայլի տարեթիվ՝ GIZ Retrofit_A_39_Amasia_CD_170512.pln 2017-05-16	Տպված է	2017-05-16, 20:30	

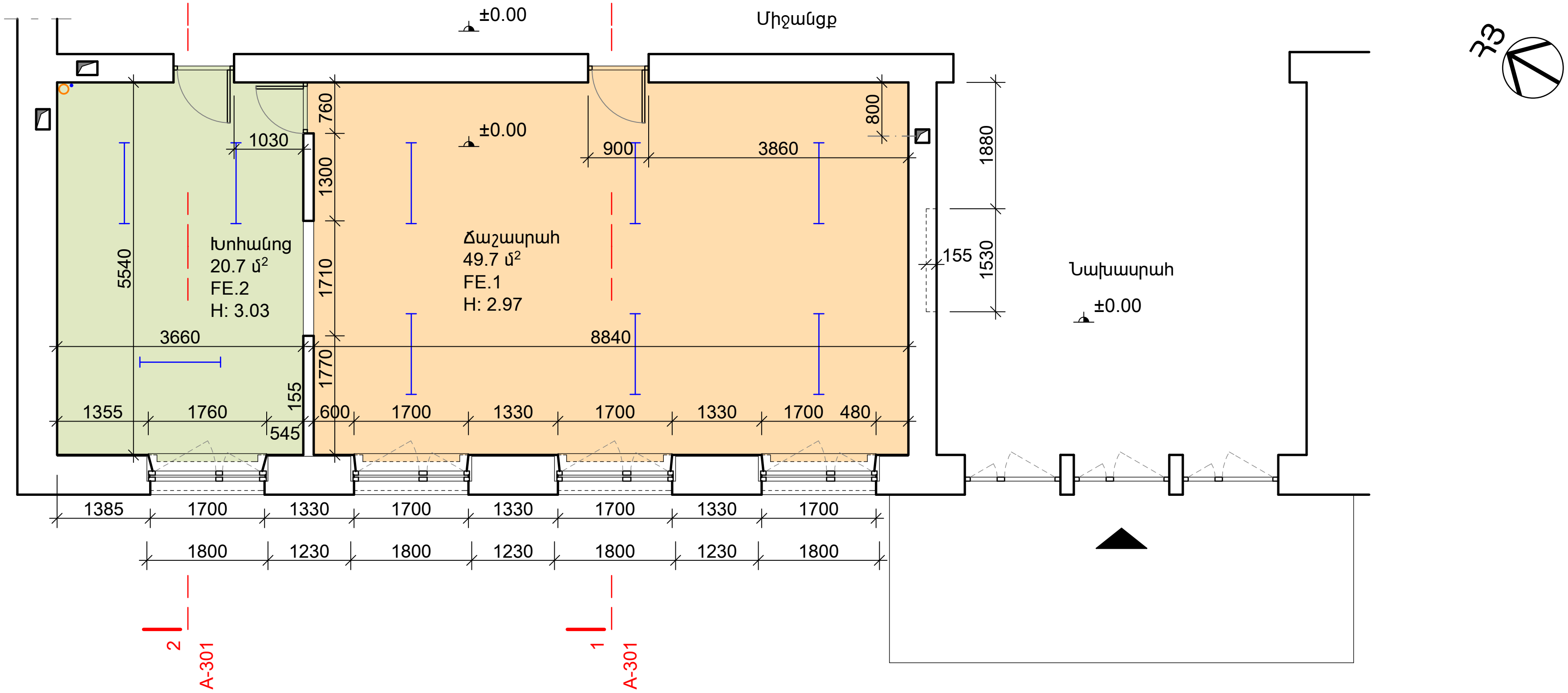

ՉԱՓԱԳՐՎԱԾ ՀԱՏԱԿԱԳԻԾ
1:100

ՆՇՈՒՄ

1. Չափագրված գոտին գտնվում է շենքի 1-ին հարկում, որի նիշը համընկնում է շենքին կից մայթի նիշի հետ:
2. Չափագրության մեջ հարկի նիշը պայմանական ընդունված է ±0.000:

Նախագծի հասցե` Ամասիայի համայնքապետարան						
ՀԵՌ. +37494452185, z@zohrab-bauer.com						
Ճարտարապետ	Զ. ԲԱՈՒԵՐ		ՔԱՂԱՔԱՑԻՆԵՐԻ ՍՊԱՍԱՐԿՄԱՆ ԳՐԱՍԵՆՅԱԿԻ ՎԵՐԱԿԱՌՈՒՑՄԱՆ ԵՎ ՆՈՐՈԳՄԱՆ ՆԱԽԱԳԻԾ:	էջ	Փուլ	Մաս
				3	ԱՆ	ՃԼ
			Չափագրություն	էջի ծածկագիր A-101		
Ստուգված		Ուղղում ...	Ուղղի/ֆայլ` Ֆայլի տարեթիվ` GIZ Retrofit_A_39_Amasia_CD_170512.pln 2017-05-16	Տպված է	2017-05-16, 20:31	

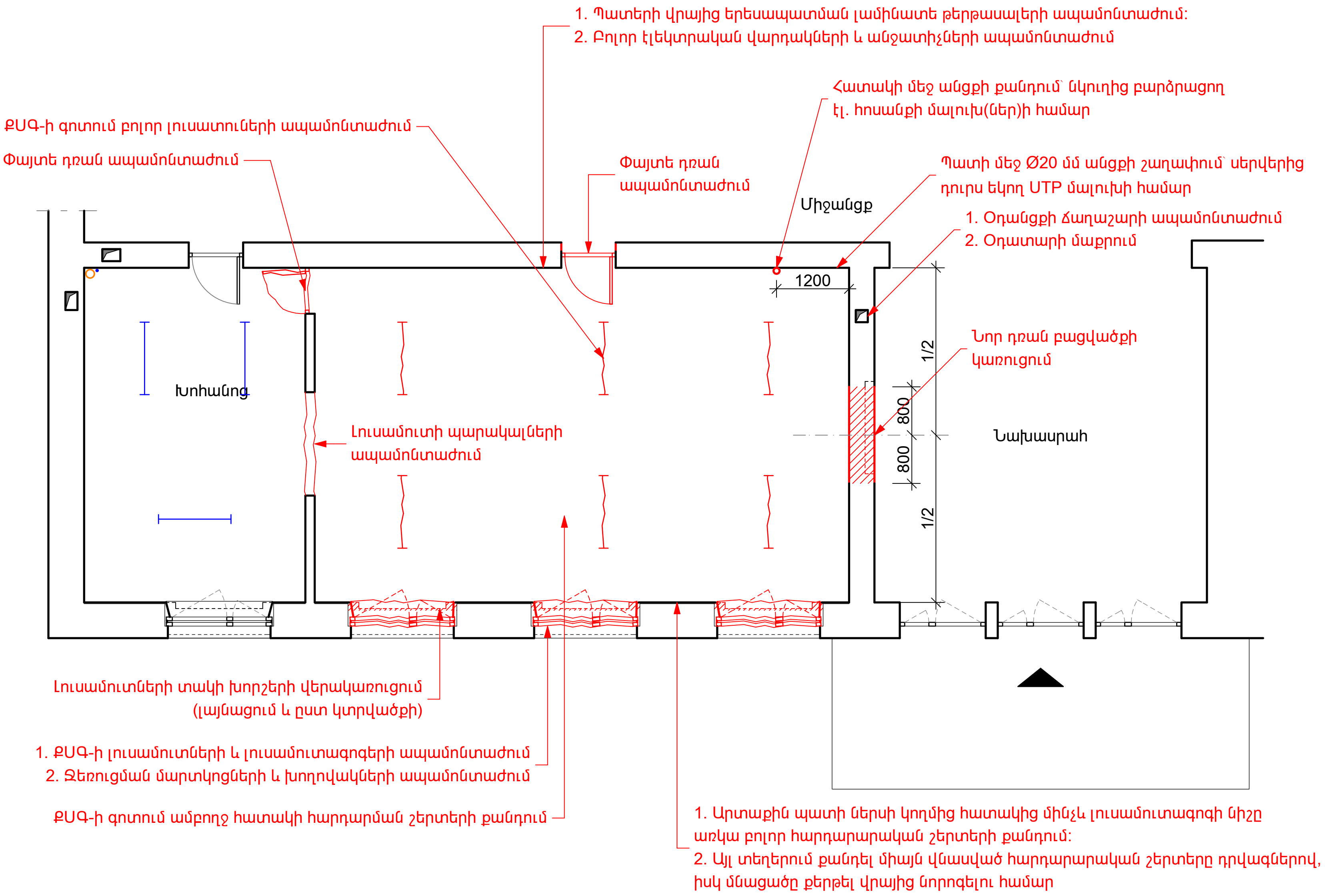

ԱՊԱՄՈՆՏԱԺՄԱՆ ՀԱՏԱԿԱԳԻԾ

1:100

Նախագծի հասցե՝ Ամասիայի համայնքապետարան						
ՀԵՌ. +37494452185, z@zohrab-bauer.com						
Ճարտարապետ	Զ. ԲԱՈՒԵՐ	[signature]	ՔԱՂԱՔԱՑԻՆԵՐԻ ՍՊԱՍԱՐԿՄԱՆ ԳՐԱՍԵՆՅԱԿԻ ՎԵՐԱԿԱՌՈՒՑՄԱՆ ԵՎ ՆՈՐՈԳՄԱՆ ՆԱԽԱԳԻԾ:	Էջ	Փուլ	Մաս
				4	ԱՆ	ՃԼ
			Ապամոնտաժման հատակագիծ	Էջի ծածկագիր AD-101		
Ստուգված		Ուղղում ...	Ուղղի/ֆայլ՝ ֆայլի տարբերակ՝ GIZ Retrofit_A_39_Amasia_CD_170512.pln 2017-05-16	Տպված է 2017-05-16, 21:25		

Միջնորմի շարում բացվածքի մեջ 100 մմ անցքավոր թեթև բետոնե բլոկներով:
Երկու կողմից հարդարել գիպսոնիտե սվաղով

Օդանցքի և օդատարի մաքրում փոշուց և բորբոսից՝ հատուկ հակասնկային նյութ(եր)ով

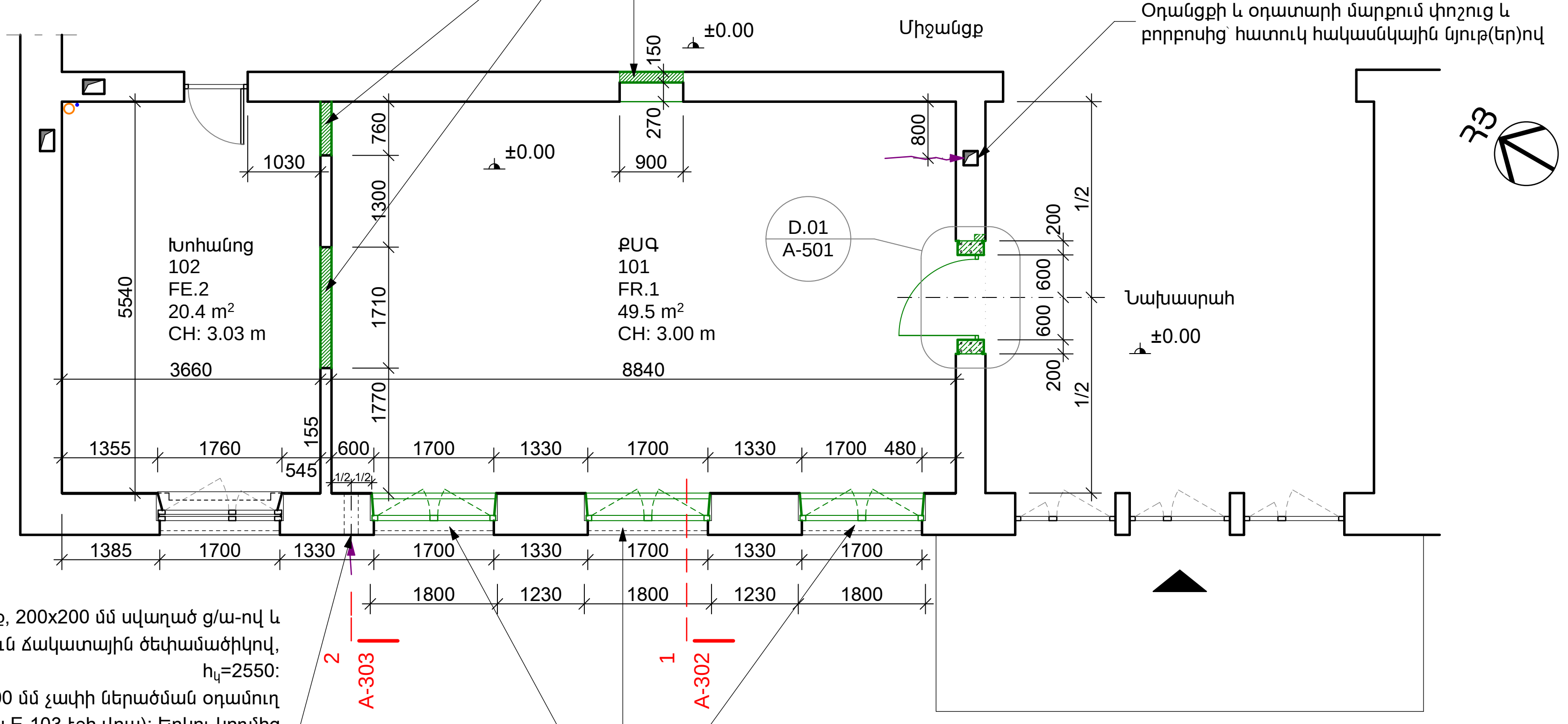

Ներածման նոր օդանցք, 200x200 մմ սվաղած գ/ա-ով և ծեփամածկված ջրակայուն ճակատային ծեփամածիկով, $h_կ$=2550:
Մեջը տեղադրել 200x200 մմ չափի ներածման օդամուղ (անջատիչի դիրքը տես E-103 էջի վրա): Երկու կողմից տեղադրել 250x250 մմ չափի շերտավարագույր՝ ներսից ներկված պատի ներկով, դրսից՝ պատի գույնի կամ մոխրագույն:

Բազալտե լուսամուտագոգերի տեղադրում, տես կտրվածք 1 A-302 էջի վրա

ՆՈՐ ՀԱՏԱԿԱԳԻԾ 1:100

ԳՈՏՈՒ ՀԱՄԱՐԸ	ԱՆՎԱՆՈՒՄԸ	ՄԱԿԵՐԵՍԸ, մ²
101	ԳՐԱՍԵՆՅԱԿ	49.5

Նախագծի հասցե՝ Ամասիայի համայնքապետարան						
ՀԵՌ. +37494452185, z@zohrab-bauer.com						
Ճարտարապետ	Զ. ԲԱՈՒԵՐ	Bauer	ՔԱՂԱՔԱՑԻՆԵՐԻ ՍՊԱՍԱՐԿՄԱՆ ԳՐԱՍԵՆՅԱԿԻ ՎԵՐԱԿԱՌՈՒՑՄԱՆ ԵՎ ՆՈՐՈԳՄԱՆ ՆԱԽԱԳԻԾ:	Էջ	Փուլ	Մաս
				5	ԱՆ	ՃԼ
			Նոր հատակագիծ	էջի ծածկագիր A-102		

Ստուգված		Ուղղում	...	Ուղղի/ֆայլ՝ ֆայլի տարբերակ	GIZ Retrofit_A_39_Amasia_CD_170512.pln 2017-05-16	Տպված է	2017-05-16, 21:15

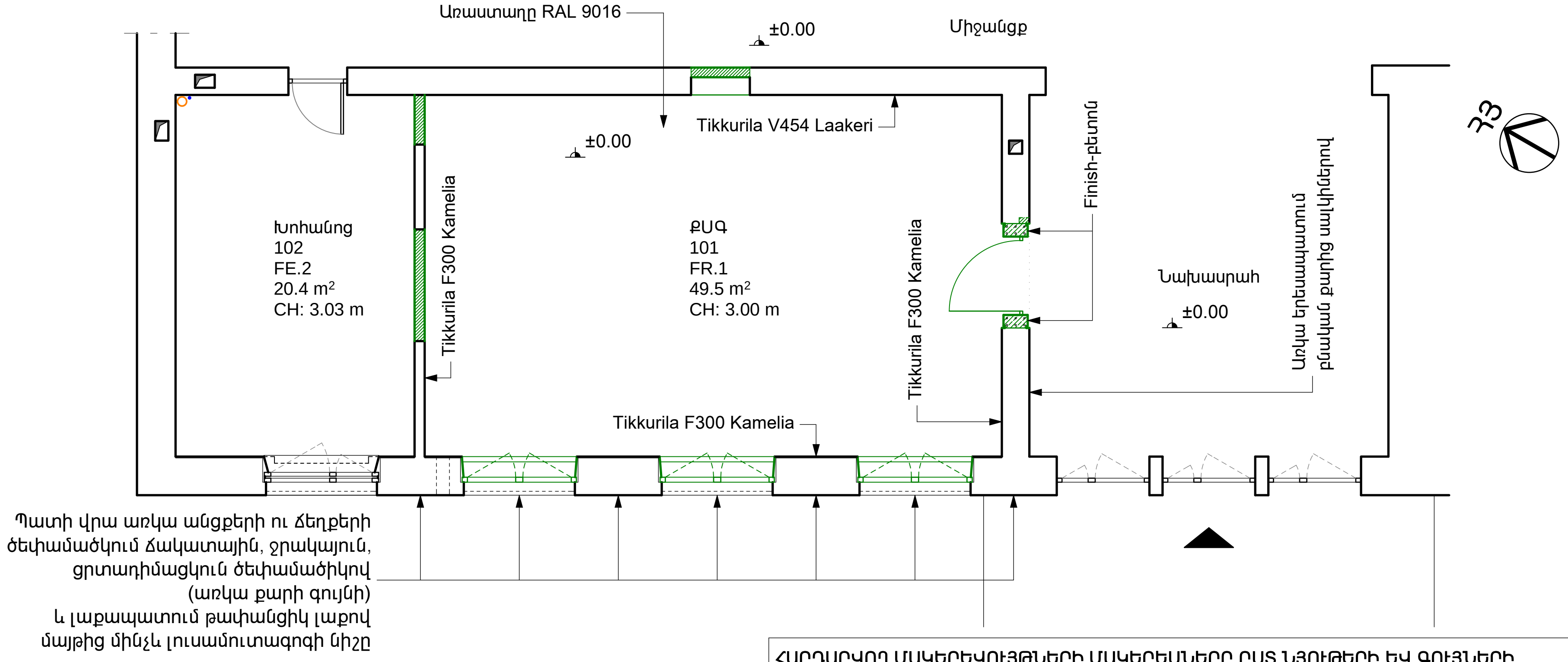

ՀԱՐԴԱՐՎՈՂ ՄԱԿԵՐԵՎՈՒՅԹՆԵՐԻ ՄԱԿԵՐԵՍՆԵՐԸ ԸՍՏ ՆՅՈՒԹԵՐԻ ԵՎ ԳՈՒՅՆԵՐԻ					
		ՊԱՏԻ ՄԱԿԵՐԵՍԸ, մ²			ԱՌԱՍՏԱՂԻ ՄԱԿԵՐԵՍԸ, մ²
ԳՈՏԻ	ԱՆՎԱՆՈՒՄԸ	ՆԵՐԿ, Tikkurila F300 Kamelia	ՆԵՐԿ, Tikkurila F300 Kamelia	Սալիկների վերատեղադրում	ՆԵՐԿ, RAL 9016
	ՆԱԽԱՍՐԱՀ			0.72	
101	ԳՐԱՍԵՆՅԱԿ (ՔՍԳ)	57	27.7		49.2

ՆՈՐ ՀԱՏԱԿԱԳԻԾ 1:100

ՆՇՈՒՄ

1. Դռան բացվածքի մեջ հատակը հիմնատակի հետ միասին վերակառուցել բացվածքի ընդլայնումից և ստորին մասում ուժեղացումից հետո:
2. Ներկերը գնելիս՝ գույների համար առաջնորդվել սույն գծագրով:
3. Ներկի տեսակը և հարդարման որակը՝ լատեքսային ներկ (սպունգով լվացվող), երկու շերտ, բարելավված որակի, ծեփամածկումով:
4. ՔՍԳ-ի դռների բացվածքներում շեպույթները թողնել finish-բետոն
5. ՔՍԳ-ի արտաքին պատի ստորին 90 սմ-ը սվաղել ջրակայուն ցեմենտ-ավազով:
6. Բոլոր նյութերը նախապես համաձայնեցնել ճարտարապետի հետ

Նախագծի հասցե՝ Ամասիայի համայնքապետարան					
ՀԵՌ. +37494452185, z@zohrab-bauer.com					
Ճարտարապետ	Զ. ԲԱՈՒԵՐ		ՔԱՂԱՔԱՑԻՆԵՐԻ ՍՊԱՍԱՐԿՄԱՆ ԳՐԱՍԵՆՅԱԿԻ ՎԵՐԱԿԱՌՈՒՑՄԱՆ ԵՎ ՆՈՐՈԳՄԱՆ ՆԱԽԱԳԻԾ:	Էջ / 6	Փուլ / ԱՆ	Մաս / ՃԼ
			Հարդարման հատակագիծ	Էջի ծածկագիր A-103		
Ստուգված		Ուղղում	...	Ուղղի/ֆայլ ֆայլի տարբերակ: GIZ Retrofit_A_39_Amasia_CD_170512.pln 2017-05-16	Տպված է	2017-05-16, 20:32

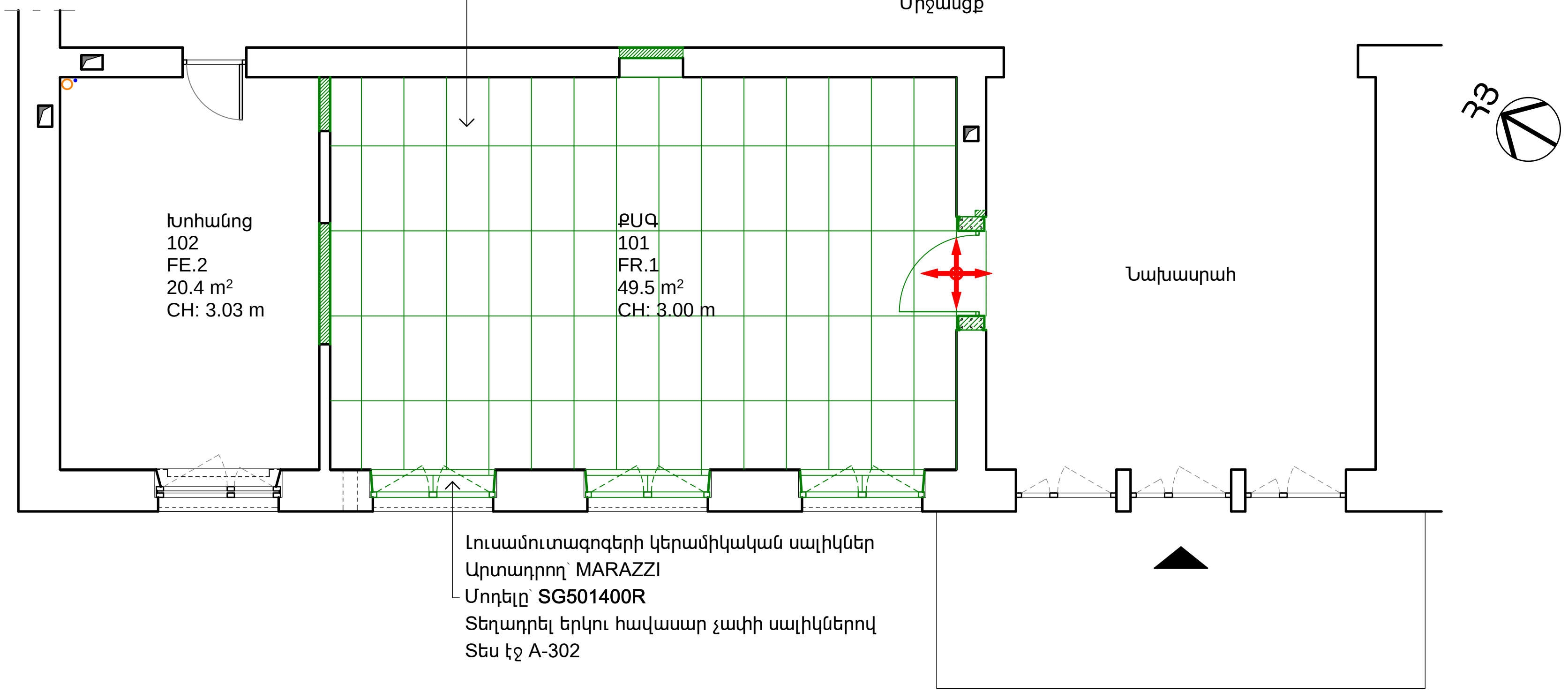

ՍԱԼԱՊԱՏՄԱՆ ՀԱՏԱԿԱԳԻԾ 1:100

SG501400R Սալիկ

ՆՇՈՒՄ

1. ՔՍԳ-ի ներսում նոր կերամագրանիտե հատակի վերին երեսը ընդունել որպես զրոյական նիշ և վերջինս պահել շենքի ներկա նախասրահի մակարդակով:
2. Կերամագրանիտի գույնը ըստ KERAMA MARAZZI SG501400R, նկարվածքը՝ քար, մակերևույթը՝ փայլատ, գույնը՝ բաց շագանակագույն, սալիկի չափը՝ 1200x600 մմ:
3. Շարվածքների առաջին սալիկները տեղադրել հատակագծի վրա նշված տեղե-րում
4. Բոլոր նյութերը նախապես համաձայնեցնել ճարտարապետի հետ
5. Սույն գծագիրը տես կտրվածք 1-ի հետ միասին, էջ A-302
6. Շրիշակների համար տես հանգույց D.02, էջ A-502

Նախագծի հասցե՝ Ամասիայի համայնքապետարան						
ՀԵՌ. +37494452185, z@zohrab-bauer.com						
Ճարտարապետ	Զ. ԲԱՈՒԵՐ	Bauer	ՔԱՂԱՔԱՑԻՆԵՐԻ ՍՊԱՍԱՐԿՄԱՆ ԳՐԱՍԵՆՅԱԿԻ ՎԵՐԱԿԱՌՈՒՑՄԱՆ ԵՎ ՆՈՐՈԳՄԱՆ ՆԱԽԱԳԻԾ:	Էջ	Փուլ	Մաս
				7	ԱՆ	ՃԼ
			Սալապատման հատակագիծ	Էջի ծածկագիր A-104		

Ստուգված		Ուղղում	...	Ուղղի/ֆայլ ֆայլի տարբերակ	GIZ Retrofit_A_39_Amasia_CD_170512.pln 2017-05-16	Տպված է	2017-05-16, 20:36

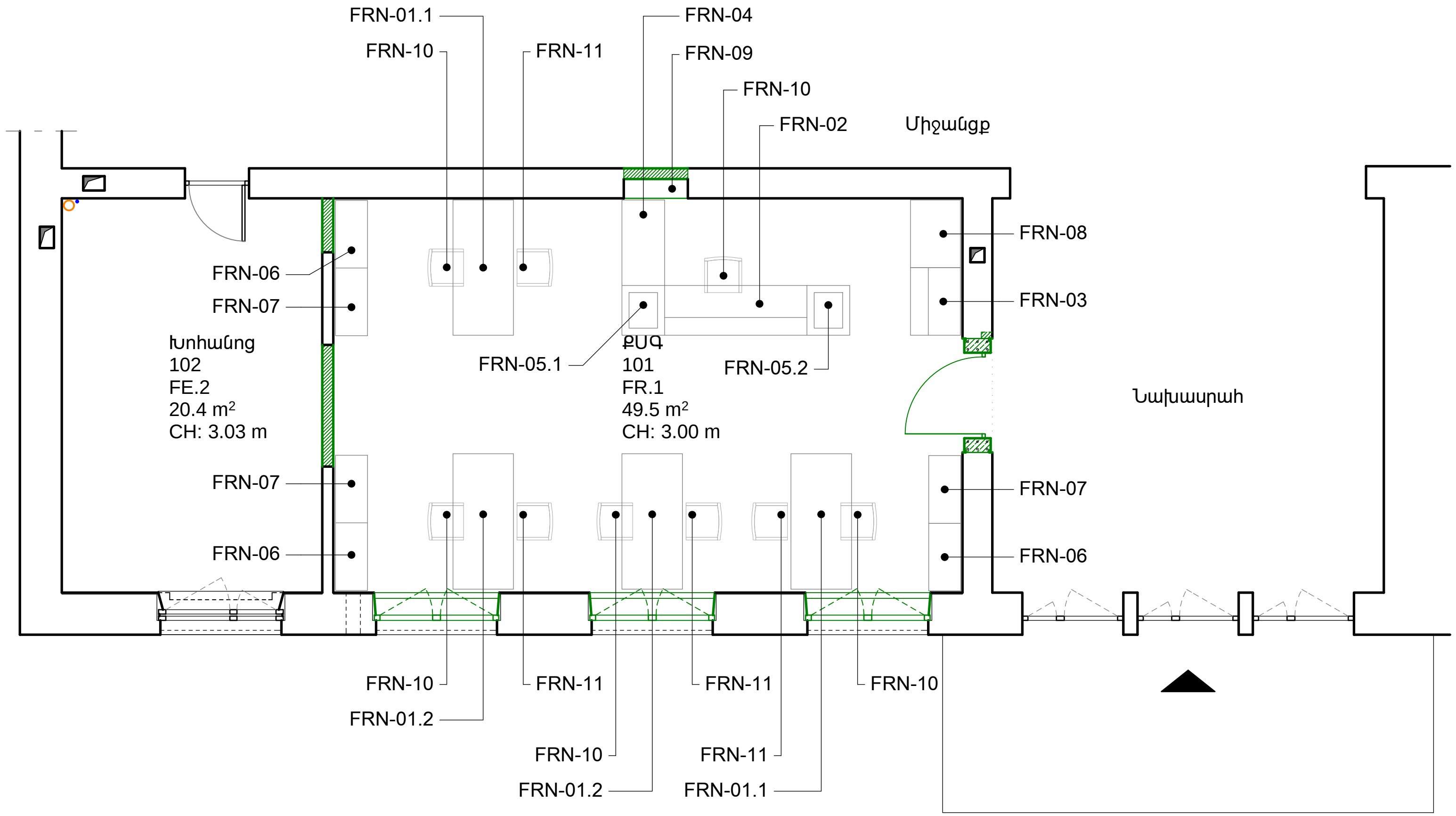

ԿԱՀԱՎՈՐՄԱՆ ՀԱՏԱԿԱԳԻԾ 1:100

ՆՇՈՒՄ

1. Աթոռների նկարները տես` Q-112 էջի վրա:
2. Մնացած կահույքի գծագրերը տես Q-102 էջից սկսած:

Նախագծի հասցե` Ամասիայի համայնքապետարան						
ՀԵՌ. +37494452185, z@zohrab-bauer.com						
Ճարտարապետ	Զ. ԲԱՈՒԵՐ		ՔԱՂԱՔԱՑԻՆԵՐԻ ՍՊԱՍԱՐԿՄԱՆ ԳՐԱՍԵՆՅԱԿԻ ՎԵՐԱԿԱՌՈՒՑՄԱՆ ԵՎ ՆՈՐՈԳՄԱՆ ՆԱԽԱԳԻԾ:	էջ	Փուլ	Մաս
				8	ԱՆ	ՃԼ
			Կահավորման հատակագիծ	էջի ծածկագիր A-105		
Ստուգված		Ուղղում	...	Ուղղի/ֆայլ` Ֆայլի տարեթիվ` GIZ Retrofit_A_39_Amasia_CD_170512.pln 2017-05-16	Տպված է	2017-05-16, 20:37

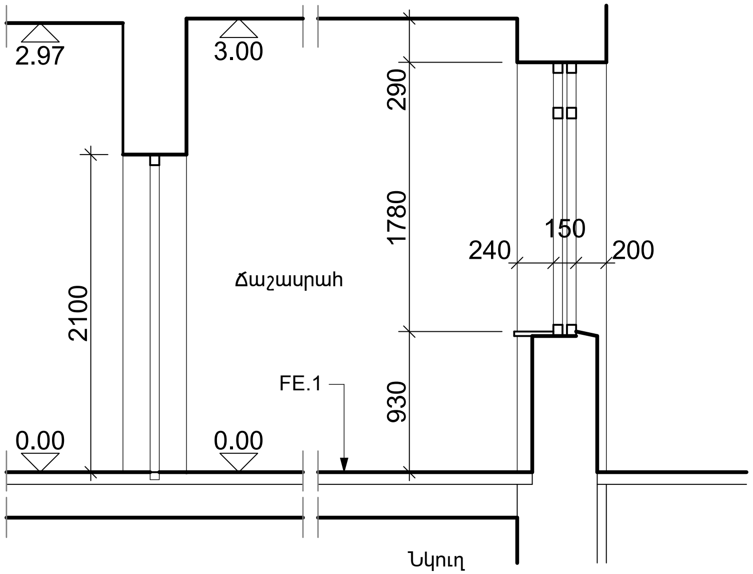

1 ՉԱՓԱԳՐՎԱԾ ԿՏՐՎԱԾՔ 1

1:50

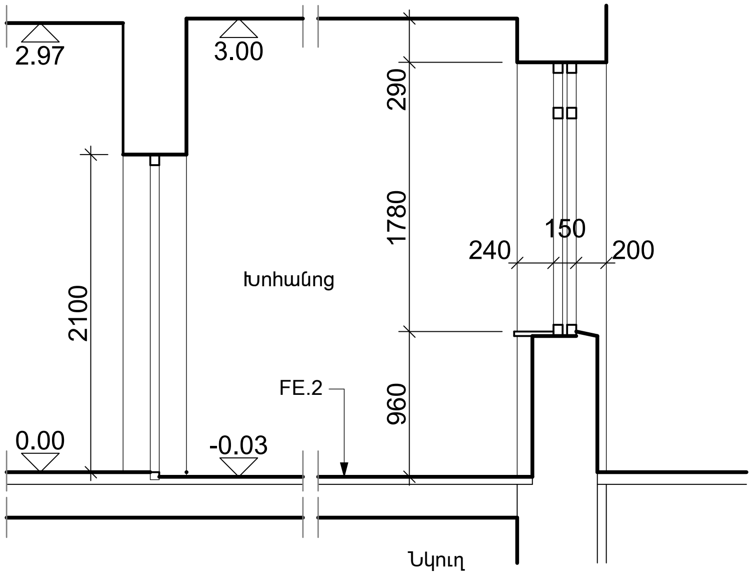

2 ՉԱՓԱԳՐՎԱԾ ԿՏՐՎԱԾՔ 2

1:50

Նախագծի հասցե՝ Ամասիայի համայնքապետարան

ՀԵՌ. +37494452185, z@zohrab-bauer.com

Ճարտարապետ | Զ. ԲԱՈՒԵՐ

ՔԱՂԱՔԱՑԻՆԵՐԻ ՍՊԱՍԱՐԿՄԱՆ ԳՐԱՍԵՆՅԱԿԻ ՎԵՐԱԿԱՌՈՒՑՄԱՆ ԵՎ ՆՈՐՈԳՄԱՆ ՆԱԽԱԳԻԾ:

Էջ	Փուլ	Մաս
9	ԱՆ	ՃԼ

Չափագրված կտրվածքներ 1, 2

Էջի ծածկագիր

A-301

Ստուգված | | Ուղղում | ...

Ուղղի/ֆայլ ֆայլի տարբերակ | GIZ Retrofit_A_39_Amasia_CD_170512.pln 2017-05-16 | Տպված է | 2017-05-16, 20:38

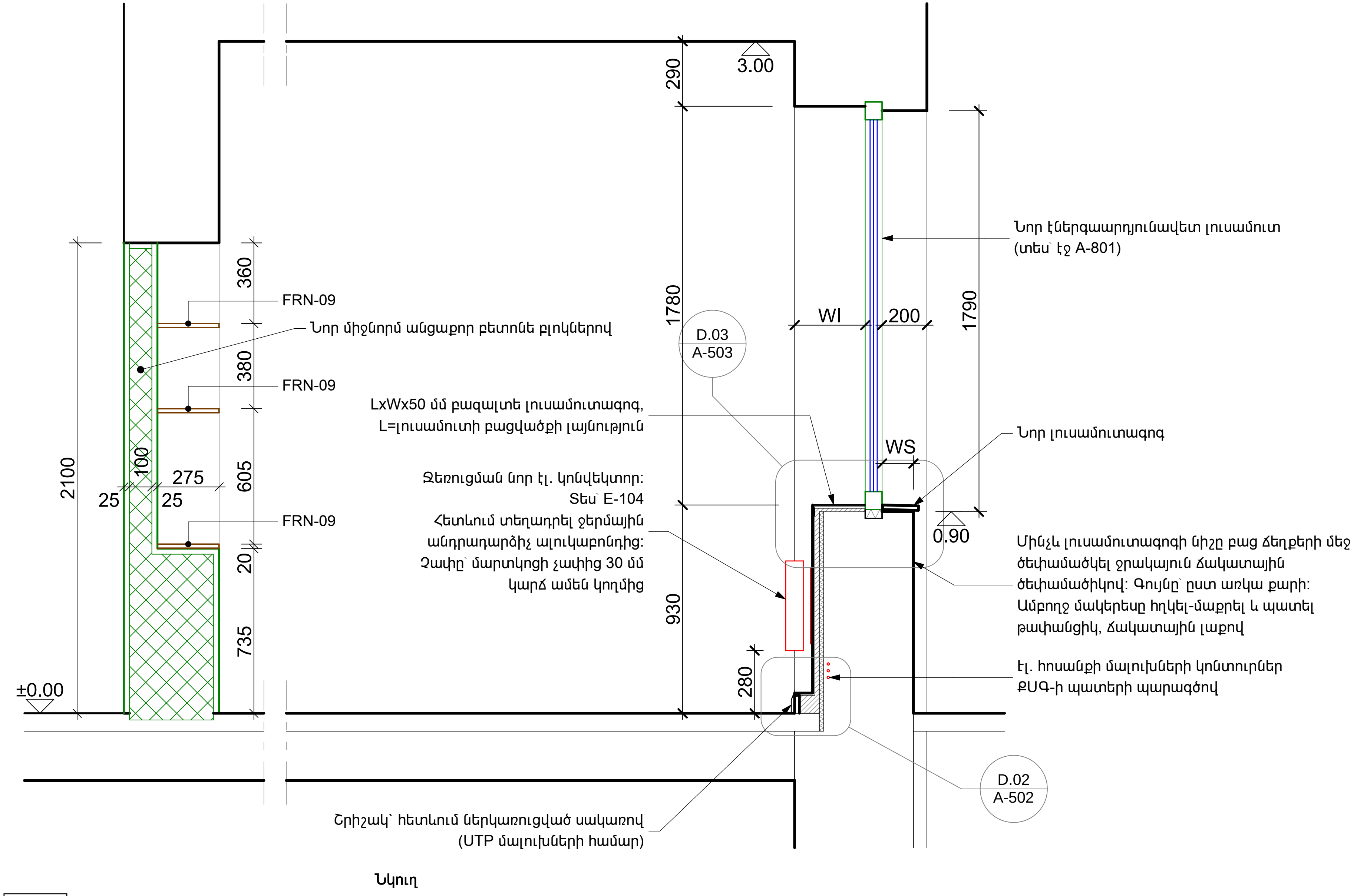

1 ԿՏՐՎԱԾՔ 1
1:25

Նախագծի հասցե՝ Ամասիայի համայնքապետարան					
ՀԵՌ. +37494452185, z@zohrab-bauer.com					
Ճարտարապետ	Զ. ԲԱՈՒԵՐ		ՔԱՂԱՔԱՑԻՆԵՐԻ ՍՊԱՍԱՐԿՄԱՆ ԳՐԱՍԵՆՅԱԿԻ ՎԵՐԱԿԱՌՈՒՑՄԱՆ ԵՎ ՆՈՐՈԳՄԱՆ ՆԱԽԱԳԻԾ:	Էջ / 10	Փուլ / ԱՆ	Մաս / ՃԼ
			Կտրվածք 1	Էջի ծածկագիր A-302		
Ստուգված		Ուղղում	...	Ուղղի/ֆայլ ֆայլի տարբերակ	GIZ Retrofit_A_39_Amasia_CD_170512.pln 2017-05-16	Տպված է 2017-05-16, 20:39

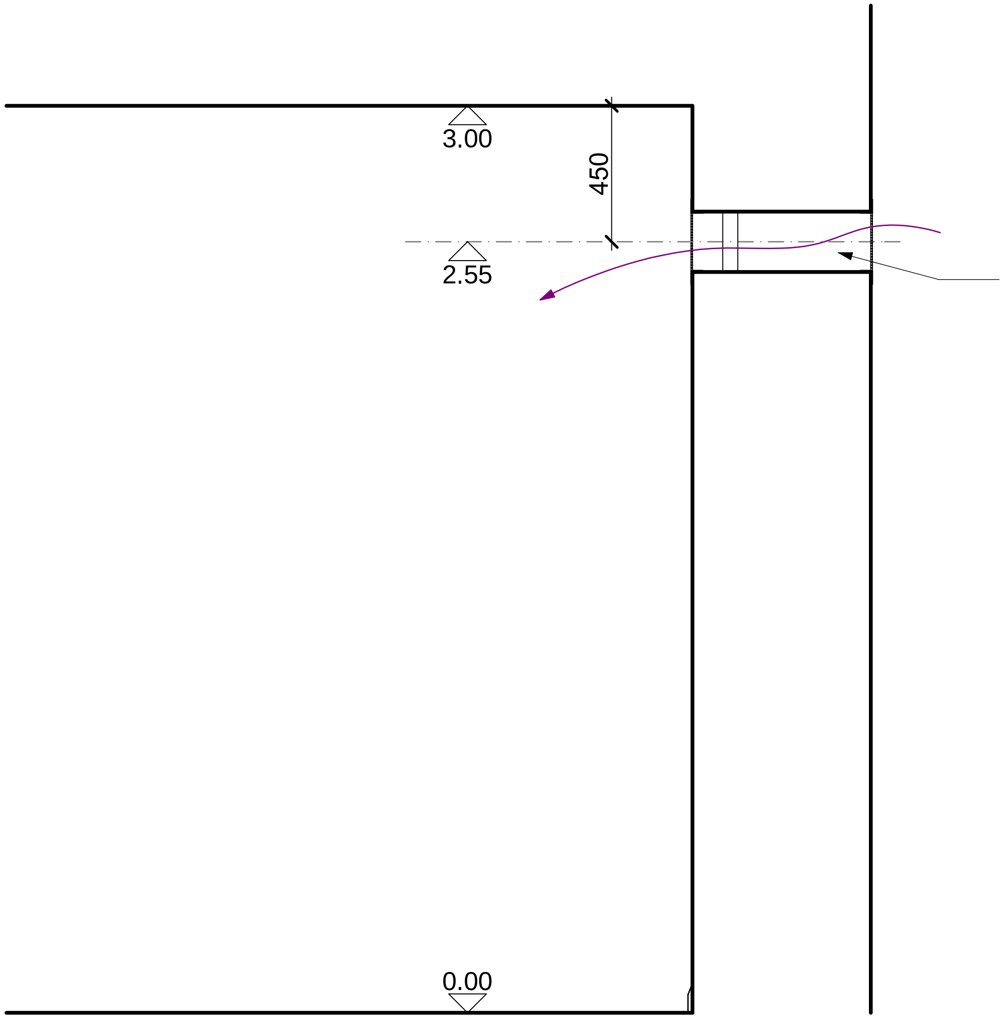

Ներածման նոր օդանցք, 200x200 մմ սվաղած ց/ա-ով և ծեփամածկված ջրակայուն ճակատային ծեփամածիկով: Մեջը տեղադրել 200x200 մմ չափի ներածման օդամուղ (անջատիչի դիրքը տես E-103 էջի վրա): Երկու կողմից տեղադրել 250x250 մմ չափի շերտավարագույր` ներսից ներկած պատի ներկով, դրսից` պատի գույնի կամ մոխրագույն:

2 ԿՏՐՎԱԾՔ 2
1:25

Նախագծի հասցե` Ամասիայի համայնքապետարան				
ՀԵՌ. +37494452185, z@zohrab-bauer.com				
Ճարտարապետ	Զ. ԲԱՈՒԵՐ		ՔԱՂԱՔԱՑԻՆԵՐԻ ՍՊԱՍԱՐԿՄԱՆ ԳՐԱՍԵՆՅԱԿԻ ՎԵՐԱԿԱՌՈՒՑՄԱՆ ԵՎ ՆՈՐՈԳՄԱՆ ՆԱԽԱԳԻԾ:	Էջ: 11 / Փուլ: ԱՆ / Մաս: ՃԼ
			Կտրվածք 2	էջի ծածկագիր A-303
Ստուգված		Ուղղում ...	Ուղղի/ֆայլ` Ֆայլի տարեթիվ` GIZ Retrofit_A_39_Amasia_CD_170512.pln 2017-05-16	Տպված է 2017-05-16, 21:16

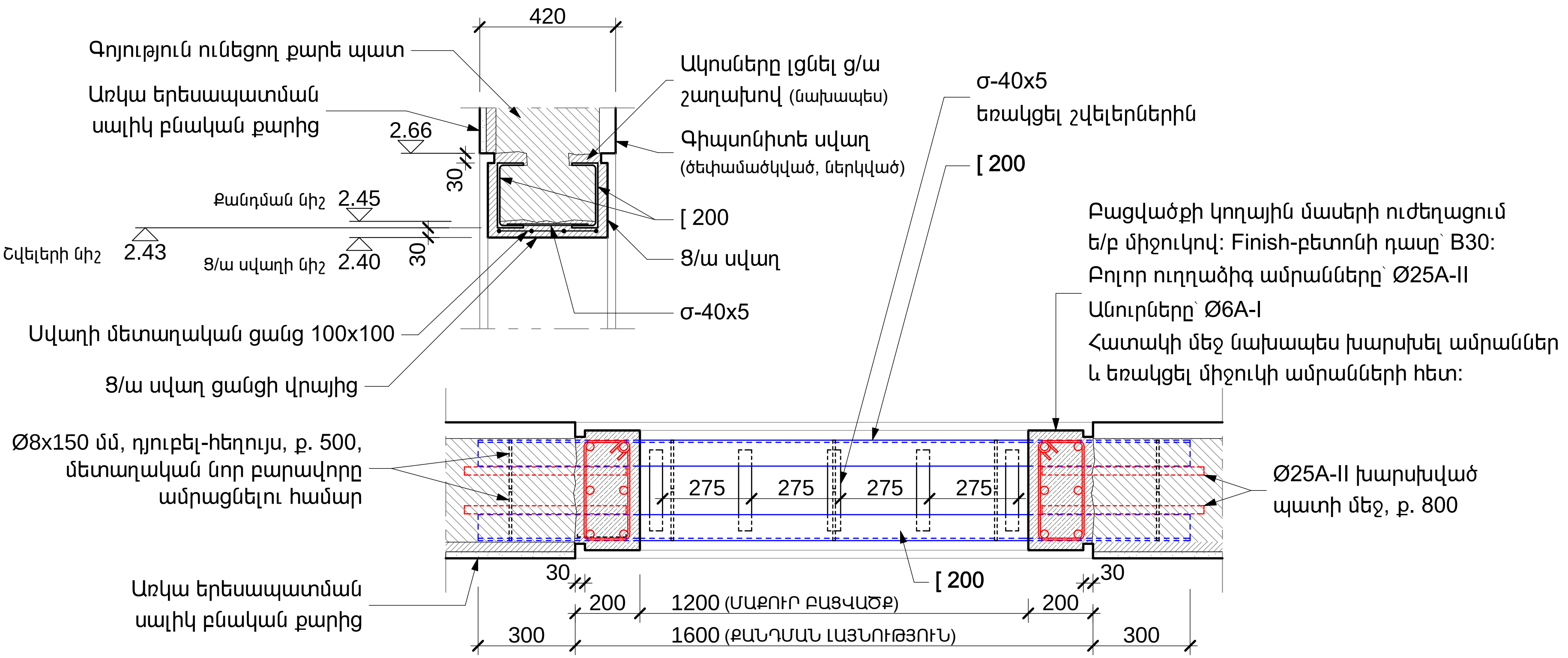

ՈՒՇԱԴՐՈՒԹՅՈՒՆ

Սույն գծագրով բացվածքի քանդման և ուժեղացման աշխատանքները պարտադիր պետք է կատարվեն և վերահսկվեն համապատասխան որակավորում ունեցող վարպետ-շինարարների կողմից՝ պահպանելով ՀՀ նորմերով պահանջվող շինարարական և տեխնիկական անվտանգության բոլոր կանոնները, ըստ աշխատանքների կատարման պահանջվող հաջորդականության: Բետոնացումից առաջ և հետո, նախքան հարդարմամբ քողարկելը, սույն աշխատանքը պետք է ստուգվի նախագծի հեղինակի կողմից և միայն գործն ընդունելուց հետո կարելի է շարունակել հարդարումով:

ՆՇՈՒՄ

1. Առկա կրող քարե պատի երեսապատման սալիկները կտրել ճշգրիտ գործիքով և վարպետորեն՝ մաքուր, ուղիղ գծերով: Հանել սալիկները՝ մասնակի վերատեղադրման զգուշությամբ:
2. Քանդել նոր մետաղական բարավորների ակոսները: Տեղադրել բարավորները և ձգել այն պատին Ø8x150 մմ դյուբել-հեղույսներով, քայլը՝ 500 մմ և կապել շերտաձողերով: Քանդել նոր բացվածքը համաձայն հատակագծի և սույն գծագրի:
3. Բացվածքի հատակի և պատերի մեջ շաղափել՝ կարճ ամրանները տեղադրելու համար: Տեղադրել բոլոր ամրանները և եռակցել միմյանց հետ:
4. Մետաղական տարրերը տեղադրելուց առաջ մաքրել առկա (թույլատրելի չափի) ժանգի շերտից:
5. Մետաղական կոնստրուկցիաները ներկել հակակոռոզիոն ներկով՝ նախքան տեղադրելը:
6. Բացվածքի երկու ե/բ միջուկները բետոնացնել B30 դասի «finish» բետոնով, այնպես, որ կաղապարը հանելուց հետո բետոնը մնա որպես վերջնական ճարտարապետական էլեմենտ:
7. Մետաղական կոնստրուկցիաները սվաղել ց/ա սվաղով մետաղական ցանցի վրայից:
8. Ուժեղացման առաջարկվող լուծումը հնարավոր է վերանայվի քանդման աշխատանքների փուլում:

D.01 ՆՈՐ ԴՌԱՆ ԲԱՑՎԱԾՔԻ ԿԱՌՈՒՑՈՒՄ
1:20

Նախագծի հասցե՝ Ամասիայի համայնքապետարան							
ՀԵՌ. +37494452185, z@zohrab-bauer.com							
Ճարտարապետ	Զ. ԲԱՈՒԵՐ		ՔԱՂԱՔԱՑԻՆԵՐԻ ՍՊԱՍԱՐԿՄԱՆ ԳՐԱՍԵՆՅԱԿԻ ՎԵՐԱԿԱՌՈՒՑՄԱՆ ԵՎ ՆՈՐՈԳՄԱՆ ՆԱԽԱԳԻԾ:	Էջ	Փուլ	Մաս	
				12	ԱՆ	ՃԼ	
			Նոր դռան բացվածքի կառուցում	Էջի ծածկագիր A-501			
Ստուգված		Ողղում	...	Ուղղի/ֆայլ՝ Ֆայլի տարեթիվ՝	GIZ Retrofit_A_39_Amasia_CD_170512.pln 2017-05-16	Տպված է	2017-05-16, 20:40

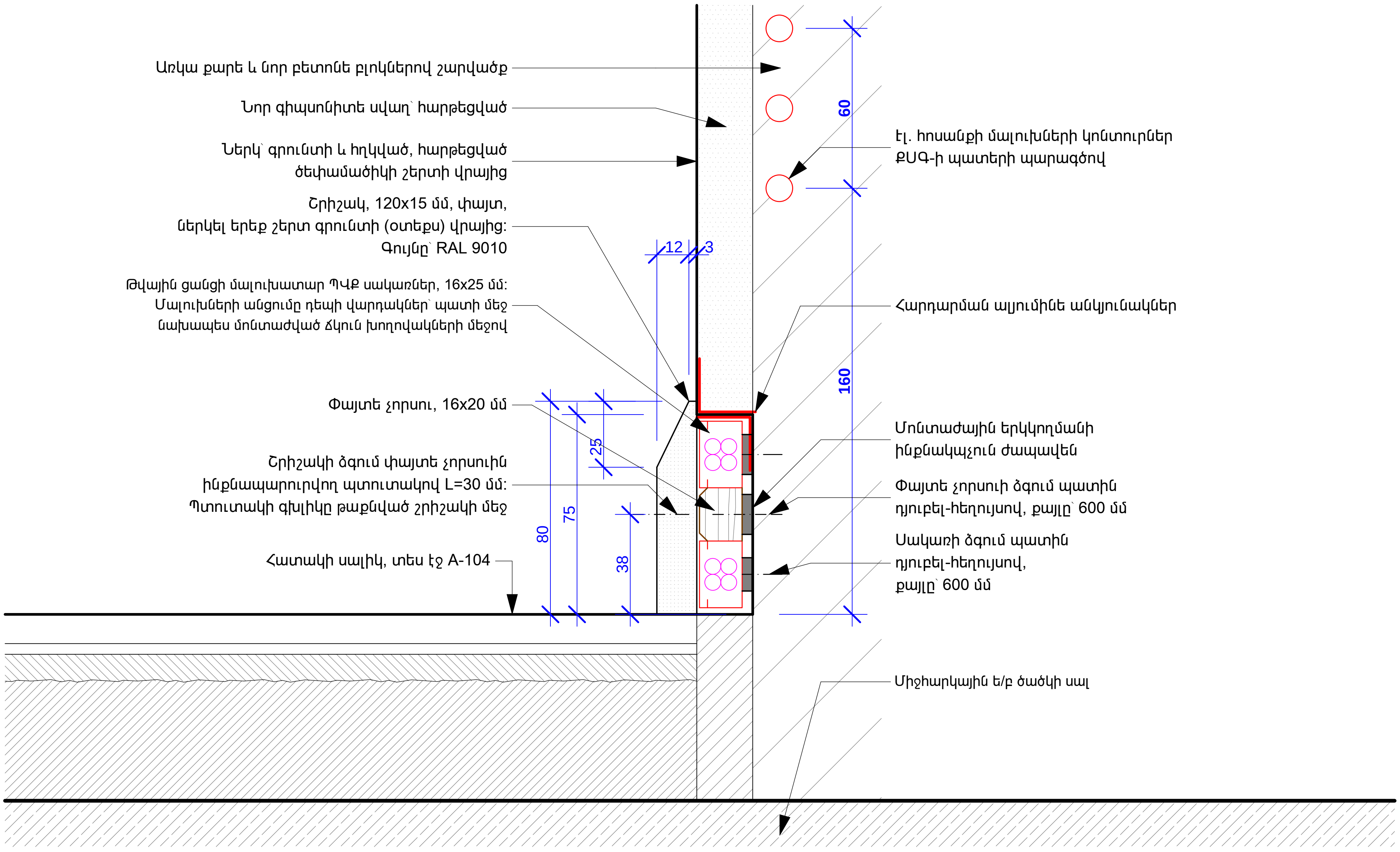

D.02 ՇՐԻՇԱԿԻ ՀԱՆԳՈՒՅՑ

1:2

Նախագծի հասցե՝ Ամասիայի համայնքապետարան						
ՀԵՌ. +37494452185, z@zohrab-bauer.com						
Ճարտարապետ	Զ. ԲԱՈՒԵՐ	Bauer	ՔԱՂԱՔԱՑԻՆԵՐԻ ՍՊԱՍԱՐԿՄԱՆ ԳՐԱՍԵՆՅԱԿԻ ՎԵՐԱԿԱՌՈՒՑՄԱՆ ԵՎ ՆՈՐՈԳՄԱՆ ՆԱԽԱԳԻԾ:	Էջ	Փուլ	Մաս
				13	ԱՆ	ՃԼ
			Շրիշակի հանգույց D.02	Էջի ծածկագիր A-502		
Ստուգված		Ուղղում ...	Ուղղի/ֆայլ՝ ֆայլի տարբերակ GIZ Retrofit_A_39_Amasia_CD_170512.pln 2017-05-16	Տպված է 2017-05-16, 20:41		

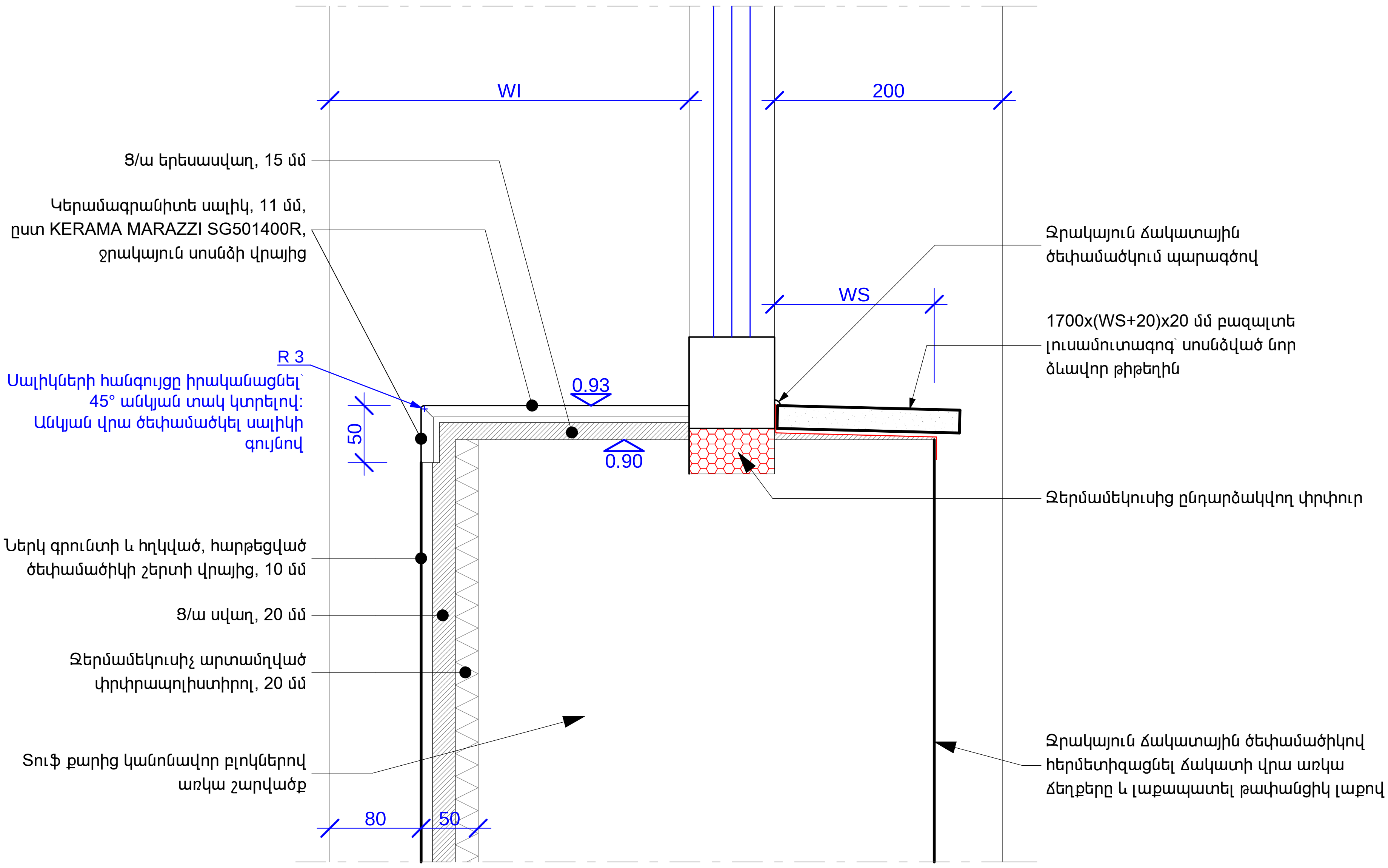

D.03

ԼՈՒՍԱՄՈՒՏԱԳՈԳԻ ՀԱՆԳՈՒՅՑ

1:5

Նախագծի հացե՝ Ամասիայի համայնքապետարան				
ՀԵՌ. +37494452185, z@zohrab-bauer.com				
Ճարտարապետ	Զ. ԲԱՈՒԵՐ	Bauer	ՔԱՂԱՔԱՑԻՆԵՐԻ ՍՊԱՍԱՐԿՄԱՆ ԳՐԱՍԵՆՅԱԿԻ ՎԵՐԱԿԱՌՈՒՑՄԱՆ ԵՎ ՆՈՐՈԳՄԱՆ ՆԱԽԱԳԻԾ:	Էջ: 14 / Փուլ: ԱՆ / Մաս: ՃԼ
			Լուսամուտագոգի հանգույց D.03	էջի ծածկագիր: A-503

Ստուգված		Ուղղում	...	Ուղղի/ֆայլ՝ ֆայլի տարեթիվ՝	GIZ Retrofit_A_39_Amasia_CD_170512.pln 2017-05-16	Տպված է	2017-05-16, 20:42

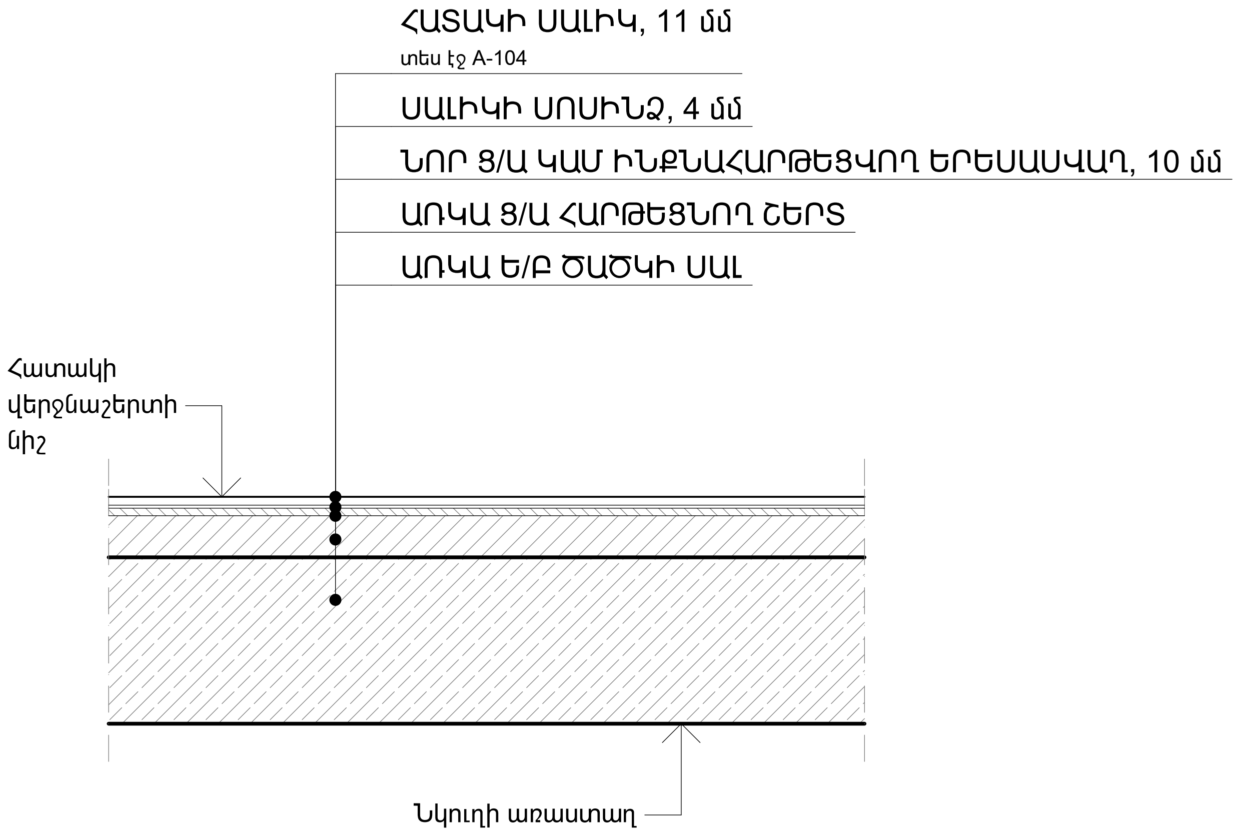

F.1

1:10

Նախագծի հասցե՝ Ամասիայի համայնքապետարան								
ՀԵՌ. +37494452185, z@zohrab-bauer.com								
Ճարտարապետ	Զ. ԲԱՈՒԵՐ		ՔԱՂԱՔԱՑԻՆԵՐԻ ՍՊԱՍԱՐԿՄԱՆ ԳՐԱՍԵՆՅԱԿԻ ՎԵՐԱԿԱՌՈՒՑՄԱՆ ԵՎ ՆՈՐՈԳՄԱՆ ՆԱԽԱԳԻԾ:			Էջ	Փուլ	Մաս
						15	ԱՆ	ՃԼ
			F.1 հատակի հատույթ			Էջի ծածկագիր A-504		
Ստուգված		Ուղղում	...	Ուղղի/ֆայլ՝ Ֆայլի տարեթիվ՝	GIZ Retrofit_A_39_Amasia_CD_170512.pln 2017-05-16	Տպված է	2017-05-16, 20:43	

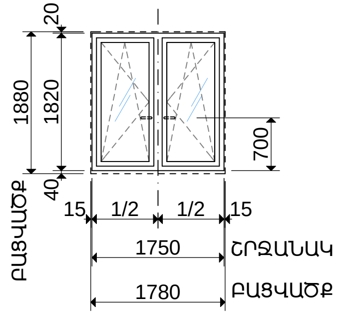

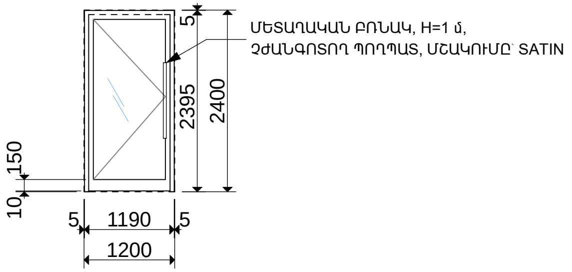

ՄՈԴԵԼ՝ **W-1.01**
ՄԱԿԵՐԵՍ՝ 3.19 մ^{2}
ԲԱՑՎՈՂ՝ 3.19 մ^{2}
ԱՆՇԱՐԺ՝ -
ՔԱՆԱԿ՝ 3
ՇՐՋԱՆԱԿ՝ ՄՊԼ ՊՐՈՖԻԼ, min. 4ԽՑԻԿ, ՍՊԻՏԱԿ
ԱՊԱԿԵՓԱԹԵԹ՝ ԵՌԱՇԵՐՏ, **5M1-16-4M1-16-5M1**, ԹԱՓԱՆՑԻԿ, ԱՆԳՈՒՅՆ, ՆԵՐՍԻ ԵՎ ԴՐՍԻ ՇԵՐՏԵՐԸ ԿՈՓԱԾ,
ԱՊԱԿՈՒ ԱՄՐԱՆԱՎՈՐՈՒՄ՝ ԱՆԳՈՒՅՆ, ԹԱՓԱՆՑԻԿ, ՊՈԼԻՄԵՐԱՅԻՆ ԹԱՂԱՆԹ ԱՊԱԿԵՓԱԹԵԹԻ ՄԵՋ ԴՐՍԻ ՇԵՐՏԻ ՎՐԱ
ԲԱՐԴ ՓԱԿԱՆ՝ ԲՈԼՈՐ ՓԵՂԿԵՐԻՆ
ԲՌՆԱԿ՝ ՍՊԻՏԱԿ ԳՈՒՅՆԻ
ԾԽՆԻՆԵՐ՝ ՍՊԻՏԱԿ ԳՈՒՅՆԻ

ՄՈԴԵԼ՝ **DW-2.01**
ՄԱԿԵՐԵՍ՝ 2.85 մ^{2}
ՔԱՆԱԿ՝ 1
ՇՐՋԱՆԱԿ՝ ԱԼՅՈՒՄԻՆԵ ՊՐՈՖԻԼ 45x55 մմ, ԱՌԱՆՑ ՋԵՐՄԱԿԱՄՐՋԱԿԻ, ԳՈՒՅՆԸ՝ PULVER 09610.PHE18, ՓԱՅԼԱՏ, ԱՌԱՆՑ ԱՂԵՂԱՅԻՆ ԼԾՈՐԴՈՒՄՆԵՐԻ
ԱՊԱԿԵՓԱԹԵԹ՝ ԵՐԿՇԵՐՏ, **6M1-16-6M1**, ԿՈՓԱԾ, ԹԱՓԱՆՑԻԿ, ԱՆԳՈՒՅՆ
ԱՊԱԿՈՒ ԱՄՐԱՆԱՎՈՐՈՒՄ՝ ՈՉ
ԴՌԱՆ ԲՌՆԱԿ՝ ԵՐԿՈՒ ԿՈՂՄԻՑ, ՄԵՏԱՂԱՁՈՂ Ø35-40 մմ, ՉԺՈՆԳՈՏՈՂ ՊՈՂՊԱՏ, ՄՇԱԿՈՒՄԸ՝ SATIN
ԴՌԱՆ ՓԱԿԱՆ՝ ԱՅՈ
ՏԱԿԱՌԱՋԵՎ ԼԵԶՎԱԿ՝ ԱՅՈ
ՉԱՓԱԲԵՐԻՉ՝ Dorma TS Compakt, ԳՈՒՅՆԸ՝ ՊՈՂՊԱՏ
ՍԱՀՄԱՆԱՓԱԿԻՉ՝ ՈՉ
ԴՌԱՆ ՇԵՄ՝ ՈՉ
ԽՈՋԱՆԱԿ՝ ՈՉ
ՊԱՐԱԿԱԼՆԵՐ՝ L20x20 մմ, ԱԼՅՈՒՄԻՆԵ, ՓՈՇԵՆԵՐԿՎԱԾ ԴՌԱՆ ՇՐՋԱՆԱԿԻ ԳՈՒՅՆՈՎ, 2 ԿՈՂՄԻՑ
ԾԽՆԻՆԵՐ՝ ԲԱՐՁՐՈՐԱԿ, ԳՈՒՅՆԸ՝ ՊՈՂՊԱՏ

ԴՈՒՌ ԵՎ ԼՈՒՍԱՄՈՒՏ

1:100

ՆՇՈՒՄ

1. Բոլոր դռների և լուսամուտների տեսքերը գծագրում ներկայացված են սենյակի/շենքի դրսի կողմից:
2. Բոլոր դռների, լուսամուտների, ապակե միջնորմների շրջանակների, ապակիների, ապակեփաթեթների, ծխնիների և բռնակների տեսակները, մոդելները, նյութերը և գույները համաձայնեցնել ճարտարապետի հետ:
3. Նախքան պատրաստումը բոլոր չափերը պարտադիր պետք է ստուգվեն տեղում արտադրողի կողմից: Էական անհամապատասխանությունների մասին տեղեկացնել ճարտարապետին՝ նախագծում համապատասխան ճշտումներ կատարելու համար:
4. Գծագիրը տես՝ A-102 էջի հետ միասին:

Նախագծի հասցե՝ Ամասիայի համայնքապետարան						
ՀԵՌ. +37494452185, z@zohrab-bauer.com						
Ճարտարապետ	Զ. ԲԱՈՒԵՐ		ՔԱՂԱՔԱՑԻՆԵՐԻ ՍՊԱՍԱՐԿՄԱՆ ԳՐԱՍԵՆՅԱԿԻ ՎԵՐԱԿԱՌՈՒՑՄԱՆ ԵՎ ՆՈՐՈԳՄԱՆ ՆԱԽԱԳԻԾ:	Էջ	Փուլ	Մաս
				16	ԱՆ	ՃԼ
			Դուռ և լուսամուտ	Էջի ծածկագիր A-801		
Ստուգված		Ուղղում	...	Ուղղի/ֆայլ՝ Ֆայլի տարեթիվ՝	GIZ Retrofit_A_39_Amasia_CD_170512.pln 2017-05-16	Տպված է 2017-05-16, 20:46

ՆՇՈՒՄ

1. Շենքից դուրս հողանցման աղբյուրի գոտին սույն սխեմատիկ հատակագծի վրա ցույց է տրված պայմանական: Վերջինիս դիրքը պետք է հստակեցվի տեղում՝ քննարկելով նախ նախագծի ճարտարապետի հետ, այնուհետև համաձայնեցնել համայնքապետարանի հետ: Նախնական այն առաջարկվում է կառուցել շենքի բակի կողմից, կանաչ գոտում:
2. Հողանցման աղբյուրը նախատեսված է ամբողջ շենքի համար: Սույն նախագծի շրջանակներում այն միացվում է շենքի և հարկ(եր)ի գլխավոր էլեկտրական վահան()ներին (հին/նոր), որտեղից շարունակվում է դեպի ՔՍԳ-ի էլ. ավտոմատ անջատիչների տուփ:
3. Դեպի ՔՍԳ մալուխը մոնտաժել նկուղի առաստաղով:
4. Սույն գծագիրը նայել ծավալաթերթի հետ միասին:
5. Շենքի էլ. գլխավոր վահանի հիմնովին վերակառուցման հնարավորությունը քննարկել համայնքապետարանի հետ:

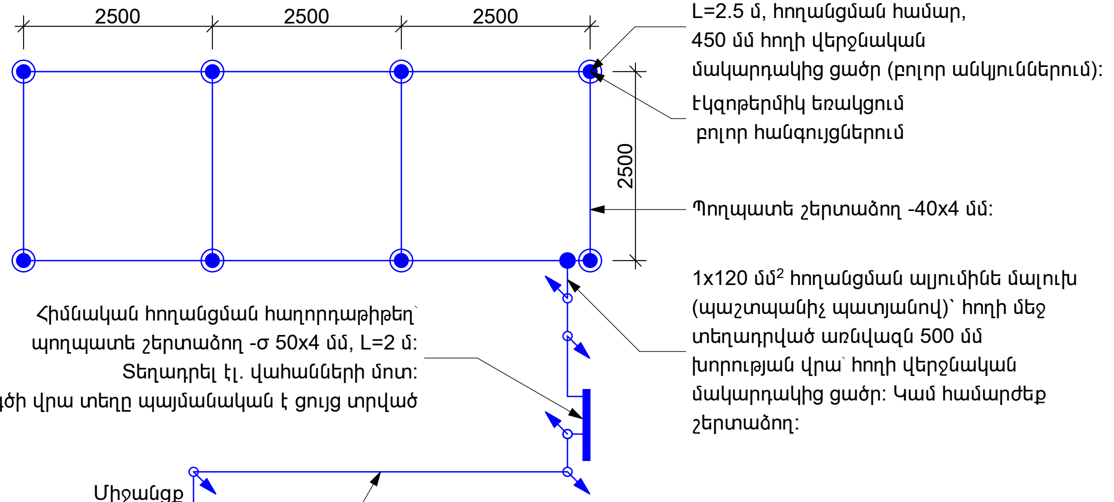

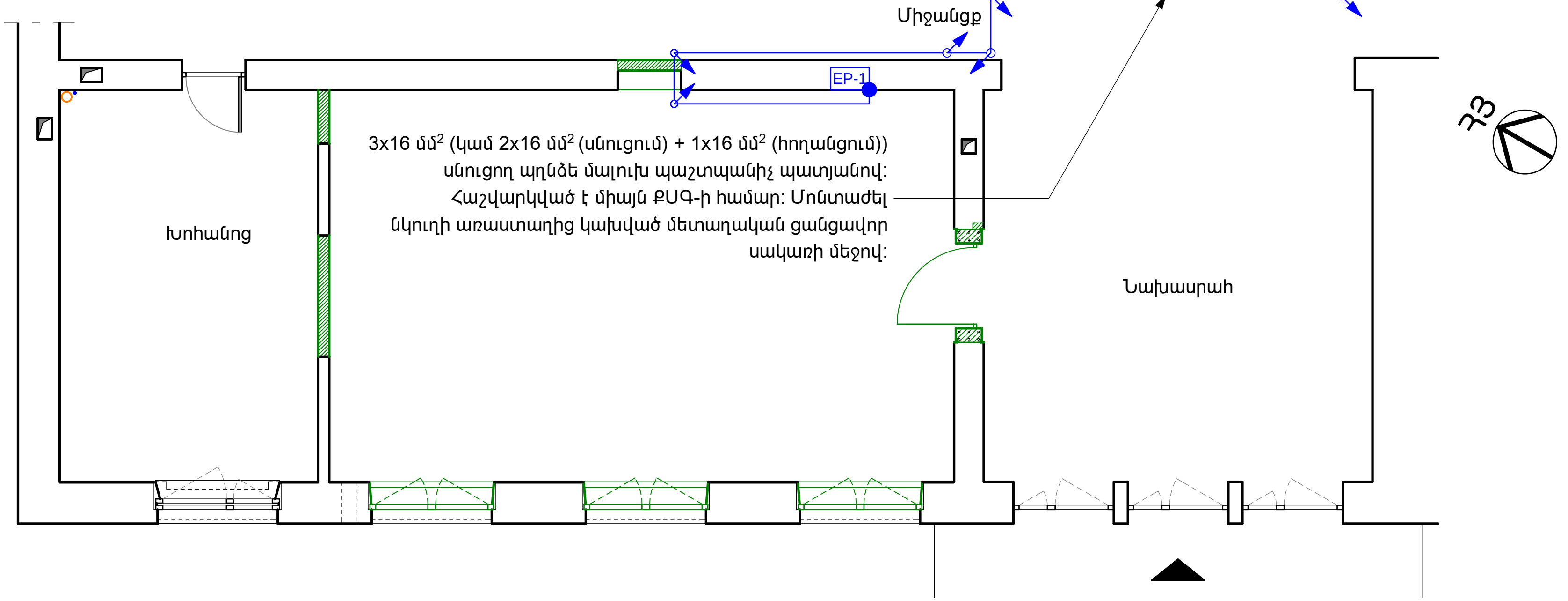

ՀՈՂԱՆՑՄԱՆ ՀԱՏԱԿԱԳԻԾ 1:100

Նախագծի հասցե՝ Ամասիայի համայնքապետարան						
ՀԵՌ. +37494452185, z@zohrab-bauer.com						
Ճարտարապետ	Զ. ԲԱՈՒԵՐ	[signature]	ՔԱՂԱՔԱՑԻՆԵՐԻ ՍՊԱՍԱՐԿՄԱՆ ԳՐԱՍԵՆՅԱԿԻ ՎԵՐԱԿԱՌՈՒՑՄԱՆ ԵՎ ՆՈՐՈԳՄԱՆ ՆԱԽԱԳԻԾ:	Էջ	Փուլ	Մաս
				17	ԱՆ	ԷԼ
			Շենքի էլեկտրական նոր հողանցման սխեմա	Էջի ծածկագիր E-101		
Ստուգված		Ուղղում ...	Ուղղի/ֆայլ՝ ֆայլի տարեթիվ՝ GIZ Retrofit_A_39_Amasia_CD_170512.pln 2017-05-16	Տպված է	2017-05-16, 20:46	

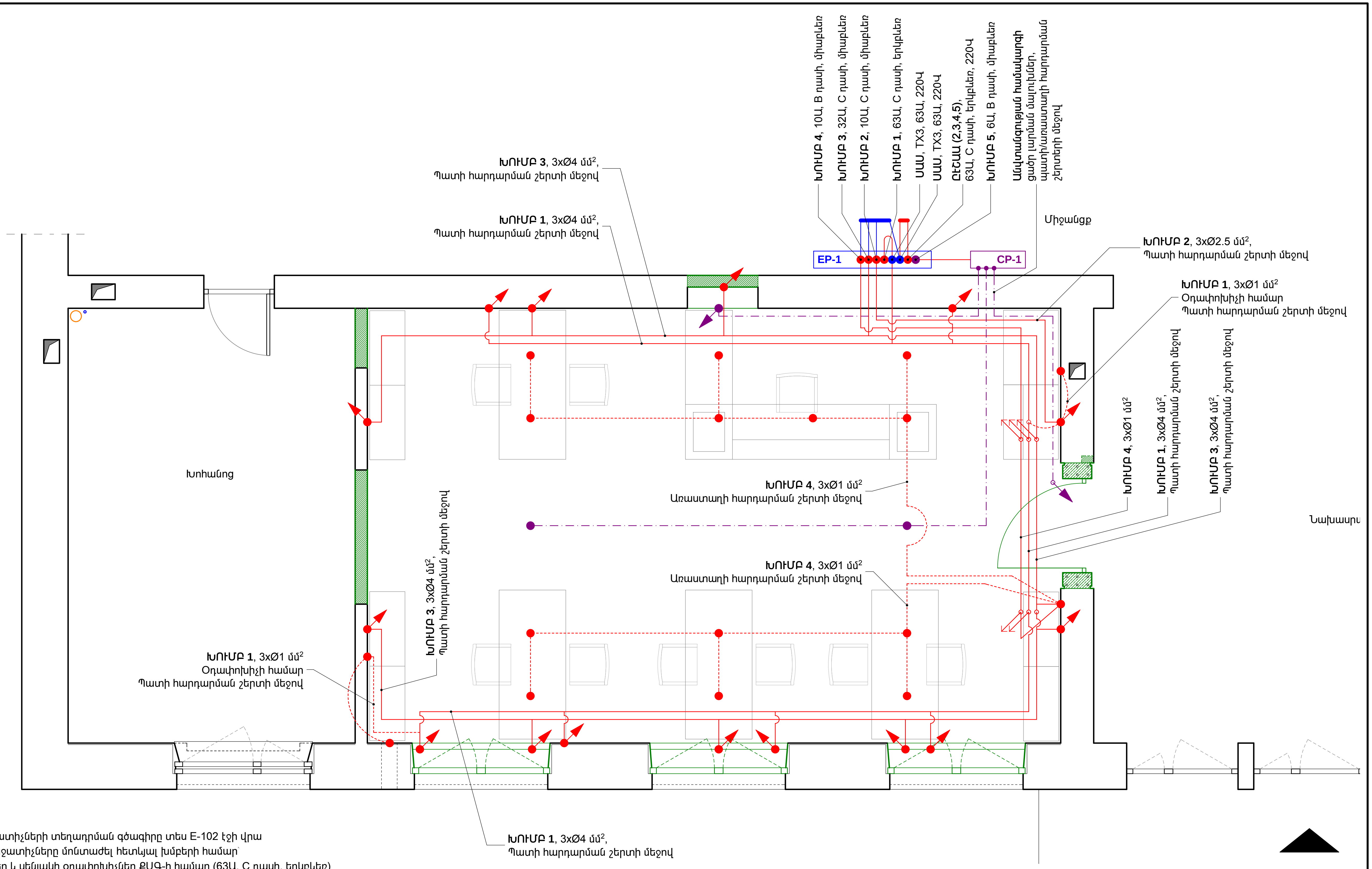

ՆՇՈՒՄ

1. Բոլոր վարդակների և անջատիչների տեղադրման գծագիրը տես E-102 էջի վրա
2. Էլ. հոսանքի ավտոմատ անջատիչները մոնտաժել հետևյալ խմբերի համար`

Խումբ 1. Պատերի ջեռուցիչներ և սենյակի օդափոխիչներ ՔՍԳ-ի համար (63Ա, C դասի, երկբևեռ)
Խումբ 2. ՔՍԳ-ի սերվերի պահարանի մեջի վարդակներ (10Ա, C դասի, միաբևեռ)
Խումբ 3. ՔՍԳ-ի մնացած բոլոր վարդակները (32Ա, C դասի, միաբևեռ)
Խումբ 4. ՔՍԳ-ի լուսատուներ (10Ա, B դասի, միաբևեռ)
Խումբ 5. Անվտանգության համակարգ (6Ա, B դասի, միաբևեռ)

Տեղադրել մեկ երկբևեռ էլ. ավտոմատ (63Ա, C դասի) ՔՍԳ-ի բոլոր խմբերի համար բացի խումբ 1-ից: Տեղադրել երկու հատ սարքավորումների պաշտպանության ավտոմատ (УЗО), մեկը` խումբ 1-ի համար, մյուսը` 2-րդ, 3-րդ, 4-րդ, 5-րդ, խմբերի համար միայն:

3. Սույն գծագիրը նայել ծավալաթերթի հետ միասին:
4. Բոլոր տեսակի մալուխների մոնտաժման սխեմաները նախապես համաձայնեցնել Ճարտարապետի հետ, եթե նախագծից շեղվելու խնդիր է ծագում: Էլեկտրամոնտաժային աշխատանքների ավարտից անմիջապես հետո տրամադրել (Ճարտարապետին) փաստացի կառուցած ցանցի գծագրերը, եթե առկա են նախագծից շեղումներ:
5. Բոլոր մալուխները (բացի սեղանների տակի) մոնտաժել հարդարարական շերտերի տակ, իսկ հավաքովի միջնորմի դեպքում` պատի մեջով, չայրվող ճկուն ծալքավոր խողովակների մեջով: Հատակի մեջով անցնող մալուխները մոնտաժել պաշտպանիչ ծալքավոր ճկուն խողովակների մեջով: Հատակից և սակառներից դեպի վարդակներ ուղղածիգ մալուխների համար տեղադրել մոնտաժային խողովակներ (պատի մեջ), վերջինս պարտադիր է համակարգչային ցանցի բոլոր UTP տեսակի մալուխների համար: Բոլոր UTP մալուխները մոնտաժվում են պատի մեջ ներկառուցվող սակառների մեջով:
6. Հողանցման աղբյուրի սխեմատիկ հատակագիծը տես E-101 էջի վրա
7. Սույն գծագիրը տես E-104 էջի հետ միասին:
8. 220 Վ սնուցող կոնտուրներից` վարդակների մեջ մոնտաժել 3x2.5 մմ^2 մալուխներով:

ԷԼԵԿՏՐԱԿԱՆ ՄԱԼՈՒԽՆԵՐԻ ՄՈՆՏԱԺՄԱՆ ՍԽԵՄԱՏԻԿ ՀԱՏԱԿԱԳԻԾ 1:50

Նախագծի հասցե` Ամասիայի համայնքապետարան						
ՀԵՌ. +37494452185, z@zohrab-bauer.com						
Ճարտարապետ	Զ. ԲԱՈՒԵՐ	Bauer	ՔԱՂԱՔԱՑԻՆԵՐԻ ՍՊԱՍԱՐԿՄԱՆ ԳՐԱՍԵՆՅԱԿԻ ՎԵՐԱԿԱՌՈՒՑՄԱՆ ԵՎ ՆՈՐՈԳՄԱՆ ՆԱԽԱԳԻԾ:	Էջ	Փուլ	Մաս
				18	ԱՆ	ԷԼ
			Էլեկտրական մալուխների մոնտաժման սխեմատիկ հատակագիծ	Էջի ծածկագիր E-102		
Ստուգված		Ուղղում ...	Ուղղի/ֆայլ` ֆայլի տարեթիվ` GIZ Retrofit_A_39_Amasia_CD_170512.pln 2017-05-16	Տպված է 2017-05-16, 21:04		

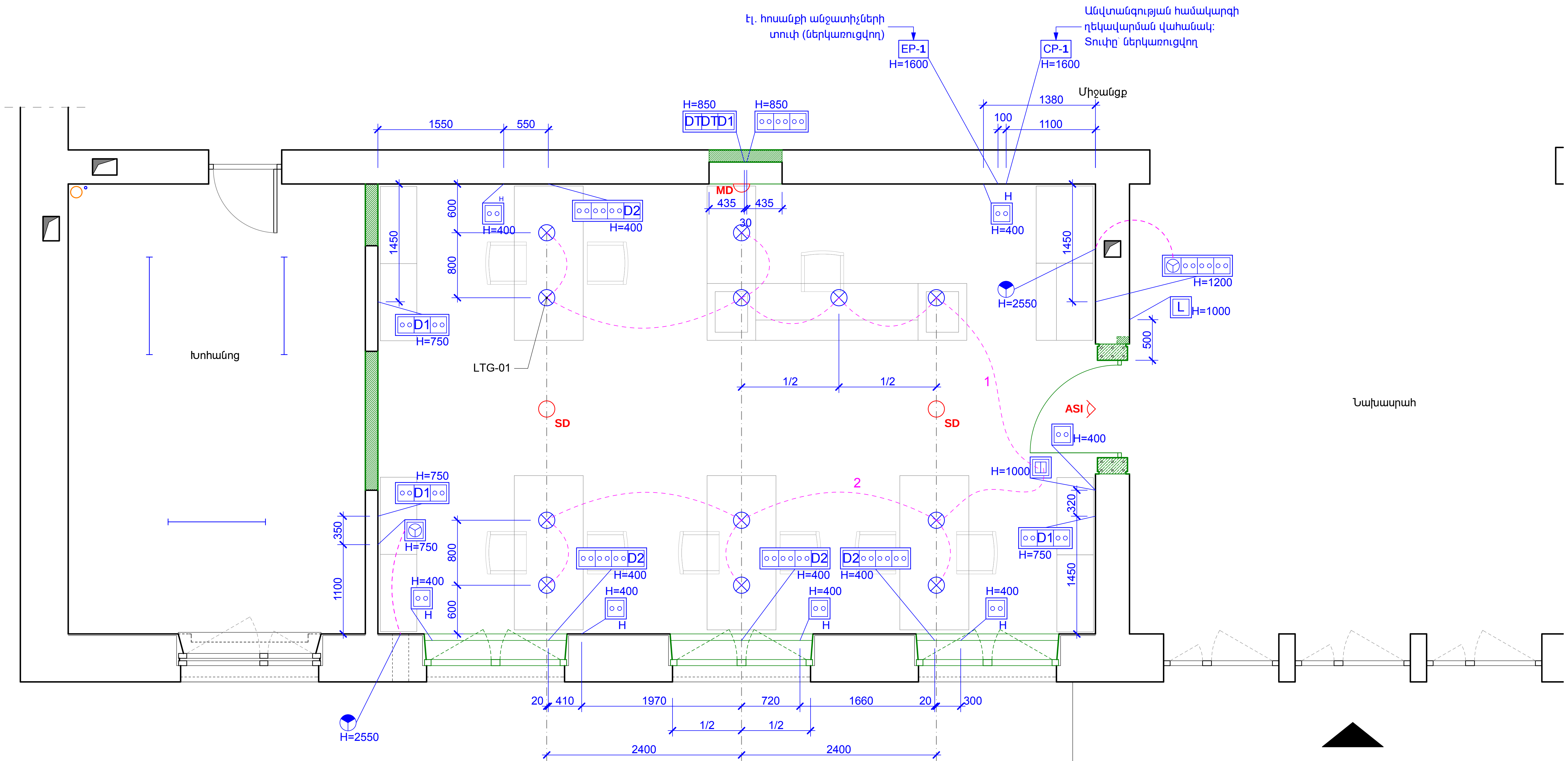

ԷԼԵԿՏՐԱԿԱՆՈՒԹՅԱՆ ՀԱՏԱԿԱԳԻԾ 1:50

ՆՇՈՒՄ

1. էլ. հոսանքի ավտոմատ անջատիչների մոնտաժման խմբերը տես E-102:
2. Բոլոր վարդակների և անջատիչների կենտրոնների բարձրությունները նշված են գծագրի վրա յուրաքանչյուր տեղադրվող էլ. սարքի պայմանական նշանին կից:
3. Լուսատուների պատկերները և տեխնիկական բնութագրերը տես Q-101 էջի վրա և նախահաշվում/ծավալաթերթում:
4. Բոլոր H տառով պիտակավորված վարդակները միացնել էլեկտրական ջեռուցիչների ավտոմատ անջատիչների խմբին:
5. Պայմանական նշանները տես՝ A-002 թերթի վրա:
6. էլ. հոսանքի ավտոմատ անջատիչների վահանակը (EP-1) և անվտանգության գլխավոր վահանակը (CP-1) տեղադրել հատակագծի վրա նշված տեղում:
7. ՔՍԳ-ի դռան համար տեղադրել անվտանգության CMK:
8. Թվային/էլեկտրոնային բանալին (L) տեղադրել ՔՍԳ-ի մուտքի դռան մոտ, նշված տեղում:
9. Անվտանգության համակարգի ներքին ազդարարիչը տեղադրել հատակագծի վրա նշված տեղում, արտաքինի տեղադրումը՝ համաձայնեցնել քաղաքապետարանի հետ:
10. Կրակմարիչների տեղադրումը իրականացնել ՔՍԳ-ի կահավորումից հետո: Վերջիններիս տեղը կնշվի ճարտարապետի կողմից ՔՍԳ-ի կահավորումից հետո:
11. Սույն գծագիրը տես E-101, E-102, E-104 էջերի և ծավալաթերթի հետ միասին:

Նախագծի հասցե՝ Ամասիայի համայնքապետարան						
ՀԵՌ. +37494452185, z@zohrab-bauer.com						
Ճարտարապետ	Զ. ԲԱՈՒԵՐ		ՔԱՂԱՔԱՑԻՆԵՐԻ ՍՊԱՍԱՐԿՄԱՆ ԳՐԱՍԵՆՅԱԿԻ ՎԵՐԱԿԱՌՈՒՅՄԱՆ ԵՎ ՆՈՐՈԳՄԱՆ ՆԱԽԱԳԻԾ:	Էջ	Փուլ	Մաս
				19	ԱՆ	ՃԼ
			էլեկտրական մալուխների մոնտաժման սխեմատիկ հատակագիծ	Էջի ծածկագիր E-103		
Ստուգված		Ուղղում ...	Ուղղի/ֆայլ՝ Ֆայլի տարեթիվ՝ GIZ Retrofit_A_39_Amasia_CD_170512.pln 2017-05-16	Տպված է	2017-05-16, 21:05	

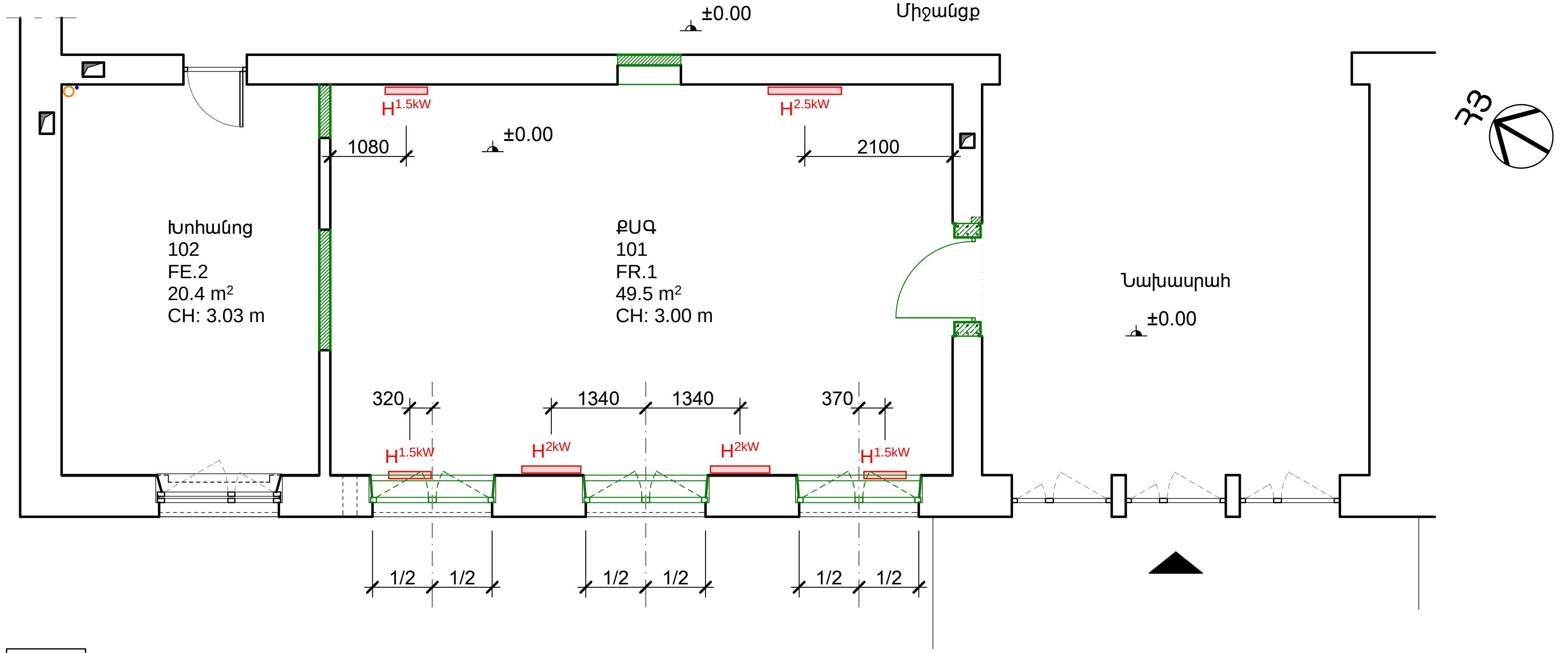

ՋԵՌՈՒՑՄԱՆ ՀԱՏԱԿԱԳԻԾ

1:100

H ՋԵՌՈՒՑԻՉՆԵՐԻ ՏԵՍՔԸ

ՆՇՈՒՄ

1. Գծագրում ջեռուցման կոնվեկտորները պայմանական նշված են H տառով: Տառին կից նշված է սարքի հզորությունը:
2. Սույն գծագիրը նայել ծավալաթերթի հետ միասին
3. Ջեռուցիչների տեսակները նախապես համաձայնեցնել ճարտարապետի հետ
4. Տեղադրման բարձրությունը տես կտրվածք 1-ի վրա:

Նախագծի հասցե` Ամասիայի համայնքապետարան						
ՀԵՌ. +37494452185, z@zohrab-bauer.com						
Ճարտարապետ	Զ. ԲԱՈՒԵՐ		ՔԱՂԱՔԱՑԻՆԵՐԻ ՍՊԱՍԱՐԿՄԱՆ ԳՐԱՍԵՆՅԱԿԻ ՎԵՐԱԿԱՌՈՒՑՄԱՆ ԵՎ ՆՈՐՈԳՄԱՆ ՆԱԽԱԳԻԾ:	Էջ	Փուլ	Մաս
				20	ԱՆ	ՃԼ
			Էլեկտրական ջեռուցիչ կոնվեկտորների տեղակայման հատակագիծ	Էջի ծածկագիր E-104		
Ստուգված		Ուղղում ...	Ուղղի/ֆայլ` ֆայլի տարեթիվ` GIZ Retrofit_A_39_Amasia_CD_170512.pln 2017-05-16	Տպված է	2017-05-16, 20:47	

LTG-01

ԼՈՒՍԱՏՈՒ

Տեսակը՝ LED
Չափը՝ Ø(120-160)x(110-120) մմ
Նյութը՝ ալյումին
Գույնը՝ սպիտակ
240 Վ, 25-35 Վտ
Լույսի գունային սպեկտրը՝ 4000-6000K
Լուսատվություն՝ 2100-2800lm
Լուսավորելու անկյունը՝ 60º
IP՝ 54
Տեղադրում՝ Զգեյլ առաստաղին
Երաշխիքը՝ առնվազն 2 տարի

ՆՇՈՒՄ

1. LTG-01 Լուսատուների ընդհանուր քանակը՝ 12 հատ:
2. Տեղադրումը տես E-103 էջի վրա

Նախագծի հասցե՝ Ամասիայի համայնքապետարան						
ՀԵՌ. +37494452185, z@zohrab-bauer.com						
Ճարտարապետ	Զ. ԲԱՈՒԵՐ	Bauer	ՔԱՂԱՔԱՑԻՆԵՐԻ ՍՊԱՍԱՐԿՄԱՆ ԳՐԱՍԵՆՅԱԿԻ ՎԵՐԱԿԱՌՈՒՑՄԱՆ ԵՎ ՆՈՐՈԳՄԱՆ ՆԱԽԱԳԻԾ:	Էջ	Փուլ	Մաս
				21	ԱՆ	ՃԼ
			Լուսատու LTG-01	էջի ծածկագիր Q-101		
Ստուգված		Ուղղում ...	Ողղի/ֆայլ՝ ֆայլի տարեթիվ՝ GIZ Retrofit_A_39_Amasia_CD_170512.pln 2017-05-16	Տպված է	2017-05-16, 20:47	

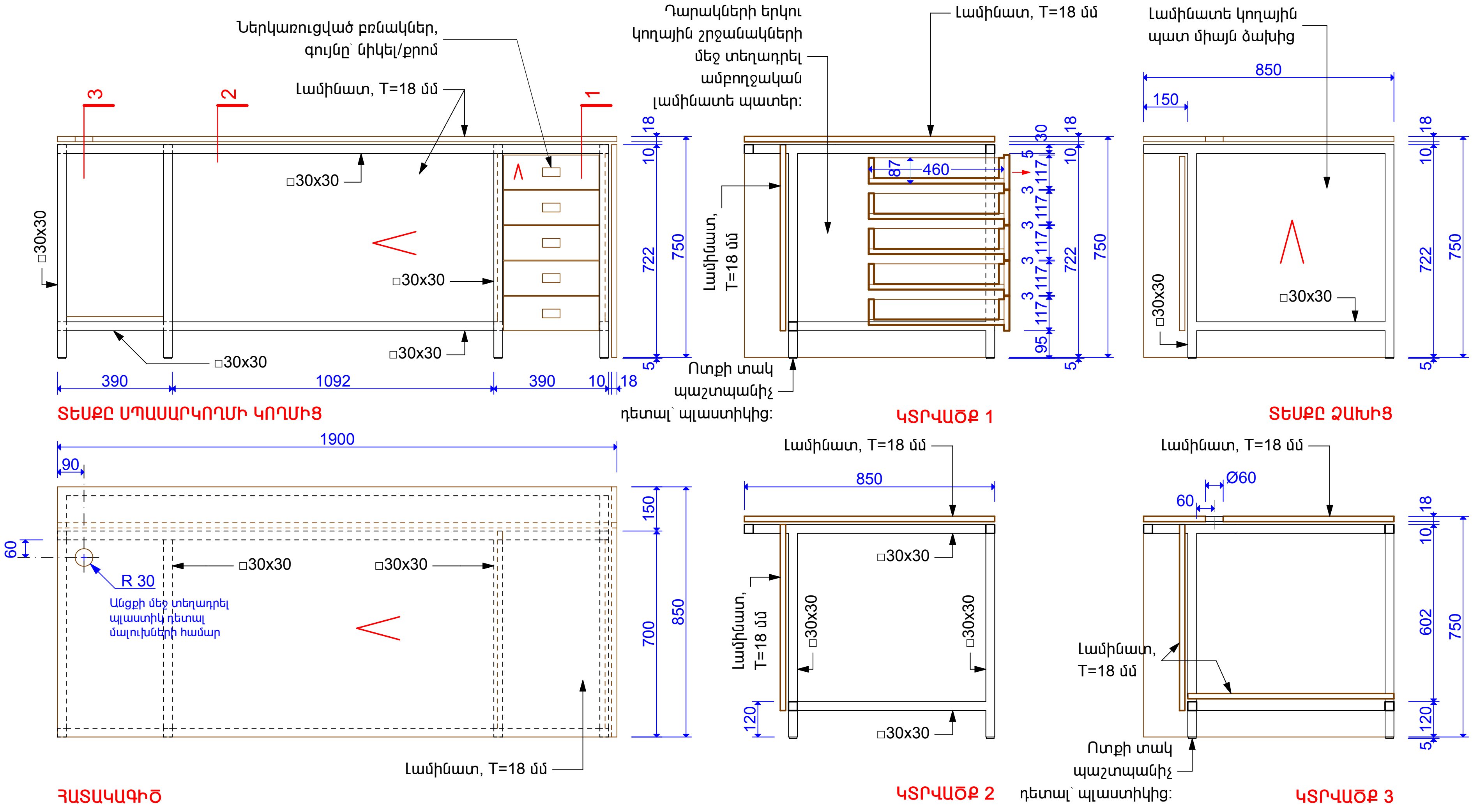

FRN-01.1 1:20

ՆՇՈՒՄ

1. Գրասեղանի հիմնակմախքը պատրաստել 30x30 մմ չափերի մետաղյա քառակուսի խողովակներով: Սեղանի երեսը, ճակատները, համակարգչի և քաշովի դարակները՝ լամինատով կամ MDF-ով:
2. Մետաղական շրջանակների անկյունային հանգույցներում խողովակների ծայրերը կտրել 45 աստիճան անկյունով և եռակցել միմյանց: Խողովակների գլուխները բաց թողնելը կամ այլ նյութերով բաց գլուխների փակելը անընդունելի է:
3. Հիմնակմախքը ներկել (էլեկտրոլիզով)՝ PULVER 09610.PHE18 գույնով:
4. Լամինատի գույնը՝ փայլուն սպիտակ:
5. Լամինատի կողային մասերին փակցնել երիզներ՝ նույն լամինատի տեքստուրայով և գույնով: Սեղանների աշխատանքային երեսի եզրերին փակցնել PVC:
6. Քաշովի դարակների համար նախատեսել որակյալ և սահուն սողնակներ:
7. Սույն գծագիրը տես A-105 էջի հետ միասին:
8. FRN-01.1 գրասեղանի ընդհանուր քանակը՝ 2 հատ:

Նախագծի հասցե՝ Ամասիայի համայնքապետարան						
ՀԵՌ. +37494452185, z@zohrab-bauer.com						
Ճարտարապետ	Զ. ԲԱՈՒԵՐ		ՔԱՂԱՔԱՑԻՆԵՐԻ ՍՊԱՍԱՐԿՄԱՆ ԳՐԱՍԵՆՅԱԿԻ ՎԵՐԱԿԱՌՈՒՑՄԱՆ ԵՎ ՆՈՐՈԳՄԱՆ ՆԱԽԱԳԻԾ:	Էջ	Փուլ	Մաս
				22	ԱՆ	ՃԼ
			Գրասեղան FRN-01.1	Էջի ծածկագիր Q-102		
Ստուգված		Ուղղում ...	Ուղղի/ֆայլ՝ ֆայլի տարբերակ՝ GIZ Retrofit_A_39_Amasia_CD_170512.pln 2017-05-16	Տպված է	2017-05-16, 20:48	

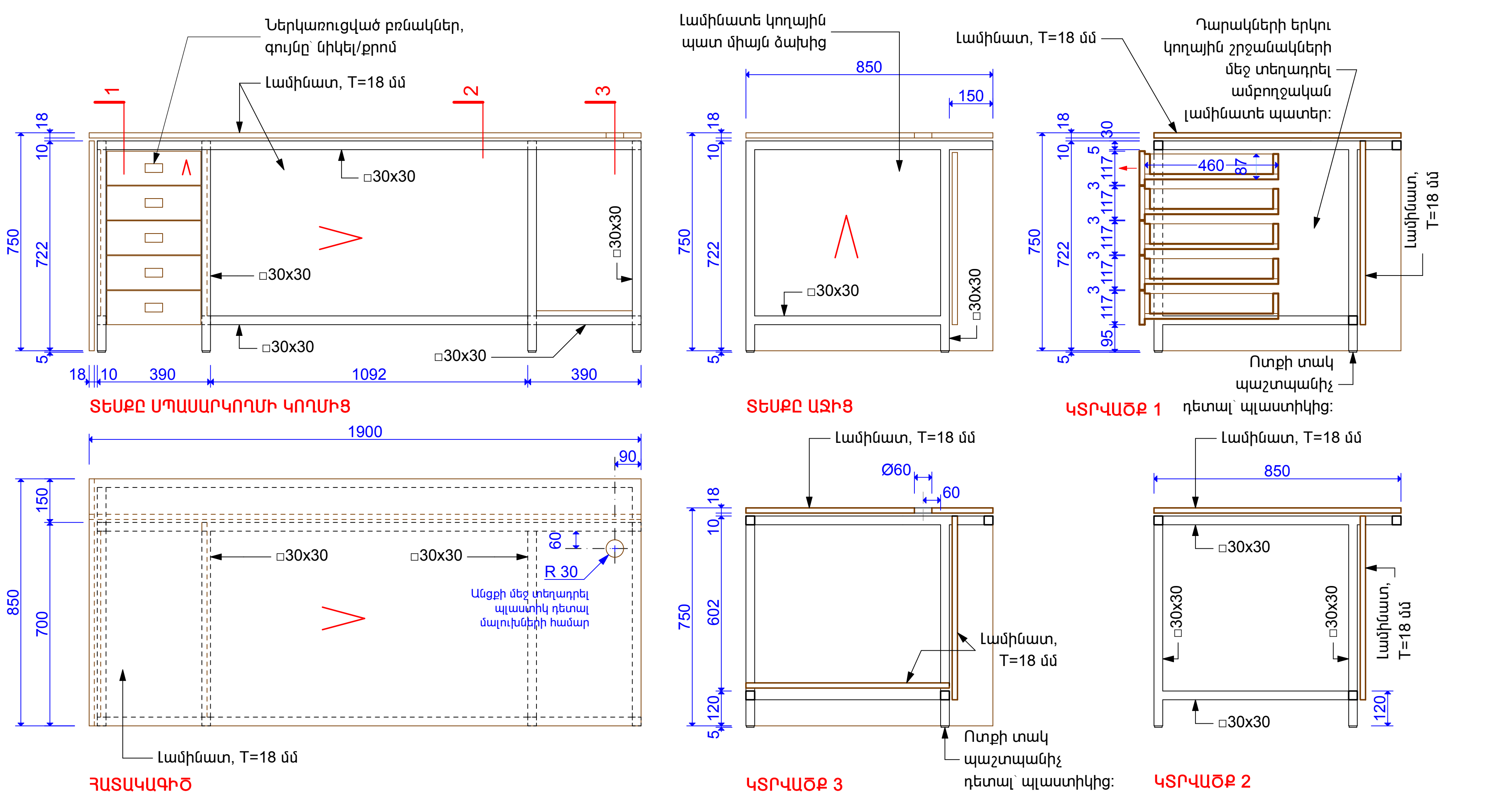

ՆՇՈՒՄ

1. Գրասեղանի հիմնակմախքը պատրաստել 30x30 մմ չափերի մետաղյա քառակուսի խողովակներով: Սեղանի երեսը, ճակատները, համակարգչի և քաշովի դարակները՝ լամինատով կամ MDF-ով:
2. Մետաղական շրջանակների անկյունային հանգույցներում խողովակների ծայրերը կտրել 45 աստիճան անկյունով և եռակցել միմյանց: Խողովակների գլուխները բաց թողնելը կամ այլ նյութերով բաց գլուխների փակելը անընդունելի է:
3. Հիմնակմախքը ներկել (էլեկտրոլիզով)՝ PULVER 09610.PHE18 գույնով:
4. Լամինատի գույնը՝ փայլուն սպիտակ:
5. Լամինատի կողային մասերին փակցնել եզրիզներ՝ նույն լամինատի տեքստուրայով և գույնով: Սեղանների աշխատանքային երեսի եզրերին փակցնել PVC:
6. Քաշովի դարակների համար նախատեսել որակյալ և սահուն սողնակներ:
7. Սույն գծագիրը տես A-105 էջի հետ միասին:
8. FRN-01.2 գրասեղանի ընդհանուր քանակը՝ 2 հատ:

FRN-01.2 1:20

Նախագծի հասցե՝ Ամասիայի համայնքապետարան			
ՀԵՌ. +37494452185, z@zohrab-bauer.com			
Ճարտարապետ	Զ. ԲԱՈՒԵՐ	ՔԱՂԱՔԱՑԻՆԵՐԻ ՍՊԱՍԱՐԿՄԱՆ ԳՐԱՍԵՆՅԱԿԻ ՎԵՐԱԿԱՌՈՒՑՄԱՆ ԵՎ ՆՈՐՈԳՄԱՆ ՆԱԽԱԳԻԾ:	Էջ 23 / Փուլ ԱՆ / Մաս ՃԼ
		Գրասեղան FRN-01.2	էջի ծածկագիր Q-103
Ստուգված	Ուղղում ...	Ուղղի/ֆայլ ֆայլի սարքերից: GIZ Retrofit_A_39_Amasia_CD_170512.pln 2017-05-16	Տպված է 2017-05-16, 20:48

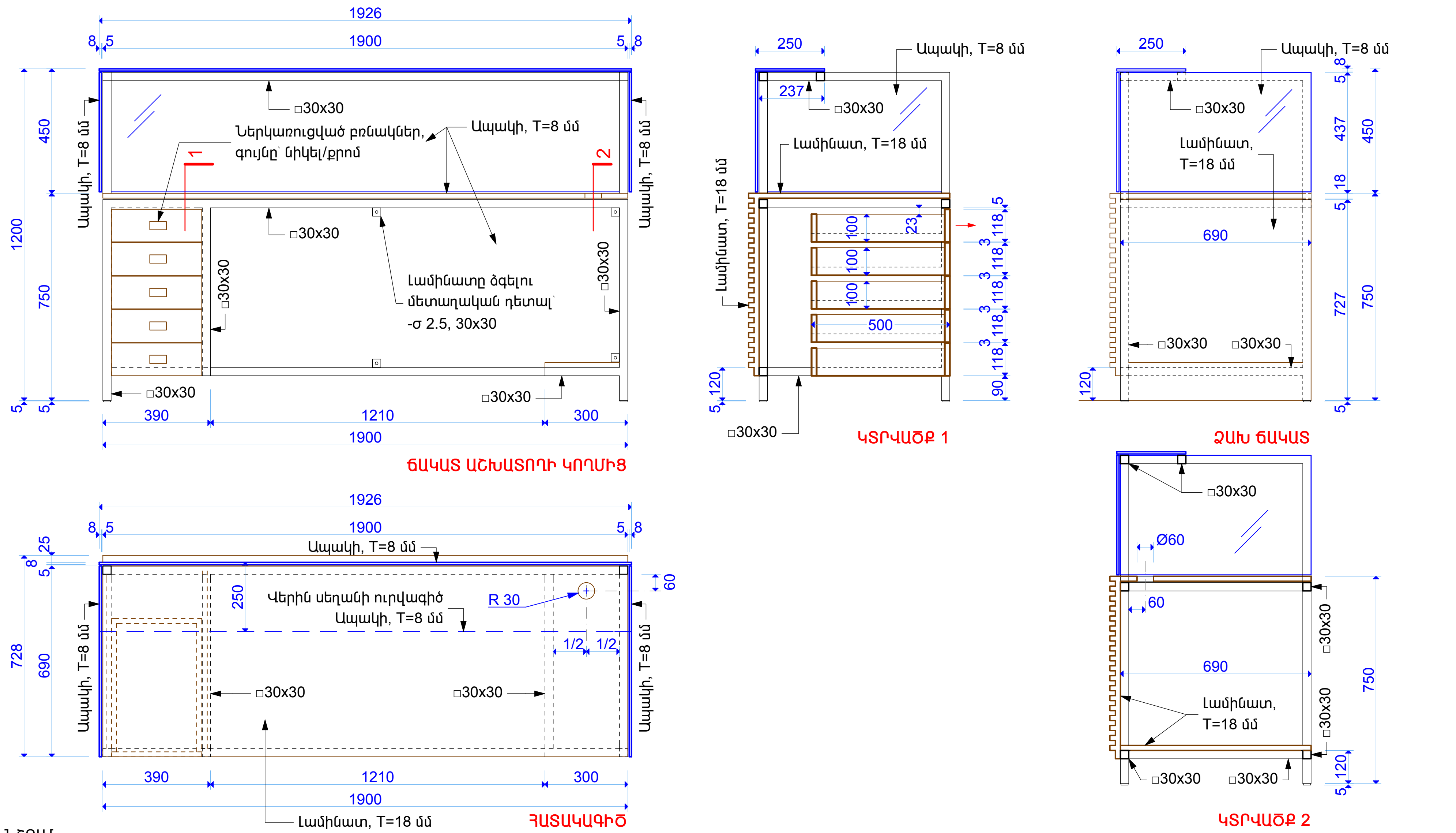

FRN-02 1:20

ՆՇՈՒՄ

1. Սեղանի հիմնակմախքը պատրաստել 30x30 մմ չափերի մետաղյա քառակուսի խողովակներով: Սեղանի երեսը, միջնապատը, համակարգչի և քաշովի դարակները՝ լամինատ/MDF-ով և կոփած 8 մմ-ոց ապակիով:
2. Հիմնակմախքը ներկել (էլկետրոլիզով)՝ PULVER 09610.PHE18 գույնով:
3. Լամինատի գույնը՝փայլուն սպիտակ:
4. Լամինատի կողային մասերին փակցնել երիզներ՝ նույն լամինատի տեքստուրայով և գույնով: Սեղանների աշխատանքային երեսի եզրերին փակցնել PVC:
5. Քաշովի դարակների համար նախատեսել PUSH մեխանիզմով որակյալ և սահուն սողնակներ:
6. Սույն գծագիրը տես A-105 էջի հետ միասին:
7. FRN-02 սեղանի ընդհանուր քանակը՝ 1 հատ:

Նախագծի հասցե՝ Ամասիայի համայնքապետարան					
ՀԵՌ. +37494452185, z@zohrab-bauer.com					
Ճարտարապետ	Զ. ԲԱՈՒԷՐ	ՔԱՂԱՔԱՑԻՆԵՐԻ ՍՊԱՍԱՐԿՄԱՆ ԳՐԱՍԵՆՅԱԿԻ ՎԵՐԱԿԱՆՈՒՑՄԱՆ ԵՎ ՆՈՐՈԳՄԱՆ ՆԱԽԱԳԻԾ:	Էջ	Փուլ	Մաս
			24	ԱՆ	ՃԼ
		Ընդունարանի սեղան FRN-02	էջի ծածկագիր Q-104		
Ստուգված	Ուղղում ...	Ուղղի/ֆայլ ֆայլի տարբերակ GIZ Retrofit_A_39_Amasia_CD_170512.pln 2017-05-16	Տպված է	2017-05-16, 20:48	

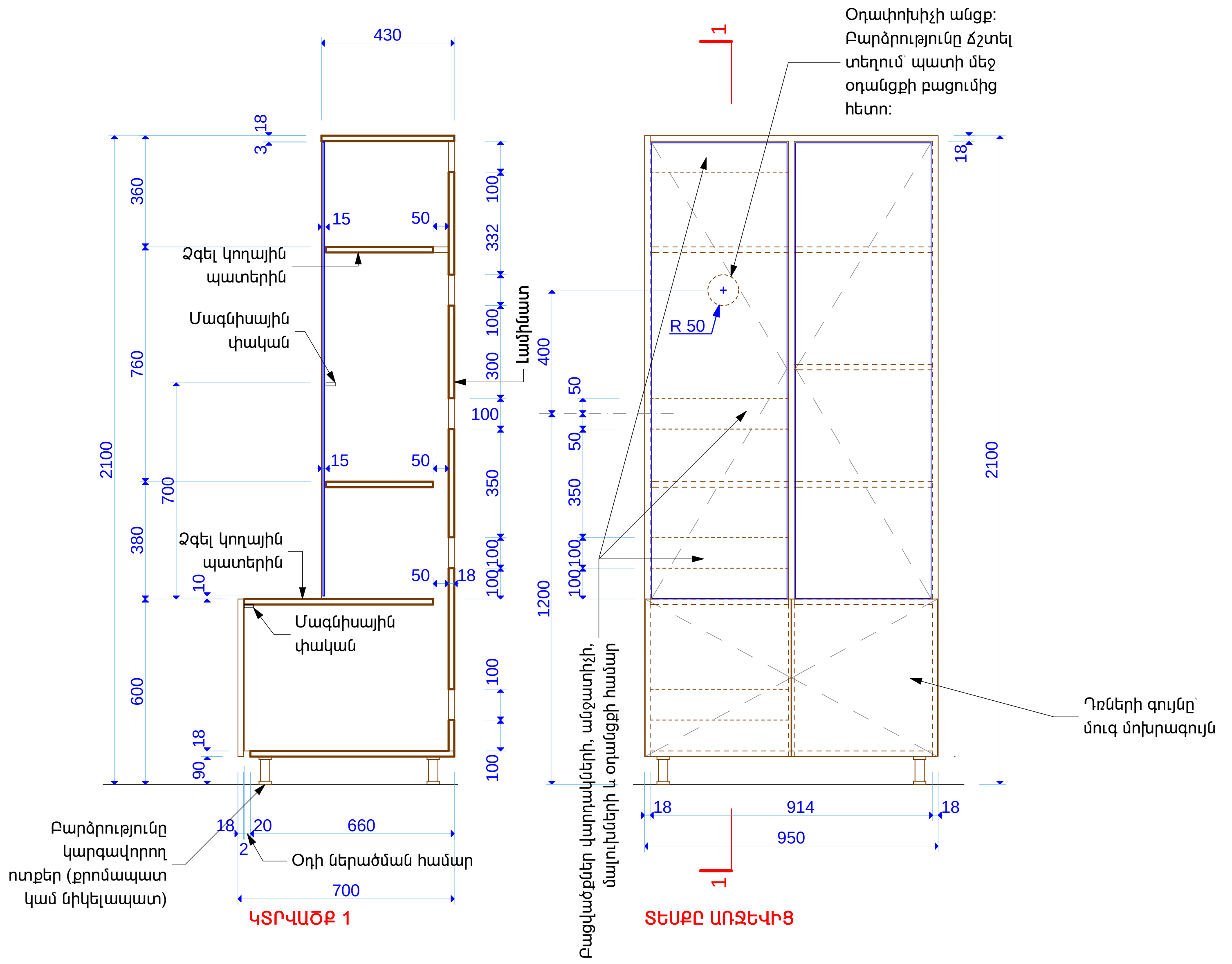

FRN-03 1:20

ՆՇՈՒՄ

1. Պահարանի նյութը՝ լամինատ կամ MDF:
2. Լամինատի գույնը՝ փայլուն սպիտակ:
3. Լամինատի կողային մասերին փակցնել երիզներ՝ նույն լամինատի տեքստուրայով և գույնով:
4. Բոլոր տեսակի աքսեսուարները համաձայնեցնել ճարտարապետի հետ:
5. Սույն գծագիրը տես A-102 և A-105 էջերի հետ միասին:
6. FRN-03 պահարանի ընդհանուր քանակը՝ 1 հատ:

Նախագծի հացե՝ Ամասիայի համայնքապետարան						
ՀԵՌ. +37494452185, z@zohrab-bauer.com						
Ճարտարապետ	Զ. ԲԱՈՒԵՐ	Bauer	ՔԱՂԱՔՆԵՐԻ ՍՊԱՍԱՐԿՄԱՆ ԳՐԱՍԵՆՅԱԿԻ ՎԵՐԱԿԱՌՈՒՑՄԱՆ ԵՎ ՆՈՐՈԳՄԱՆ ՆԱԽԱԳԻԾ:	Էջ	Փուլ	Մաս
				25	ԱՆ	ՃԼ
			Սերվերի պահարան FRN-03	Էջի ծածկագիր Q-105		
Ստուգված		Ուղղում ...	Ուղղի/ֆայլ ֆայլի տարբերակ — GIZ Retrofit_A_39_Amasia_CD_170512.pln 2017-05-16	Տպված է 2017-05-16, 20:49		

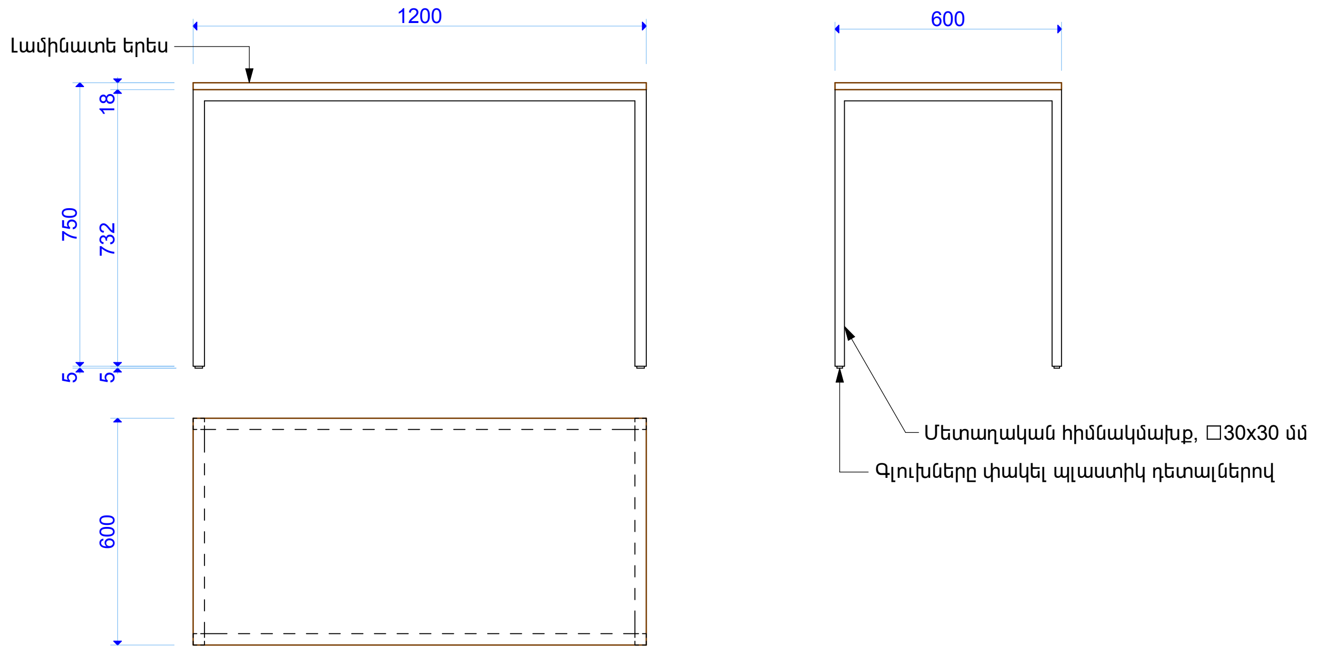

FRN-04 1:20

ՆՇՈՒՄ

1. Սեղանի հիմնակմախքը պատրաստել 30x30 մմ չափերի մետաղյա քառակուսի խողովակներով, սեղանի երեսը՝ լամինատով կամ MDF-ով:
2. Մետաղական շրջանակների անկյունային հանգույցներում խողովակների ծայրերը կտրել 45 աստիճան անկյունով և եռակցել միմյանց: Խողովակների գլուխները բաց թողնելը կամ այլ նյութերով բաց գլուխների փակելը անընդունելի է:
3. Հիմնակմախքը ներկել (էլեկտրոլիզով)՝ PULVER 09610.PHE18 գույնով:
4. Լամինատի գույնը՝ փայլուն սպիտակ:
5. Բոլոր նյութերը համաձայնեցնել ճարտարապետի հետ:
6. Ձգել կից սեղանին
7. Սույն գծագիրը տես A-105 էջի հետ միասին:
8. FRN-04 սեղանի ընդհանուր քանակը՝ 1 հատ:

Նախագծի հասցե՝ Ամասիայի համայնքապետարան						
ՀԵՌ. +37494452185, z@zohrab-bauer.com						
Ճարտարապետ	Զ. ԲԱՈՒԵՐ		ՔԱՂԱՔԱՑԻՆԵՐԻ ՍՊԱՍԱՐԿՄԱՆ ԳՐԱՍԵՆՅԱԿԻ ՎԵՐԱԿԱՌՈՒՑՄԱՆ ԵՎ ՆՈՐՈԳՄԱՆ ՆԱԽԱԳԻԾ:	Էջ	Փուլ	Մաս
				26	ԱՆ	ՃԼ
			Պատճենահանող սարքի սեղան-պահարան FRN-04	Էջի ծածկագիր Q-106		
Ստուգված		Ուղղում ...	Ուղղի/ֆայլ՝ Ֆայլի տարեթիվ՝ GIZ Retrofit_A_39_Amasia_CD_170512.pln 2017-05-16	Տպված է 2017-05-16, 20:50		

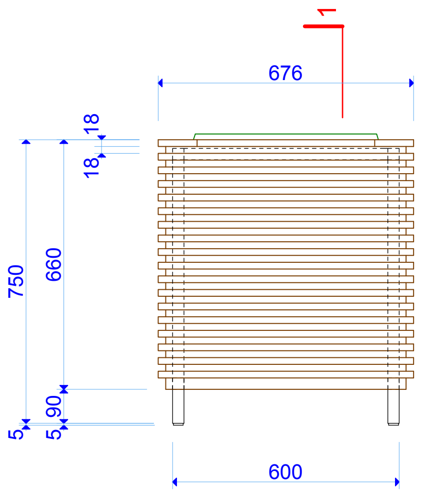

ՏԵՍՔԸ ԱՌՋԵՎԻՑ

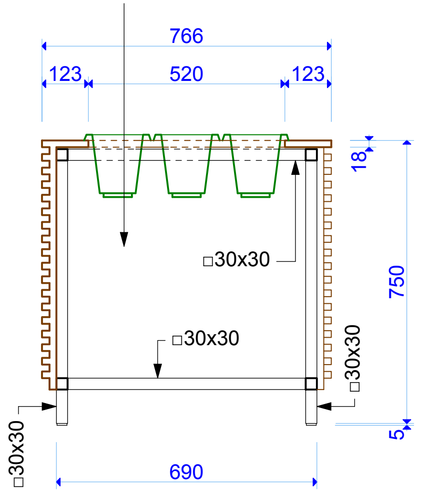

ԿՏՐՎԱԾՔ 1

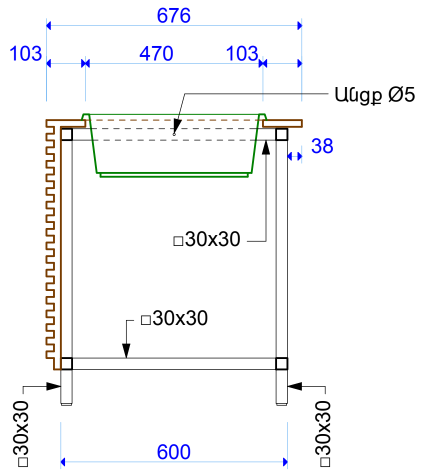

ԿՏՐՎԱԾՔ 2

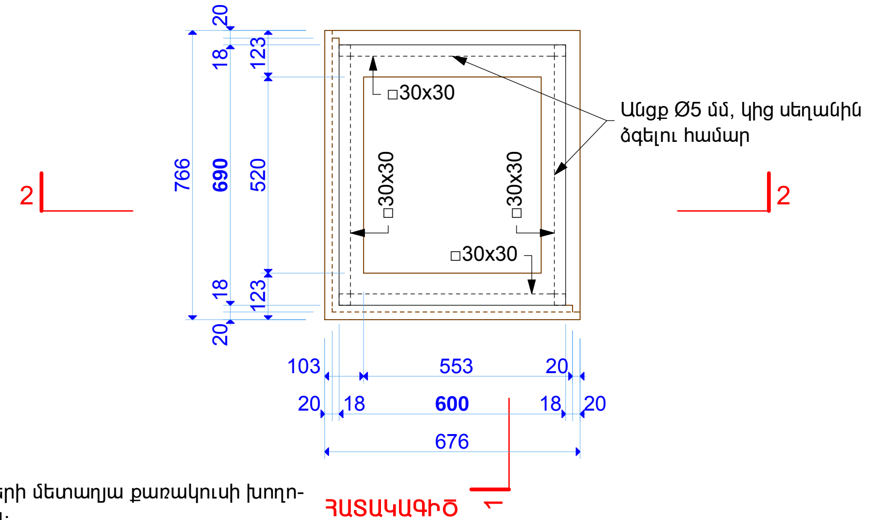

ՀԱՏԱԿԱԳԻԾ

ՆՇՈՒՄ

1. Հիմնակմախքը պատրաստել 30x30 մմ չափերի մետաղյա քառակուսի խողո-վակներով: Երեսապատել լամինատով/MDF-ով:
2. Հիմնակմախքը ներկել (էլկետրոլիզով)՝ PULVER 09610.PHE18 գույնով:
3. Լամինատի գույնը՝ փայլուն սպիտակ:
4. Լամինատի կողային մասերին փակցնել երիզներ՝ նույն լամինատի տեքստու-րայով և գույնով:
5. Նախատեսել 5 զույգ M4x60 հեղույս-մանեկ-տափօղակ,դյուբելներ և Ø5x38 մմ մետաղական խողովակ՝ FRN-02, FRN-04, FRN-05.1, FRN-05.2 սեղանները իրար հետ և գետնին ձգելու համար:
6. Սույն գծագիրը տես A-105, Q-104 էջերի հետ միասին:
7. Պատրաստելուց առաջ գնել պլաստիկ ծաղկամանները և ստուգել վերջիններիս փաստացի չափերը: Ծաղկամանների տակից մետաղական կեռիկով կախել փոքրիկ դույլեր ծաղկամանից կաթացող ջրերի համար:
8. FRN-05.1 ծաղկամանի ընդհանուր քանակը՝ 1 հատ:

FRN-05.1 1:20

Նախագծի հացե՝ Ամասիայի համայնքապետարան						
ՀԵՌ. +37494452185, z@zohrab-bauer.com						
Ճարտարապետ	Զ. ԲԱՈՒԵՐ	*(signature)*	ՔԱՂԱՔԱՑԻՆԵՐԻ ՍՊԱՍԱՐԿՄԱՆ ԳՐԱՍԵՆՅԱԿԻ ՎԵՐԱԿԱՌՈՒՑՄԱՆ ԵՎ ՆՈՐՈԳՄԱՆ ՆԱԽԱԳԻԾ:	Էջ	Փուլ	Մաս
				27	ԱՆ	ՃԼ
			Ծաղկաման FRN-05.1	Էջի ծածկագիր Q-107		
Ստուգված		Ունդում ...	Ուղղի/ֆայլ ֆայլի տարբերակ: GIZ Retrofit_A_39_Amasia_CD_170512.pln 2017-05-16	Տպված է 2017-05-16, 20:50		

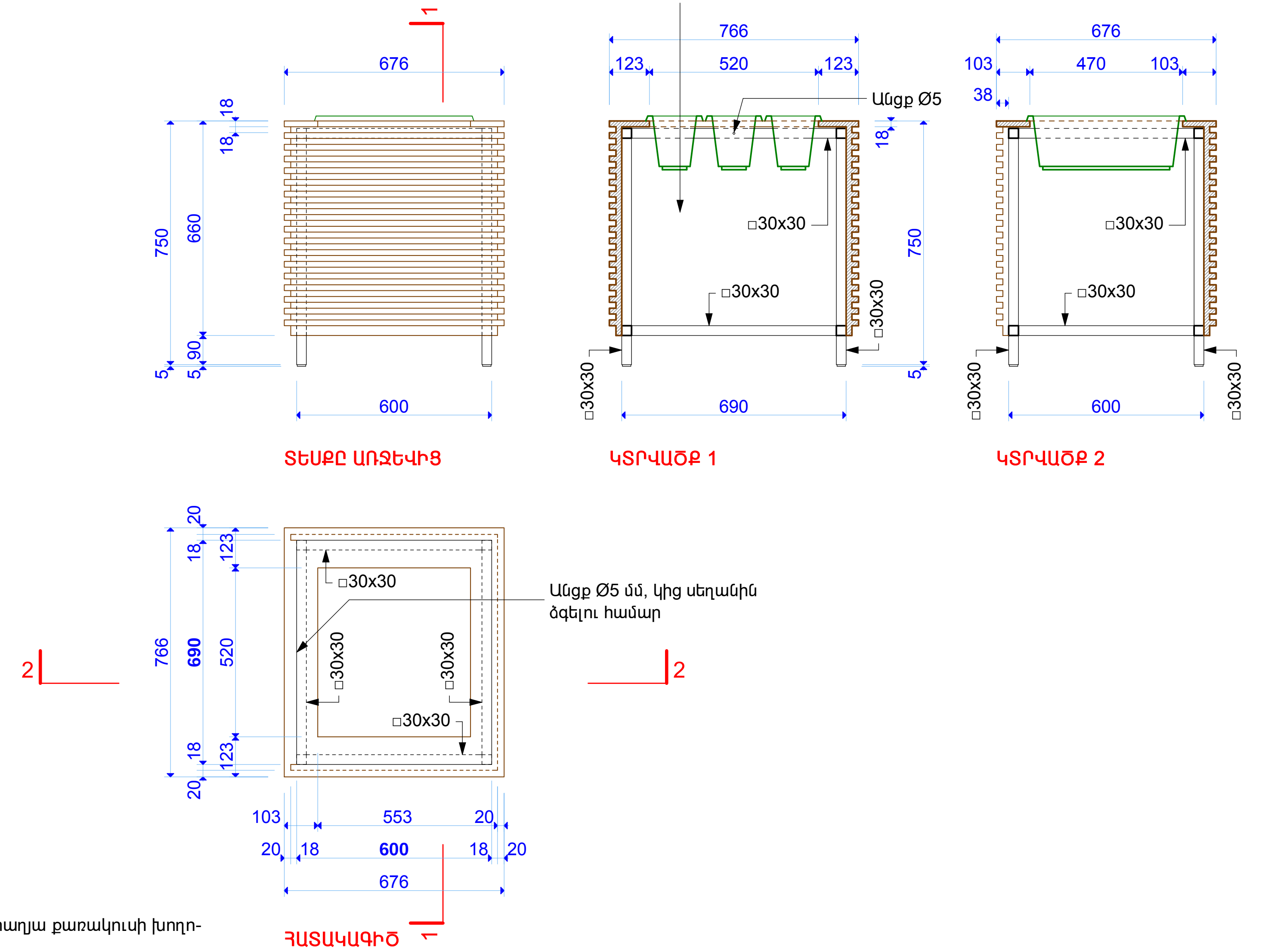

FRN-05.2 1:20

ՆՇՈՒՄ

1. Հիմնակմախքը պատրաստել 30x30 մմ չափերի մետաղյա քառակուսի խողովակներով: Երեսապատել լամինատով/MDF-ով:
2. Հիմնակմախքը ներկել (էլկետրոլիզով)՝ PULVER 09610.PHE18 գույնով:
3. Լամինատի գույնը՝ փայլուն սպիտակ:
4. Լամինատի կողային մասերին փակցնել երիզներ՝ նույն լամինատի տեքստուրայով և գույնով:
5. Նախատեսել 5 զույգ M4x60 հեղույս-մանեկ-տափօղակ,դյուբելներ և Ø5x38 մմ մետաղական խողովակ՝ FRN-02, FRN-04, FRN-05.1, FRN-05.2 սեղանները իրար հետ և գետնին ձգելու համար:
6. Սույն գծագիրը տես A-105, Q-104 էջերի հետ միասին:
7. Պատրաստելուց առաջ գնել պլաստիկ ծաղկամանները և ստուգել վերջիններիս փաստացի չափերը: Ծաղկամանների տակից մետաղական կեռիկով կախել փոքրիկ դույլեր ծաղկամանից կաթացող ջրերի համար:
8. FRN-05.2 ծաղկամանի ընդհանուր քանակը՝ 1 հատ:

Նախագծի հասցե՝ Ամասիայի համայնքապետարան					
ՀԵՌ. +37494452185, z@zohrab-bauer.com					
Ճարտարապետ	Զ. ԲԱՈՒԵՐ		ՔԱՂԱՔԱՑԻՆԵՐԻ ՍՊԱՍԱՐԿՄԱՆ ԳՐԱՍԵՆՅԱԿԻ ՎԵՐԱԿԱՌՈՒՑՄԱՆ ԵՎ ՆՈՐՈԳՄԱՆ ՆԱԽԱԳԻԾ:	Էջ / Փուլ / Մաս	28 / ԱՆ / ՃԼ
			Ծաղկաման FRN-05.2	Էջի ծածկագիր	Q-108
Ստուգված		Ուղղում ...	Ուղղի/ֆայլ՝ Ֆայլի տարբերակ՝: GIZ Retrofit_A_39_Amasia_CD_170512.pln 2017-05-16	Տպված է	2017-05-16, 21:00

Ապակե դռներ, t_{min}=5 մմ, թափանցիկ,
կողային ճակատները հղկված, եզրերը մշակված,
գույնը ըստ ճարտարապետի առաջարկի:
Պատրաստել՝ մշակված նմուշի հաստատումից հետո միայն:

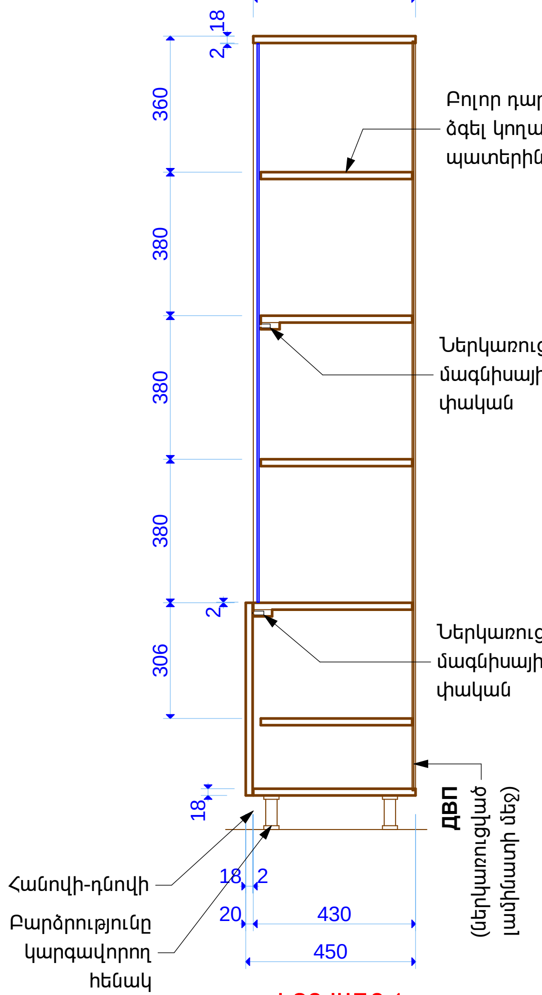

ԿՏՐՎԱԾՔ 1

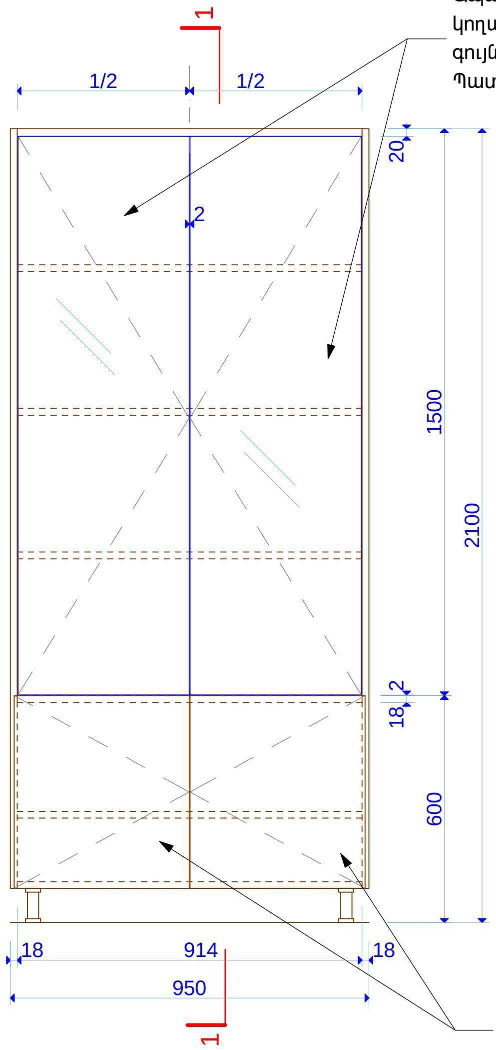

ՏԵՍՔԸ ԱՌՋԵՎԻՑ

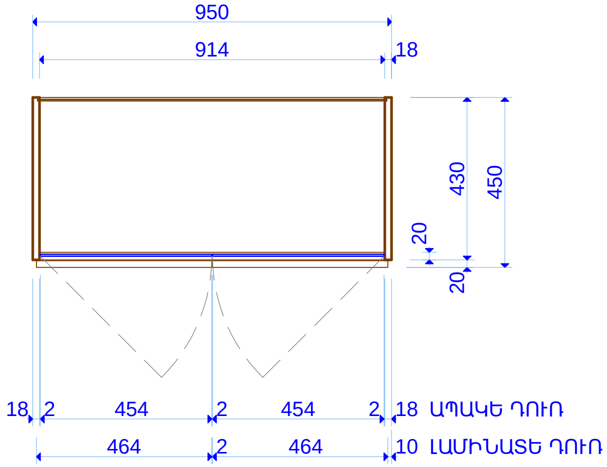

ՀԱՏԱԿԱԳԻԾ
(1 ՄԵՏՐ ԲԱՐՁՐՈՒԹՅԱՆ ՎՐԱ)

FRN-06 1:20

ՆՇՈՒՄ
1. Պահարանի նյութը՝ լամինատ կամ MDF:
2. Լամինատի/MDF-ի գույնը՝ փայլուն սպիտակ:
3. Լամինատի կողային մասերին փակցնել երիզներ՝ նույն լամինատի տեքստուրայով և գույնով:
4. Բոլոր տեսակի աքսեսուարները համաձայնեցնել ճարտարապետի հետ:
5. Սույն գծագիրը տես A-105 էջի հետ միասին:
6. FRN-06 պահարանների ընդհանուր քանակը՝ 4 հատ:

Նախագծի հասցե՝ Ամասիայի համայնքապետարան						
ՀԵՌ. +37494452185, z@zohrab-bauer.com						
Ճարտարապետ	Զ. ԲԱՈՒԷՐ	Bauer	ՔԱՂԱՔԱՑԻՆԵՐԻ ՍՊԱՍԱՐԿՄԱՆ ԳՐԱՍԵՆՅԱԿԻ ՎԵՐԱԿԱՌՈՒՑՄԱՆ ԵՎ ՆՈՐՈԳՄԱՆ ՆԱԽԱԳԻԾ:	Էջ	Փուլ	Մաս
				29	ԱՆ	ՃԼ
			Պահարան FRN-06	Էջի ծածկագիր Q-109		
Ստուգված		Ուղղում ...	Ուղղի/ֆայլ ֆայլի տարբերակ: GIZ Retrofit_A_39_Amasia_CD_170512.pln 2017-05-16	Տպված է 2017-05-16, 21:01		

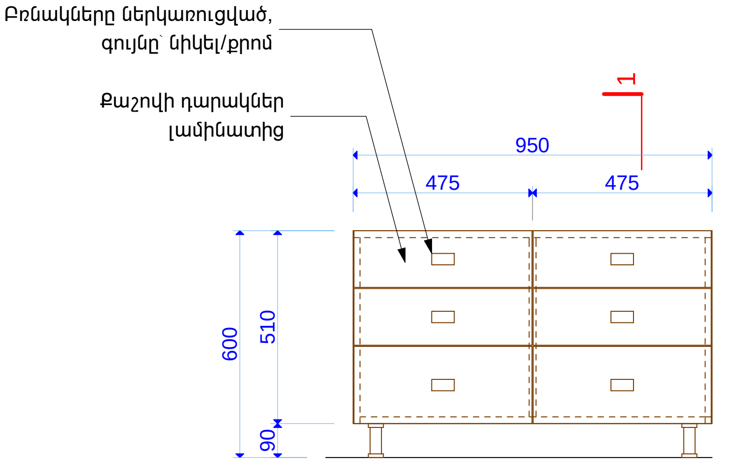

ՏԵՍՔԸ ԱՌՋԵՎԻՑ

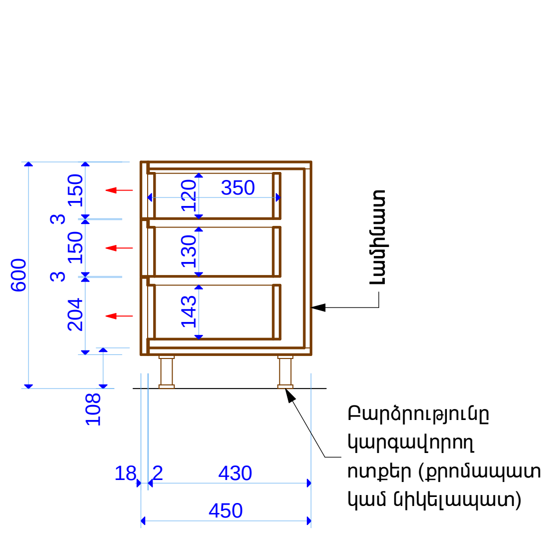

ԿՏՐՎԱԾՔ 1

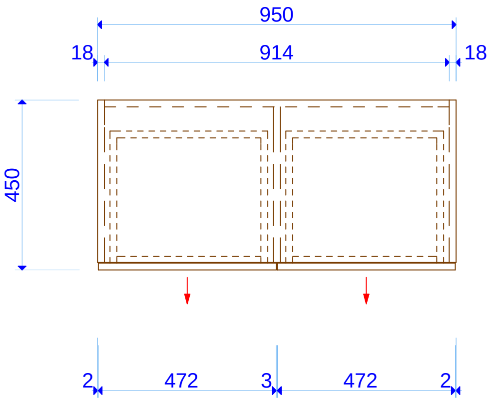

ՀԱՏԱԿԱԳԻԾ

FRN-07 1:20

ՆՇՈՒՄ

1. Պահարանի նյութը՝ լամինատ կամ MDF:
2. Լամինատի գույնը՝ փայլուն սպիտակ:
3. Լամինատի կողային մասերին փակցնել երիզներ՝ նույն լամինատի տեքստուրայով և գույնով:
4. Բոլոր տեսակի աքսեսուարները համաձայնեցնել ճարտարապետի հետ:
5. Սույն գծագիրը տես A-105 էջի հետ միասին:
6. FRN-07 պահարանների ընդհանուր քանակը՝ 2 հատ:

Նախագծի հասցե՝ Ամասիայի համայնքապետարան					
ՀԵՌ. +37494452185, z@zohrab-bauer.com					
Ճարտարապետ	Զ. ԲԱՈՒԵՐ		ՔԱՂԱՔԱՑԻՆԵՐԻ ՍՊԱՍԱՐԿՄԱՆ ԳՐԱՍԵՆՅԱԿԻ ՎԵՐԱԿԱՌՈՒՑՄԱՆ ԵՎ ՆՈՐՈԳՄԱՆ ՆԱԽԱԳԻԾ:	Էջ / 30	Փուլ / ԱՆ	Մաս / ՃԼ
			Պատճենահանող սարքի սեղան-պահարան FRN-07	Էջի ծածկագիր Q-110		
Ստուգված		Ուղղում ...	Ուղղի/ֆայլ՝ Ֆայլի տարեթիվ՝ GIZ Retrofit_A_39_Amasia_CD_170512.pln 2017-05-16	Տպված է 2017-05-16, 21:01		

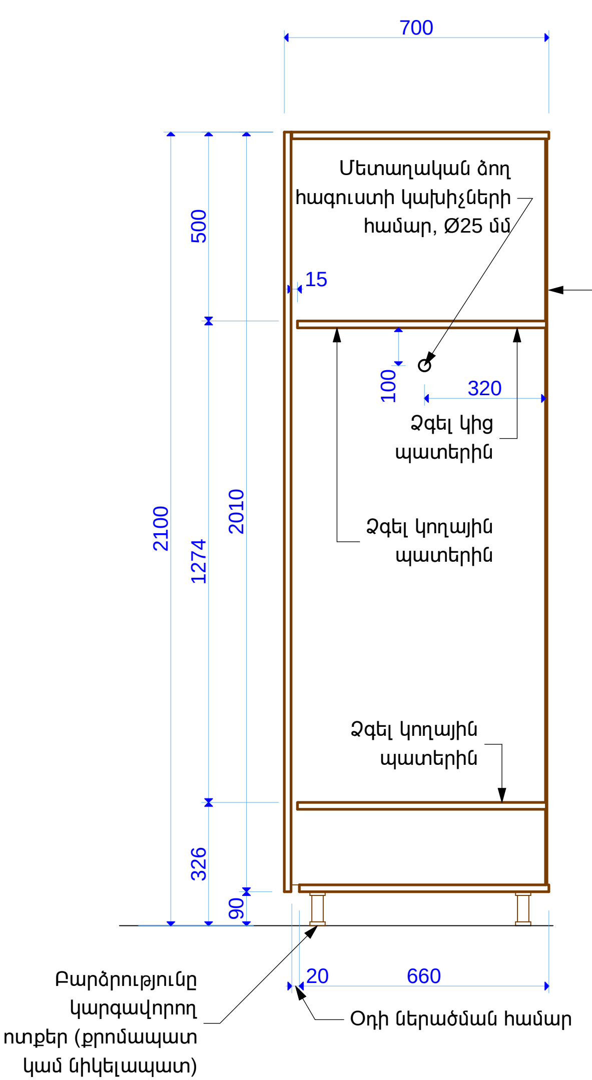

ԿՏՐՎԱԾՔ 1

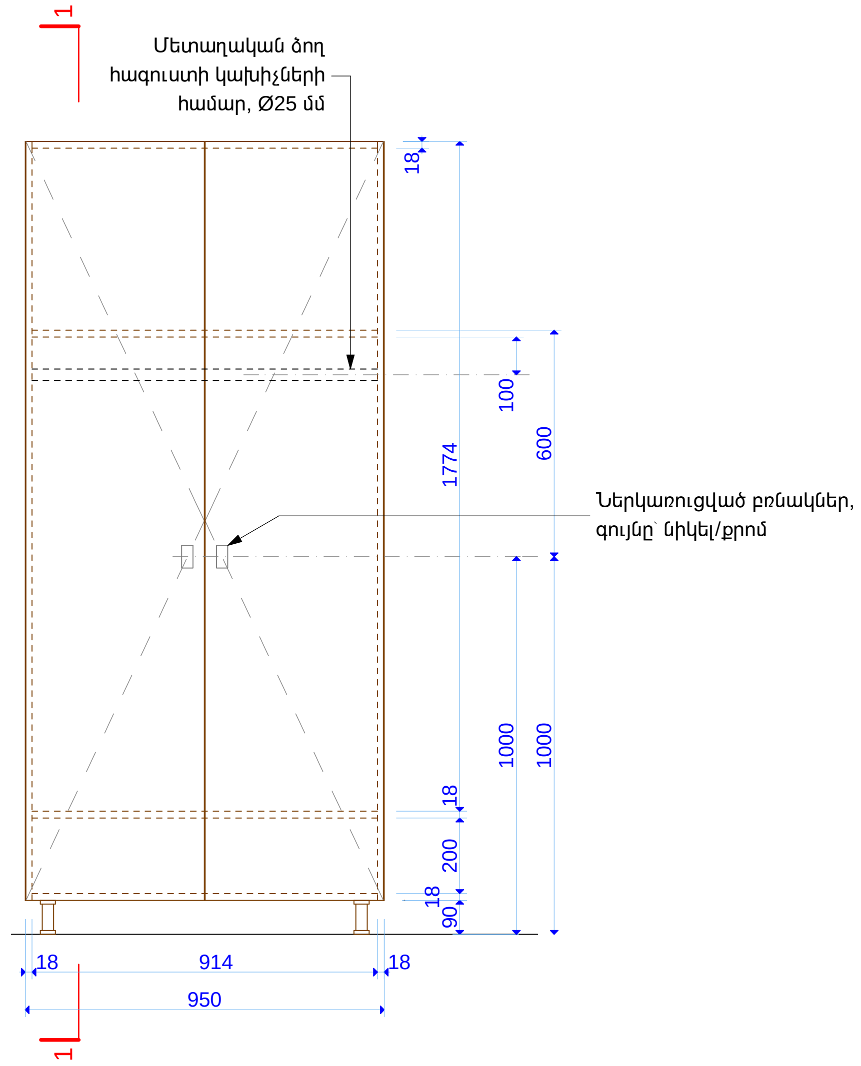

ՏԵՍՔԸ ԱՌՋԵՎԻՑ

FRN-08 1:20

ՆՇՈՒՄ
1. Պահարանի նյութը՝ լամինատ կամ MDF:
2. Լամինատի գույնը՝ փայլուն սպիտակ:
3. Լամինատի կողային մասերին փակցնել երիզներ՝ նույն լամինատի տեքստու-րայով և գույնով:
4. Բոլոր տեսակի աքսեսուարները համաձայնեցնել ճարտարապետի հետ:
5. Սույն գծագիրը տես A-102 և A-105 էջերի հետ միասին:
6. FRN-08 պահարանի ընդհանուր քանակը՝ 1 հատ:

Նախագծի հացե՝ Ամասիայի համայնքապետարան						
ՀԵՌ. +37494452185, z@zohrab-bauer.com						
Ճարտարապետ	Զ. ԲԱՈՒԵՐ		ՔԱՂԱՔԱՑԻՆԵՐԻ ՍՊԱՍԱՐԿՄԱՆ ԳՐԱՍԵՆՅԱԿԻ ՎԵՐԱԿԱՌՈՒՑՄԱՆ ԵՎ ՆՈՐՈԳՄԱՆ ՆԱԽԱԳԻԾ:	Էջ 31	Փուլ ԱՆ	Մաս ՃԼ
			Սերվերի պահարան FRN-08	Էջի ծածկագիր Q-111		
Ստուգված		Ուղղում ...	Ուղղի/ֆայլ ֆայլի տարբերակ: GIZ Retrofit_A_39_Amasia_CD_170512.pln 2017-05-16	Տպված է	2017-05-16, 21:03	

FRN-10

FRN-11

ՆՇՈՒՄ

1. Բոլոր գնվող աթոռների արտաքին տեսքերը (այդ թվում նաև գույները) պետք է նույնությամբ համապատասխան են սույն էջում բերված նկարներին:
2. FRN-10 աթոռներ ընդհանուր քանակը՝ 3 հատ:
3. FRN-11 աթոռներ ընդհանուր քանակը՝ 4 հատ:

Նախագծի հասցե՝ Ամասիայի համայնքապետարան					
ՀԵՌ. +37494452185, z@zohrab-bauer.com					
Ճարտարապետ	Զ. ԲԱՈՒԵՐ		ՔԱՂԱՔԱՅԻՆԵՐԻ ՍՊԱՍԱՐԿՄԱՆ ԳՐԱՍԵՆՅԱԿԻ ՎԵՐԱԿԱՌՈՒՅՄԱՆ ԵՎ ՆՈՐՈԳՄԱՆ ՆԱԽԱԳԻԾ:	Էջ / 32	Փուլ / ԱՆ	Մաս / ՃԼ
			Աթոռներ FRN-10, FRN-11	էջի ծածկագիր Q-112		
Ստուգված		Ուղղում	...	Ուղղի/ֆայլ՝ Ֆայլի տարեթիվ՝	GIZ Retrofit_A_39_Amasia_CD_170512.pln 2017-05-16	Տպված է 2017-05-16, 21:03