ԿԱԽՈՎԻ ԱՌԱՍՏԱՂ

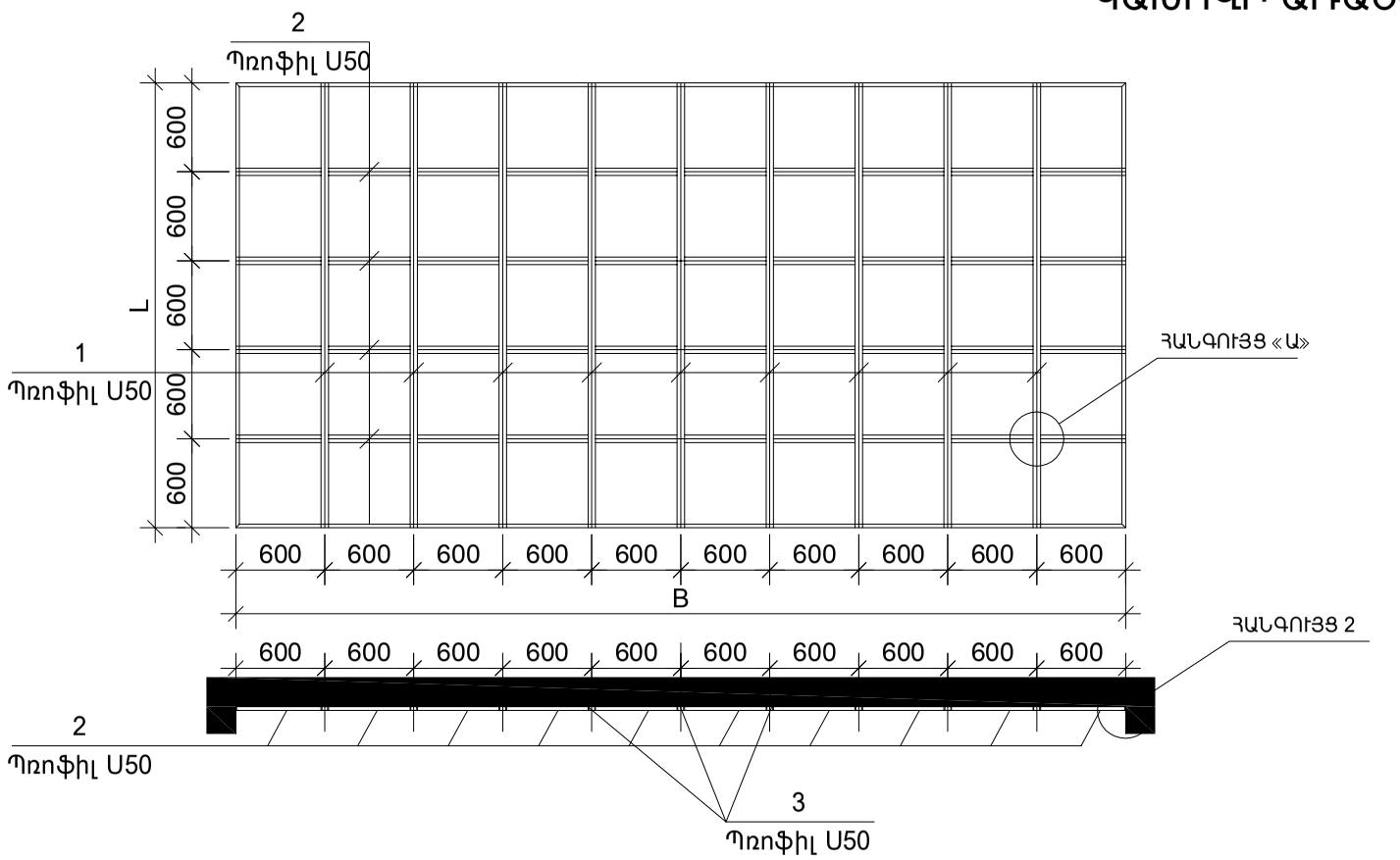

ՀԱՆԳՈՒՅՑ «Ա»

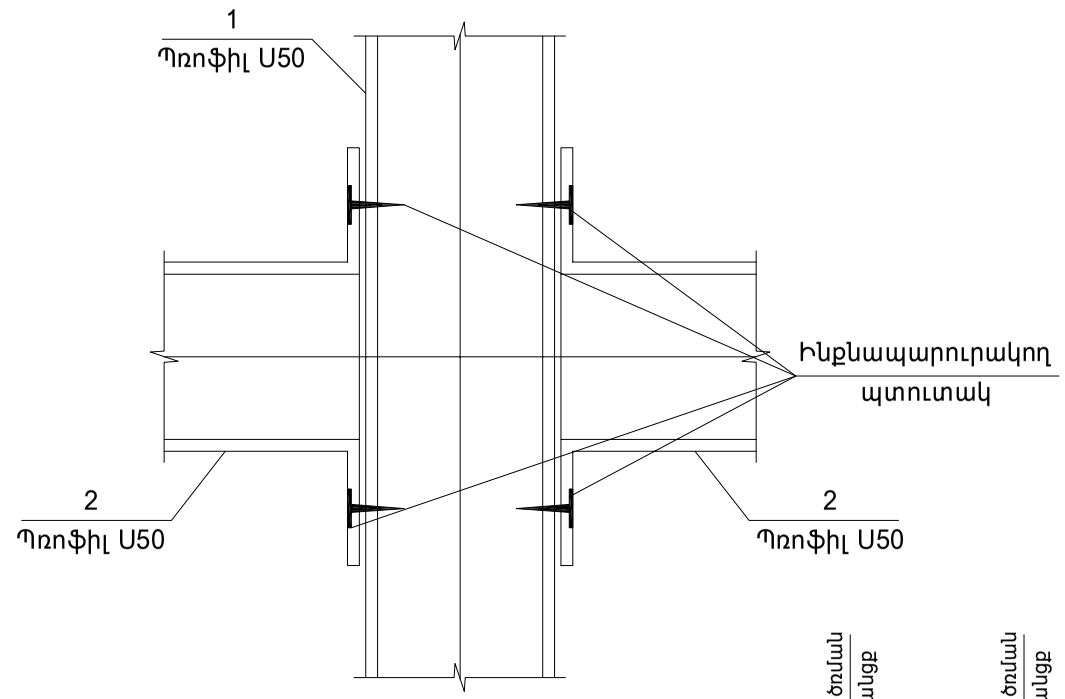

No 1 էլեմենտի միացման սխեման առաստաղից և No 2 էլեմենտներից

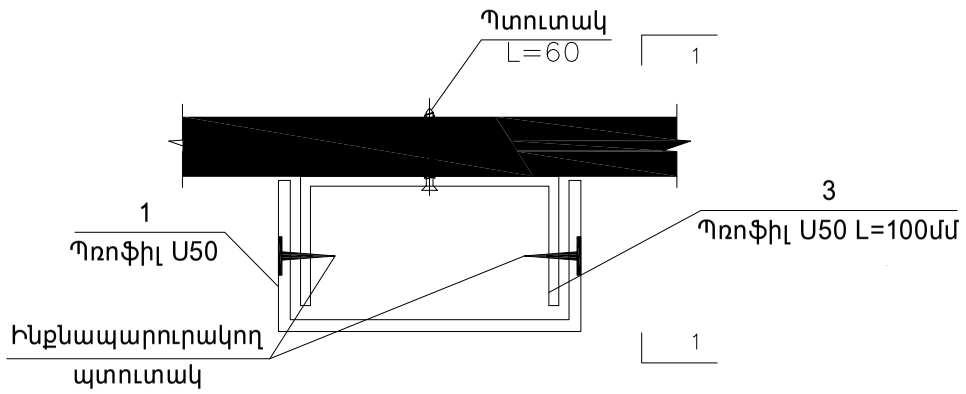

ՀԱՆԳՈՒՅՑ «2»

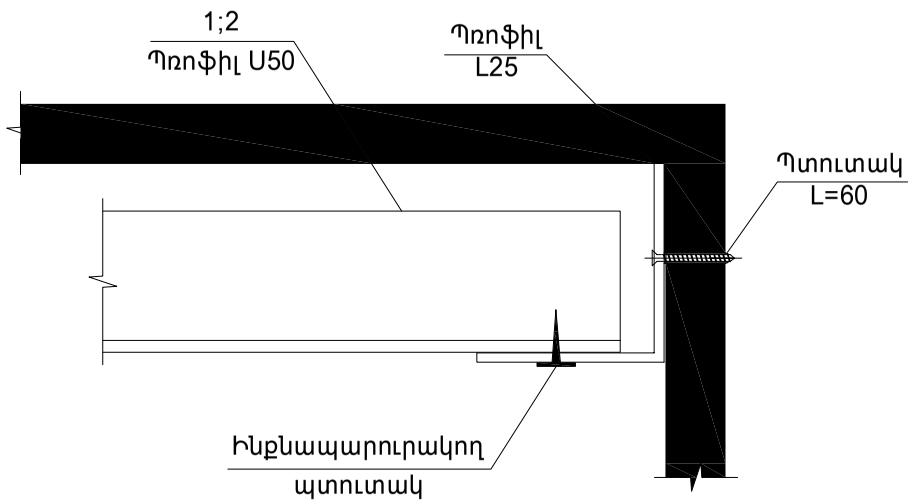

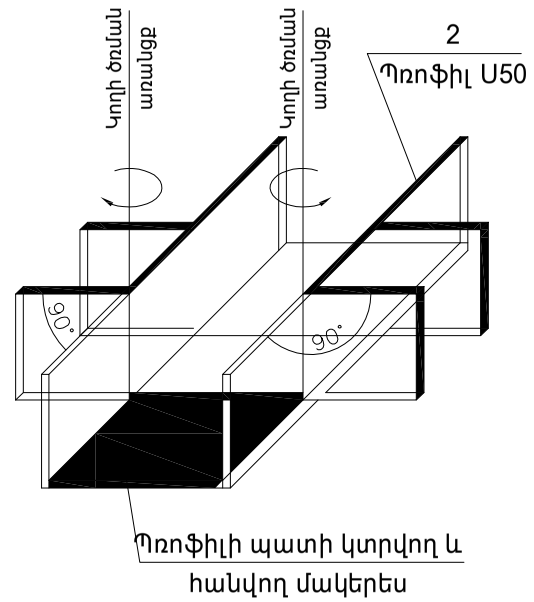

1-1

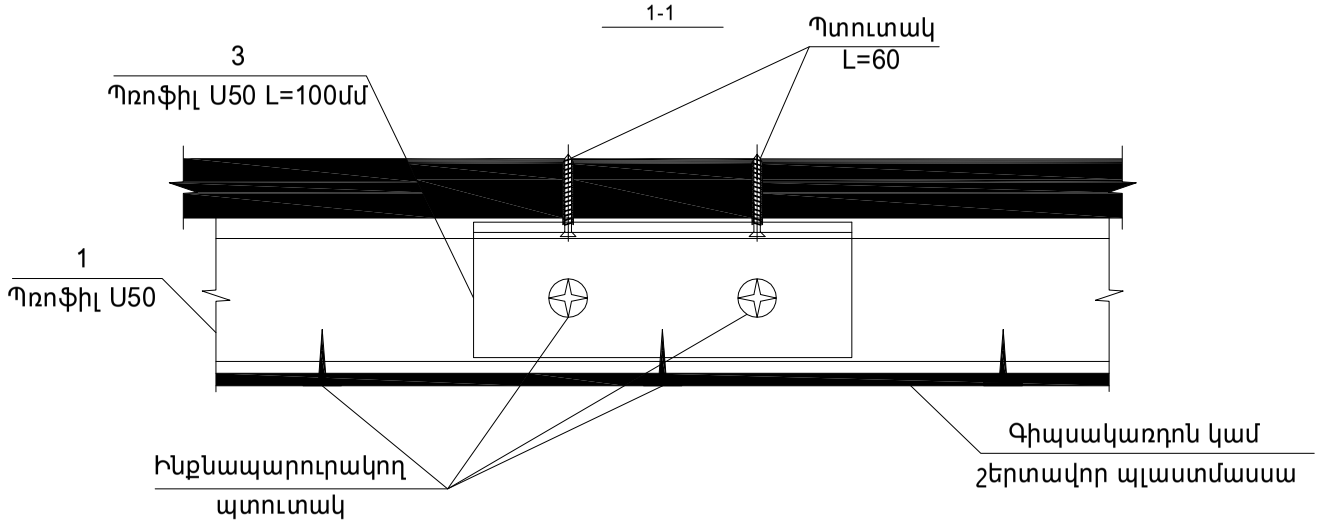

Կախովի առաստաղի ծավալը կիսանկուղի հատվածում

1	Ցինկապատ պրոֆիլներով կախովի առաստաղի հիմնակմախքի պատրաստում և երեսպատում գիպսակարտոնե սալերով δ=12,5մմ	մ²	137.3

Կախովի առաստաղի ծավալը կցակառույցի հատվածում

1	Կախովի առաստաղ շերտավոր պլաստմասսայից, հիմնակմախքի պատրաստմամբ (սանհանգույցներում)	մ²	11.6
2	Ցինկապատ պրոֆիլներով կախովի առաստաղի հիմնակմախքի պատրաստում և երեսպատում գիպսակարտոնե սալերով δ=12,5մմ	մ²	39.1

			ԵՐԵՎԱՆ, ԿԵՆՏՐՈՆ, ՏԻԳՐԱՆ ՄԵԾԻ ՊՈՂՈՏԱ 34	ՓՈՒԼ	ԹԵՐԹ	ԹԵՐԹԵՐ
ՆԳՃ	Ռ. ԱՐԶՈՒՄԱՆՅԱՆ		ԵՐԵՎԱՆԻ Ի 2 ԱՎԱԳ ԴՊՐՈՑ ՊՈԱԿԻ ՄԱՍՆԱՇԵՆՔԻ ՄԱՐԶԱԴԱՀԱՐԿԻ ՀԻՄՆԱՆՈՐՈԳՄԱՆ ՆԱԽԱԳԻԾ	ΔՇ	14	18
ՆԱԽԱԳԾԵՑ	Ռ. ԱՐԶՈՒՄԱՆՅԱՆ					
			ԿԱԽՈՎԻ ԱՌԱՍՏԱՂ	«ԱՐԽԻ-ԷՎՐԻԿԱ» ՍՊԸ լիցենզիա № 13687		