ԴՌՆԵՐ

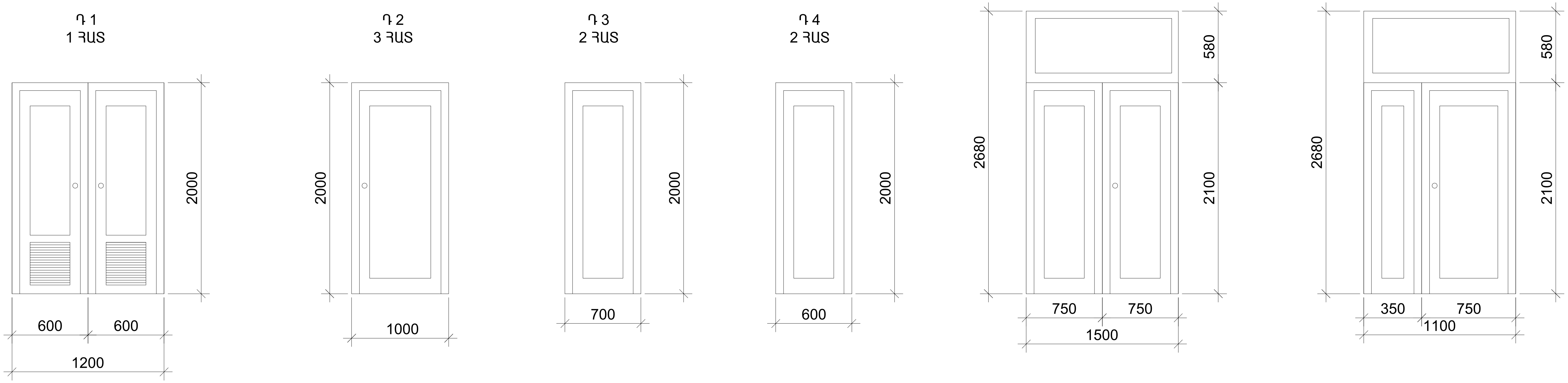

ՊԱՏՈՒՀԱՆՆԵՐ

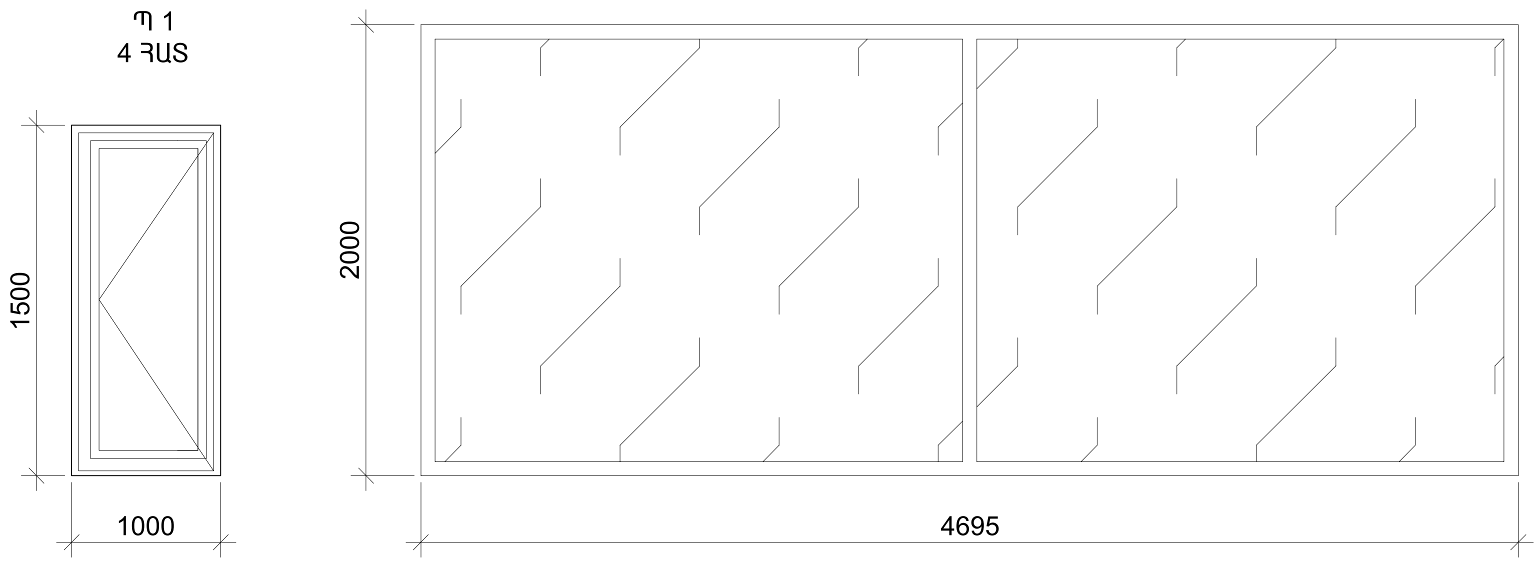

ԴՌՆԵՐԻ ԵՎ ՊԱՏՈՒՀԱՆՆԵՐԻ ՄԱՍՆԱԳԻՐ

ԱՆՎԱՆՈՒՄԸ		ՆՅՈՒԹԸ	ԱՊԱԿԻՆ	ՄԱԿԵՐԵՍԸ Մ²	ՔԱՆԱԿԸ	ԸՆԴ. ՄԱԿԵՐԵՍԸ Մ²
ՊԱՏՈՒՀԱՆ						
Պ - 1	1000x1500 ՄՄ.	ՄԵՏԱՂԱՊԼԱՍՏԵ (ՍՊԻՏԱԿ ԳՈՒՅՆԻ)	ԵՐԿՏԱԿ ԱՊԱԿԵՓԱԹԵԹ	1.5	4	6.0
Պ - 2	4500x2000 ՄՄ.	ՄԵՏԱՂԱՊԼԱՍՏԵ (ՍՊԻՏԱԿ ԳՈՒՅՆԻ)	ԵՐԿՏԱԿ ԱՊԱԿԵՓԱԹԵԹ	9.39	1	9.39
ԴՈՒՌ						
Դ -1	900x2000 мм.	ՄԵՏԱՂԱՊԼԱՍՏԵ (ՍՊԻՏԱԿ ԳՈՒՅՆԻ)	ԵՐԿՏԱԿ ԱՊԱԿԵՓԱԹԵԹ	2.4	1	2.4
Դ -2	750x900 мм.	ՄԵՏԱՂԱՊԼԱՍՏԵ (ՍՊԻՏԱԿ ԳՈՒՅՆԻ)	ԽՈՒԼ	2.0	3	6.0
Դ - 3	1200x2700 мм.	ՄԵՏԱՂԱՊԼԱՍՏԵ (ՍՊԻՏԱԿ ԳՈՒՅՆԻ)	ԽՈՒԼ	1.4	2	2.8
Դ - 4	1800x2200 мм.	ՄԵՏԱՂԱՊԼԱՍՏԵ (ՍՊԻՏԱԿ ԳՈՒՅՆԻ)	ԽՈՒԼ	1.2	2	2.4
Դ - 5	800x2200 мм.	ՄԵՏԱՂԱՊԼԱՍՏԵ (ՍՊԻՏԱԿ ԳՈՒՅՆԻ)	ԵՐԿՏԱԿ ԱՊԱԿԵՓԱԹԵԹ	4.02	2	8.04
Դ - 6	900x2200 мм.	ՄԵՏԱՂԱՊԼԱՍՏԵ (ՍՊԻՏԱԿ ԳՈՒՅՆԻ)	ԵՐԿՏԱԿ ԱՊԱԿԵՓԱԹԵԹ	2.95	1	2.95

			ԵՐԵՎԱՆ, ԿԵՆՏՐՈՆ, ՏԻԳՐԱՆ ՄԵԾԻ ՊՈՂՈՏԱ 34	ՓՈՒԼ	ԹԵՐԹ	ԹԵՐԹԵՐ
ՆԳԾ	Ռ. ԱՐԶՈՒՄԱՆՅԱՆ	[signature]	ԵՐԵՎԱՆԻ հ 2 ԱՎԱԳ ԴՊՐՈՑ ՊՈԱԿ-Ի ՄԱՍՆԱՇԵՆՔԻ ՄԱՐԶԱԴԱՀԼԻՃԻ ՀԻՄՆԱՆՈՐՈԳՄԱՆ ՆԱԽԱԳԻԾ	ՃՇ	16	18
ՆԱԽԱԳԾԵՑ	Ռ. ԱՐԶՈՒՄԱՆՅԱՆ	[signature]				
			ԴՌՆԵՐԻ ԵՎ ՊԱՏՈՒՀԱՆՆԵՐԻ ՄԱՍՆԱԳԻՐ	«ԱՐԽԻ-ԷՎՐԻԿԱ» ՍՊԸ լիցենզիա № 13687		