ՃԱԿԱՏ «Ա» ԱՌԱՆՑՔՈՎ Մ 1:100

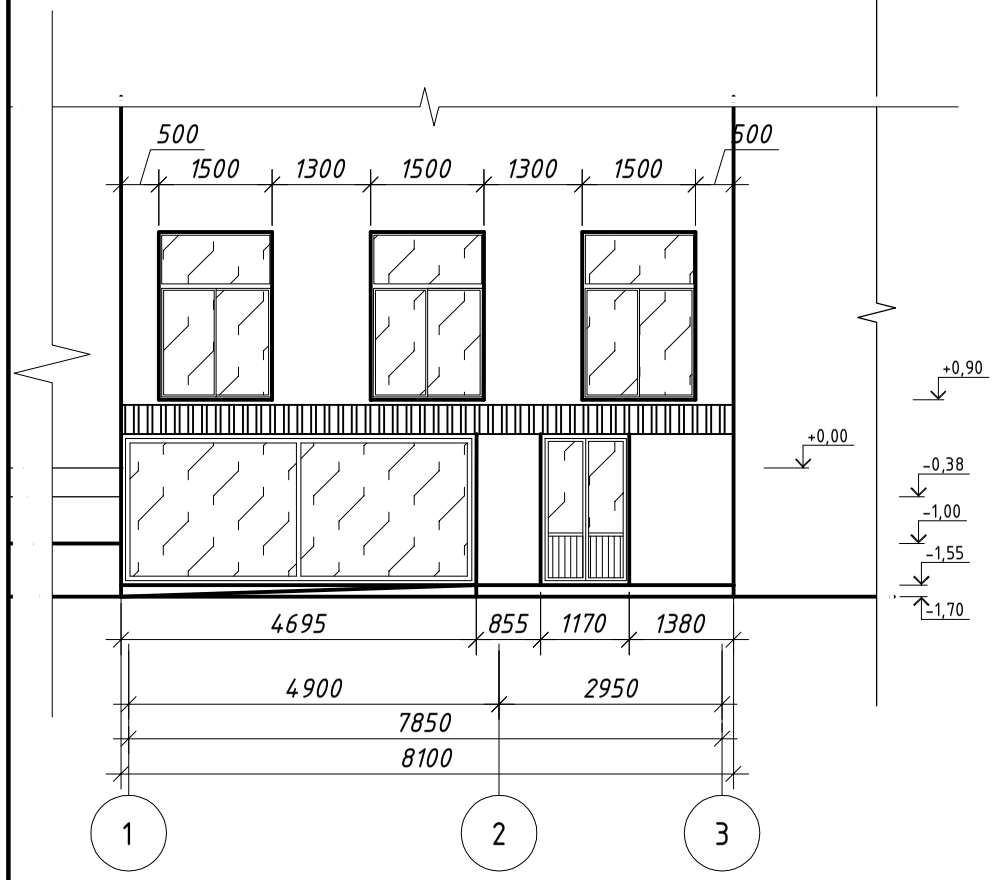

ԿՏՐՎԱԾՔ 1-1 Մ 1:100

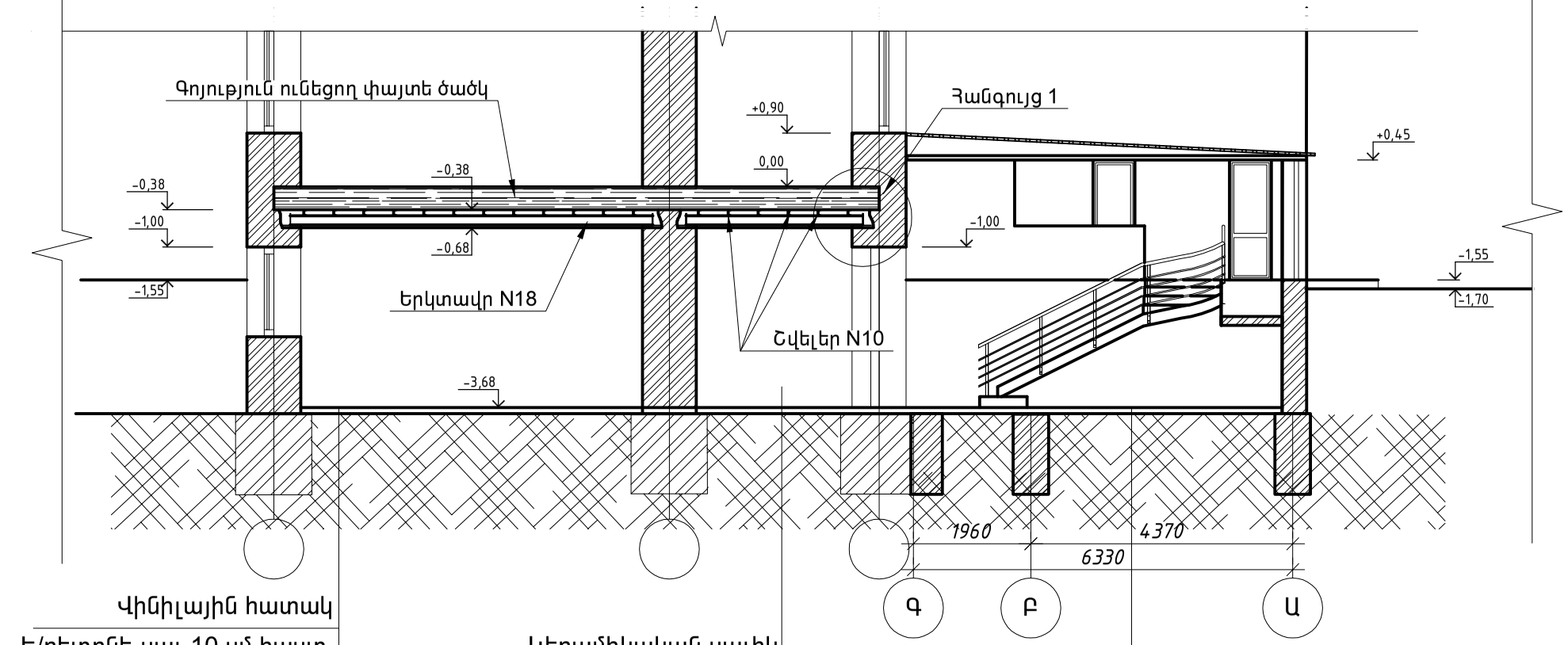

Վինիլային հատակ
Ե/բետոնե սալ 10 սմ հաստ.
Խճի նախաշերտ 6 սմ հաստ.
Տոփանված բնահող

Կերամիկական սալիկ
Ց/ավազե հարթաշերտ 40մմ հաստ.
Ե/բետոնե սալ 10 սմ հաստ.
Խճի նախաշերտ 6 սմ հաստ.
Տոփանված բնահող

Կերամիկական սալիկ
Ց/ավազե հարթաշերտ 40մմ հաստ.
Ե/բետոնե սալ 10 սմ հաստ.
Խճի նախաշերտ 6 սմ հաստ.
Տոփանված բնահող

Հանգույց 1

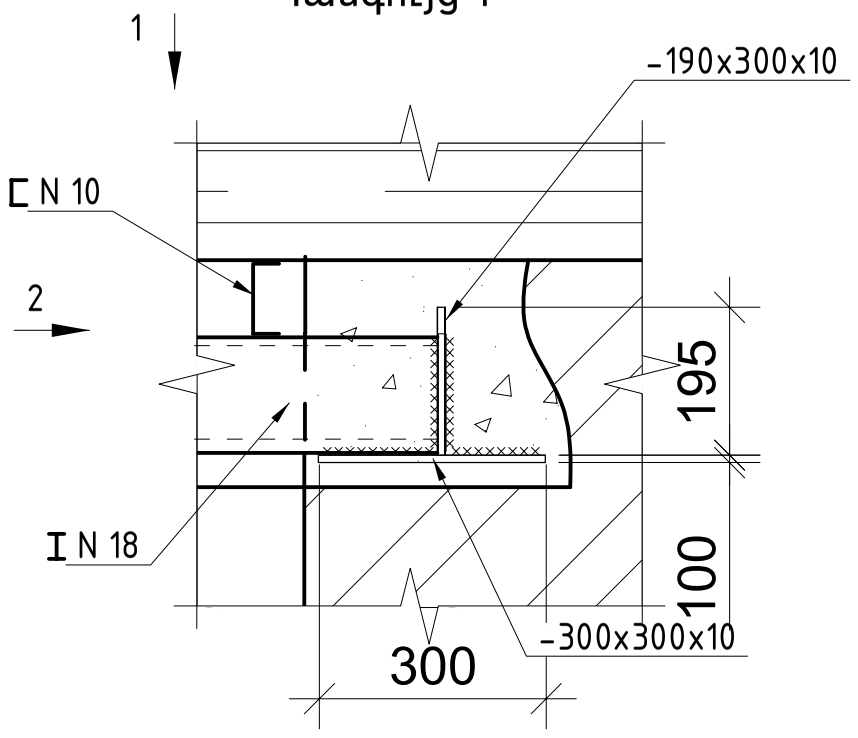

Տեսք 1

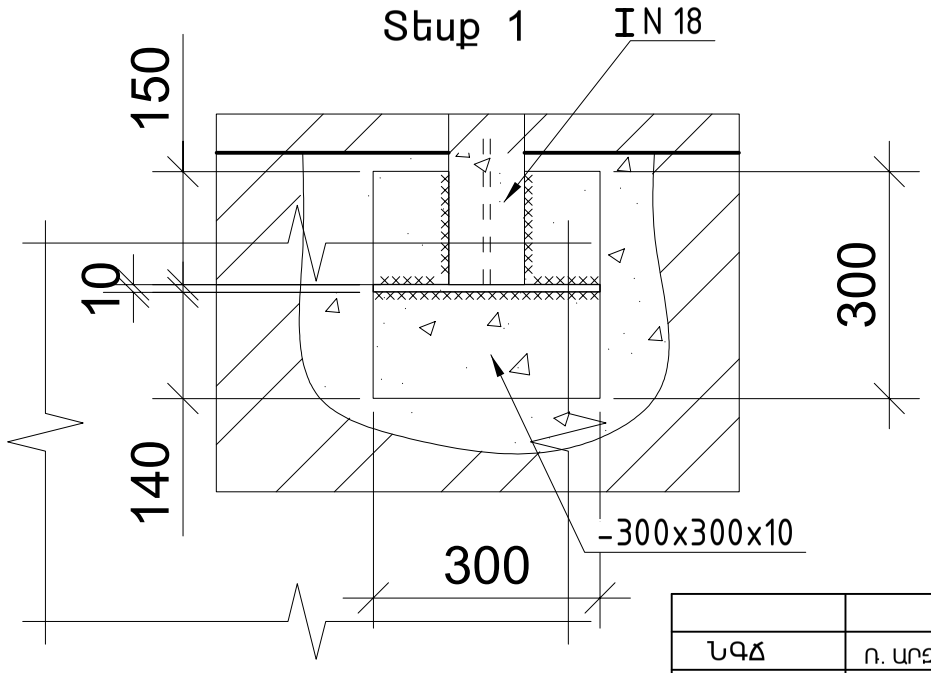

Տեսք 2

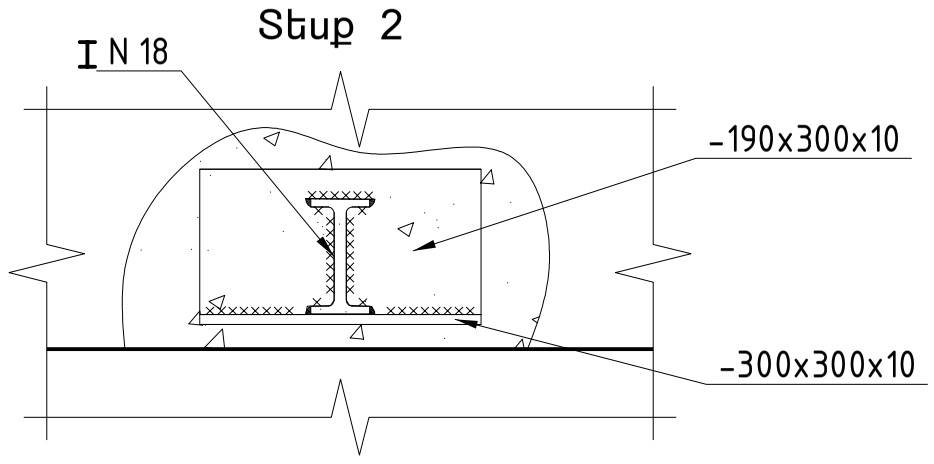

			ԵՐԵՎԱՆ, ԿԵՆՏՐՈՆ, ՏԻԳՐԱՆ ՄԵԾԻ ՊՈՂՈՏԱ 34	ՓՈՒԼ	ԹԵՐԹ	ԹԵՐԹԵՐ
ՆԳՁ	Ռ. ԱՐԶՈՒՄԱՆՅԱՆ		ԵՐԵՎԱՆԻ ԻՆ 2 ԱՎԱԳ ԴՊՐՈՑ ՊՈԱԿԻ ՄԱՍՆԱՇԵՆՔԻ ՄԱՐԶԱԴԱՀԼԻՃԻ ՀԻՄՆԱՆՈՐՈԳՄԱՆ ՆԱԽԱԳԻԾ	ՃՇ	8	18
ՆԱԽԱԳԾԵՑ	Ռ. ԱՐԶՈՒՄԱՆՅԱՆ					
			ՃԱԿԱՏ «Ա» ԱՌԱՆՑՔՈՎ Մ 1:100 ԿՏՐՎԱԾՔ 1-1 Մ 1:100, ՀԱՆԳՈՒՅՑ 1	«ԱՐԽԻ-ԷՎՐԻԿԱ» ՍՊԸ լիցենզիա № 13687		