1 - 1

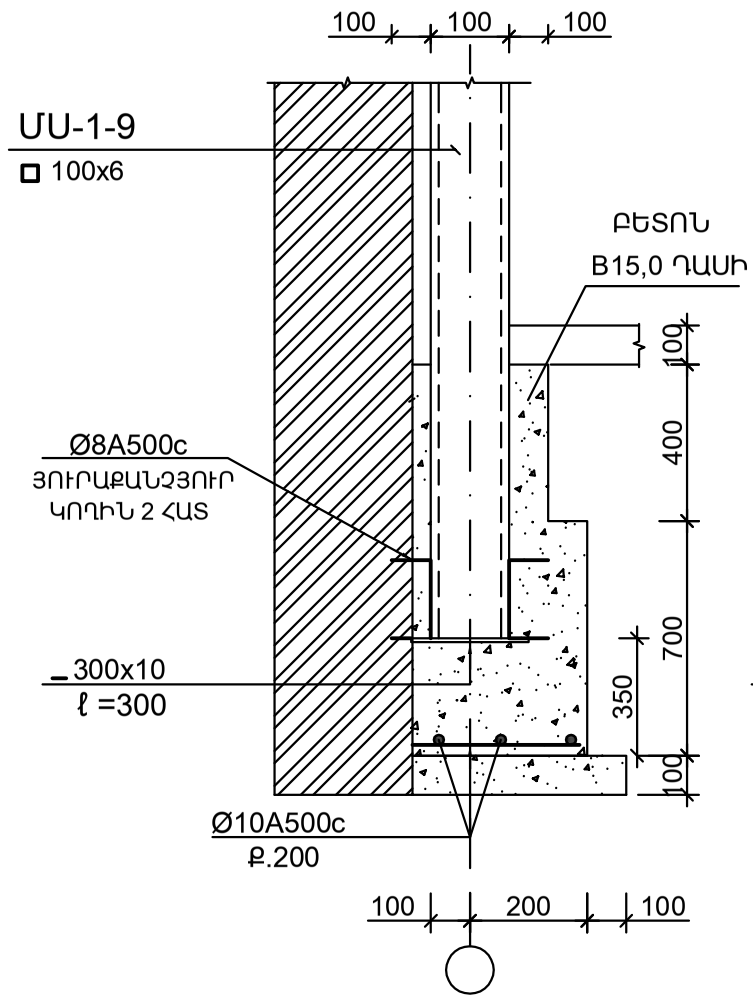

2 - 2

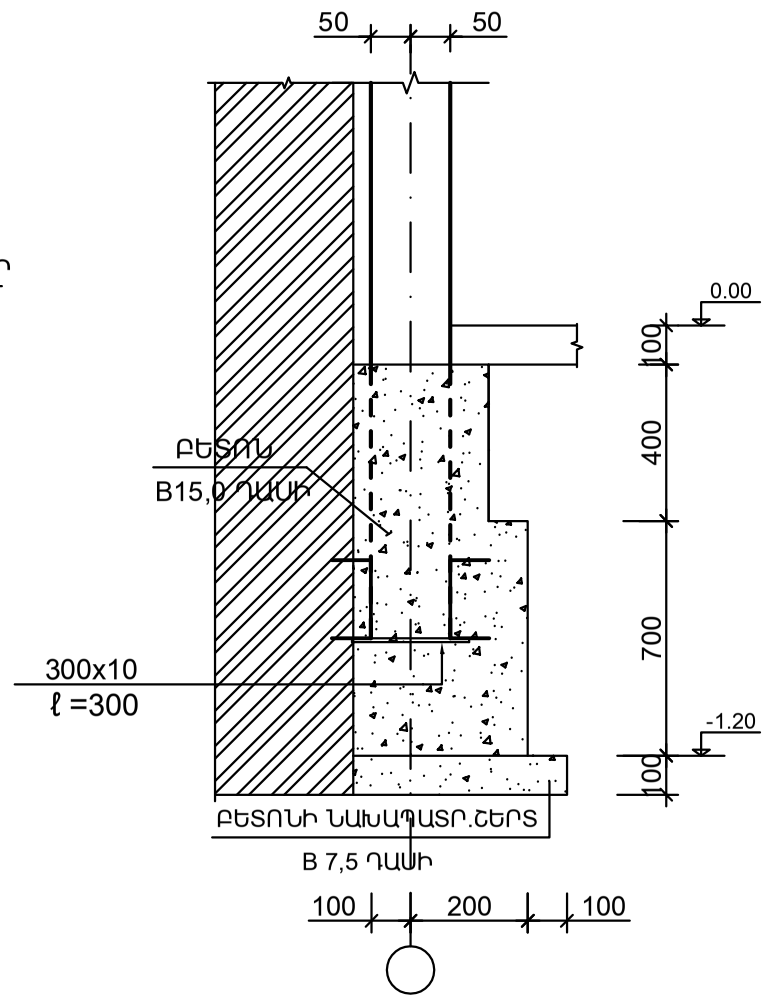

3 - 3

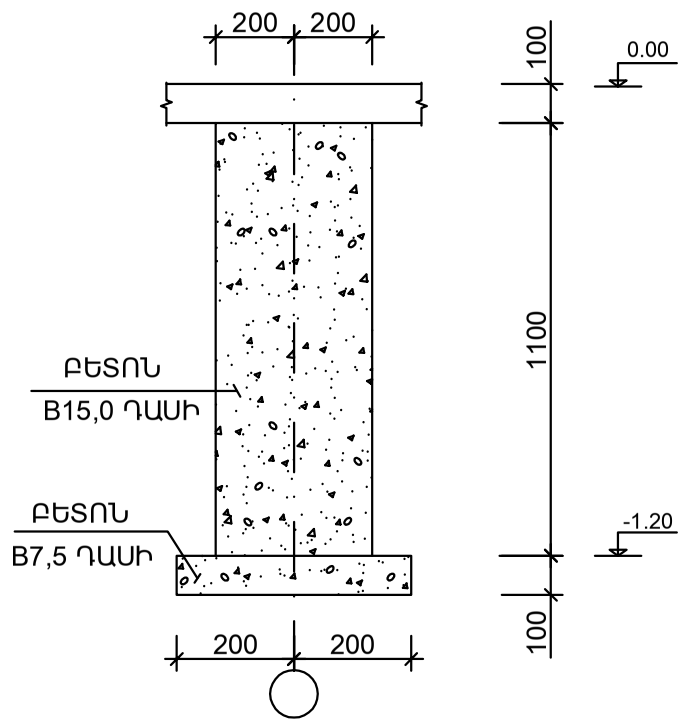

4 - 4

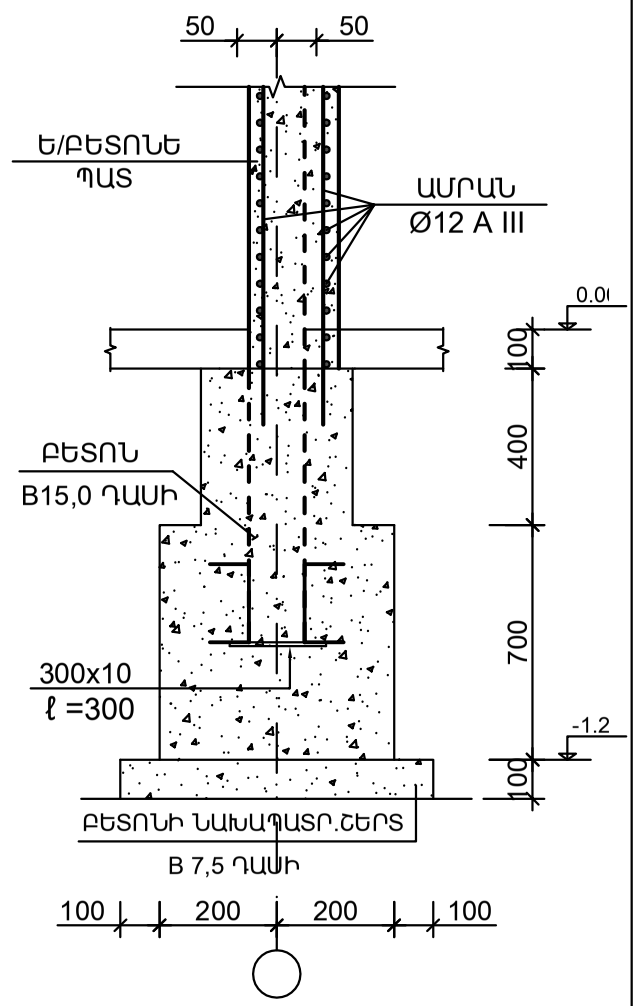

ԲԱՑԱՏՐԱԳԻՐ

1.ՆԱԽԱԳԻԾԸ ԿԱՏԱՐՎԱԾ Է ՃԱՐՏԱՐԱՊԵՏԱՇԻՆԱՐԱՐԱԿԱՆ ԱՌԱՋԱԴՐԱՆՔԻ ՀԻՄԱՆ ՎՐԱ:
2.ՁՅԱՆ ԲԵՌՆՎԱԾՔԸ՝ 70կգ/մ², ՔԱՄՈՒ ՃՆՇՈՒՄԸ՝ 45կգ/մԱ:
3.ԳՐՈՒՆՏՆԵՐԻ ԿԱՐԳՆ ԸՍՏ ՍԵՅՍՄԻԿ ՀԱՏԿՈՒԹՅԱՆ II;ՍԵՅՍՄԻԿ ԳՈՏԻՆ՝III:
4.ՈՐՊԵՍ ՀԻՄՆԱՏԱԿ ԸՆԴՈՒՆՎԱԾ Է ԽԱՐԱՄԸ R_0 =3.0կգ/սմ²:
5.ՆԱԽԱԳԻԾԸ ՄՇԱԿՎԱԾ Է ՄԵՏԱՂԱԿԱՆ ԿՈՆՍՏՐՈՒԿՑԻԱՆԵՐՈՎ:
6.ՀՈՂԻ ՀԵՏ ՇՓՎՈՂ ՀԻՄՔԵՐԻ ԲՈԼՈՐ ՄԱԿԵՐԵՎՈՒՅԹՆԵՐԸ, ՄԻՆՉԵՎ ՀԵՏԱԴԱՐՁ ԼԻՑՔ ԿԱՏԱՐԵԼԸ, ՔՍԵԼ ՀԱԿԱԿՈՌՈԶԻՈՆ ՔՍՈՒԿՈՎ 0,2 մմ ՀԱՍՏՈՒԹՅԱՄԲ:

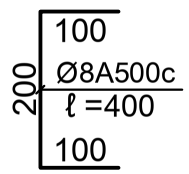

				ԵՐԵՎԱՆԻ հ.2 ԱՎԱԳ ԴՊՐՈՑ ՊՈԱԿ-Ի ՄԱՍՆԱՃԵՆՔԻ ՄԱՐԶԱՂԱՀԼԻՃԻ ՀԻՄՆԱՆՈՐՈԳԱՄՆ ՆԱԽԱԳԻԾ	ՓՈՒԼ	ԹԵՐԹ	ԹԵՐԹԵՐ
ՏՆՕՐԵՆ	ԱՐԶՈՒՄԱՆՅԱՆ Ռ.				ՃՇ	9	18
ՆԱԽԱԳԾՑ	ԱՐԶՈՒՄԱՆՅԱՆ Ռ.						
				ՀԻՄՔԻ ԿՏՐՎԱԾՔ 1-1 , 2-2, 3-3, 4-4	«ԱՐԽԻ-ԷՎՐԻԿԱ» ՍՊԸ լիցենզիա № 13687		