«ԵՐԱՆԳ» ՍԱՀՄԱՆԱՓԱԿ ՊԱՏԱՍԽԱՆԱՏՎՈՒԹՅԱՄԲ ԸՆԿԵՐՈՒԹՅՈՒՆ

ԵՐԵՎԱՆԻ ԹԻՎ115 ԱՎԱԳ ԴՊՐՈՑԻ ՏԱՆԻՔԻ ՆՈՐՈԳՄԱՆ ԱՇԽԱՏԱՆՔԱՅԻՆՆԱԽԱԳԻԾ

ԱԼԲՈՄ 1 - ԼՐԱՑՈՒՑԻՉ ՓՈՓՈԽՎԱԾ ԳԾԱԳՐԵՐ

«ԵՐԱՆԳ» ԵРАНГ 05507067

ՊԱՏՎԵՐ՝ 03/2-15

ՊԱՏՎԻՐԱՏՈՒ՝ ՀՀ ՔԱՂԱՔԱՇԻՆՈՒԹՅԱՆ ՆԱԽԱՐԱՐՈՒԹՅԱՆ «ՔԱՂԱՔԱՇԻՆԱԿԱՆ ԾԻԳ»ՊՀ

«ԵՐԱՆԳ ՍՊԸ ՏՆՕՐԵՆ ______ Ա. ԴՈԳՈՒԶՈՎ

ք.Գյումրի 2017թ.

ՀԱՄԱՁԱՅՆԵՑՎԱԾ Է.........................ԵՐԵՎԱՆԻ ՔԱՂԱՔԱՊԵՏ՝
Տ.ՄԱՐԳԱՐՅԱՆ

ՔԱՂԱՔԱՇԻՆԱԿԱՆ ԻՐԱԴՐՈՒԹՅԱՆ ՀԱՏԱԿԱԳԻԾ

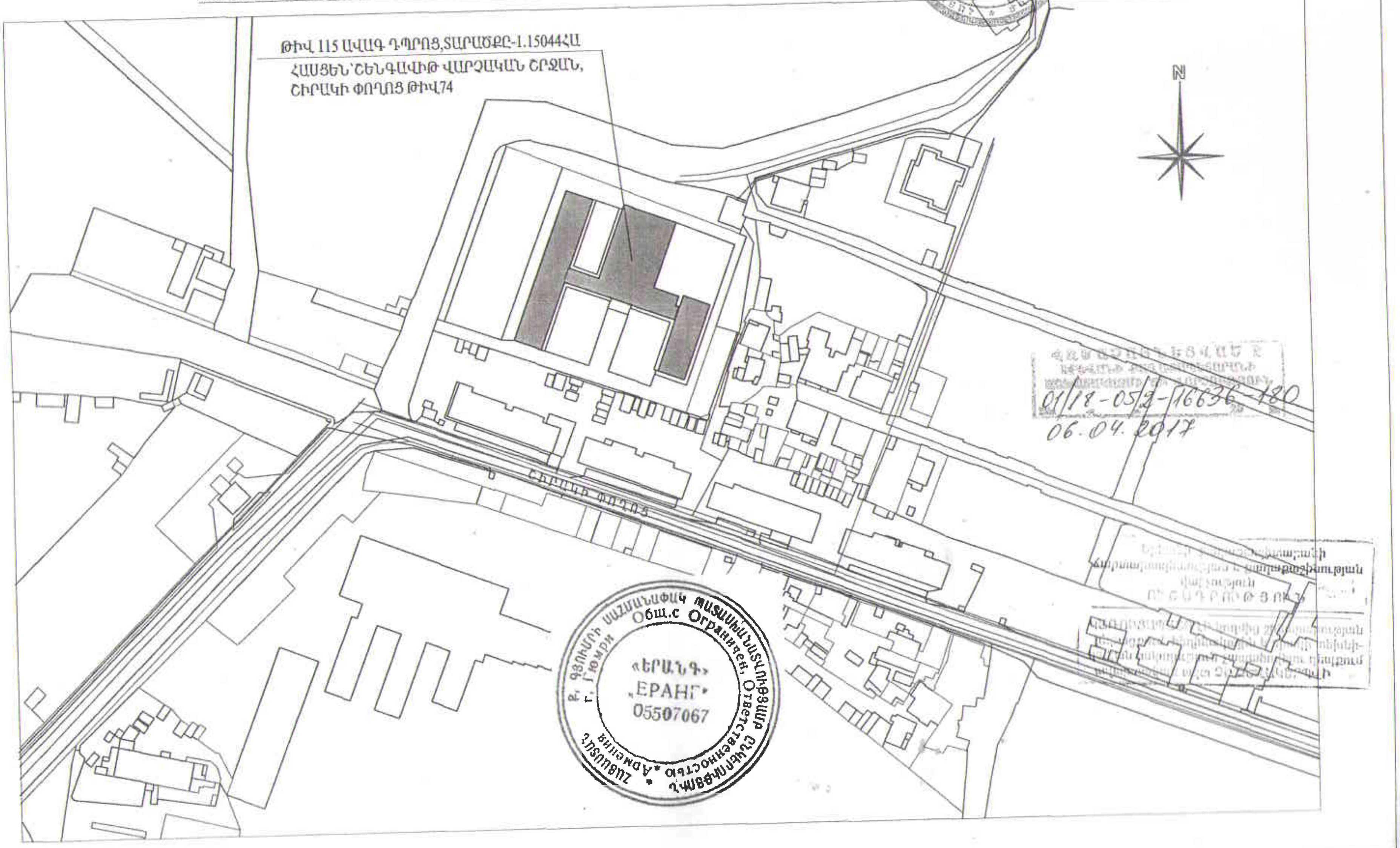

ՀԱՅԱՍՏԱՆԻ ՀԱՆՐԱՊԵՏՈՒԹՅՈՒՆ
ԵՐԵՎԱՆ ՀԱՄԱՅՆՔ
ՇԻՆԱՐԱՐՈՒԹՅԱՆ ԹՈՒՅԼՏՎՈՒԹՅՈՒՆ

N 01/18- 16636- 213

«06» 04 *2017թ.*

Տրված է կառուցապատող *«Երևանի Ս.Հովսեփյանի անվան հ.115 ավագ դպրոց» ՊՈԱԿ (Շիրակի փողոց 74)* - ին
(իրավաբանական անձի անվանումը, պետական գրանցման վկայականի համարը, գտնվելու վայրը.

Շենգավիթ վարչական շրջան, Շիրակի փողոց 74
ֆիզիկական անձի անունը, ազգանունը, վայրը, հողամասի գտնվելու վայրը)

Դպրոցի տանիքի նորոգման (III կատեգորիայի օբյեկտ) օբյեկտի
(օբյեկտի անվանումը, ռիսկայնության աստիճանը (կատեգորիան), հակիրճ բնութագիրը, հիմնական ցուցանիշները)

նորոգման շինարարական աշխատանքների կատարման համար, այդ թվում
(նոր կառուցման, վերակառուցման, վերանորոգման, ուժեղացման և այլն)

կառուցապատվող հողամասի գլխավոր հատակագծի վրա նշված ոչ հիմնական կառույցների ---------- տեղադրման համար:
(նշվում են ոչ հիմնական կառույցների անվանումները)

1. Օբյեկտի նախագծային փաստաթղթերը՝

1)մշակվել են *աշխատանքային նախագիծ, «ԵՐԱՆԳ» ՍՊԸ, լիցենզիա հ. 13773* կողմից,
(նախագծային փաստաթղթերի փուլը, նախագծային աշխատանքների կապալառուի անվանումը, լիցենզիայի համարը)

2) ստացել են՝ *19.02.2015թ. հ.15 03 և 24.03.2017թ. հ.01-175* փորձագիտական դրական եզրակացությունները
նախագծա-նախահաշվային փաստաթղթերի փորձաքննություն
(փորձաքննության տեսակը)

ՀՀ Շիրակի մարզի Գյումրու քաղաքային համայնքի «ԱՐՏ-ՆԱԽԱԳԻԾ» ՓԲԸ (լից. հ.15252) և «ՄԱՌՔ» ՍՊԸ (լից. հ.14842) կողմից,
(փորձաքննության մարմնի (մարմինների) անվանումը, լիցենզիայի համարը)

կամ՝
նախագիծը թողարկող պատասխանատու կապալառուի երաշխավորագիրը՝ ____________
(պայմանագրի համարը)

3) սահմանված կարգով համաձայնեցվել են իրավասու մարմնի օրենքով սահմանված այլ շահագրգիռ մարմինների
Երևանի քաղաքապետի(08.04.2015թ. համաձայնեցված հ.01/18-05/2-15236-202 նախագիծ)
(ճարտարապետահատակագծային առաջադրանք՝ հ.01/18-07/2-62589-810 տրված 20.11.2014թ.) հետ:
(մարմինների անվանումները և համաձայնեցման ժամկետները)

2. Շինարարական աշխատանքներն իրականացնել *վեց /6/* ամսվա ընթացքում՝
(նշել շինարարության նորմատիվային տևողությունը կամ շինարարության ավարտի համար սահմանված ժամկետը)
ներառյալ ավարտական ակտի տրամադրման համար ավարտված շինարարական օբյեկտն ընդունող հանձնաժողովի աշխատանքի համար նախատեսված ժամկետը:

2.1. Ապահովել օբյեկտի շահագործման թույլտվության ստացումը՝

☐ ավարտական ակտի տրամադրումից (շինության ավարտի պետական գրանցման հաջորդ օրվանից) ― ամսվա ընթացքում.
(նշել շահագործման թույլտվության ձևակերպման ժամկետը)
(սույն տողը նշվում ու լրացվում է նոր կառուցվող բազմաբնակարան կամ ստորաբաժանված շենքերի դեպքում)

☑ ավարտական ակտի տրամադրման օրը:
(սույն տողը նշվում է ավարտական ակտի և շահագործման թույլտվության ստացման ժամկետը նույնը լինելու դեպքում)

ներառյալ ավարտված շինարարական օբյեկտն ընդունող հանձնաժողովի աշխատանքի համար նախատեսված ժամկետը:

3. Շինարարության վարման մատյանը բաղկացած է էջից, կարված և դրոշմակնքված է կողմից:
(իրավասու մարմնի անվանումը)

4. Նախագծային փաստաթղթերը փոփոխվել են՝
(լրացվում է N1 հավելվածի 108-րդ կետով նախատեսված դեպքերում)

«ԵՐԱՆԳ» ՍՊԸ, լիցենզիա հ. 13773 կողմից
(նախագծային աշխատանքների կապալառուի անվանումը, լիցենզիայի համարը)

և սահմանված կարգով համաձայնեցվել են իրավասու մարմնի *Երևանի քաղաքապետի (*06*.04.2017թ. համաձայնեցված հ.01/18-05/2-16636-*180 *նախագիծ)* և այլ
(մարմնի անվանումը և համաձայնեցման ժամկետը)

շահագրգիռ մարմինների ---------- հետ:
(նշել օրենքով սահմանված համաձայնեցնող մարմինների անվանումները)

5.Հատուկ պայմաններ՝

1) կառուցապատողը նախքան շինարարությունն սկսելը, ինչպես նաև դրա ընթացքում, պարտավոր է հասցվելիք վնասների փոխհատուցման համար համաձայնության գալ կառուցապատման հետևանքով վնասներ կրող սուբյեկտների հետ:

2) շինարարության թույլտվությամբ սահմանված ժամկետներում կառուցապատումը չավարտելու դեպքում գործում են N1 հավելվածի 123-126-րդ կետերով սահմանված պահանջները.

3) (լրացվում է N1 հավելվածի 84-րդ կետով սահմանված դեպքերում) սույն թույլտվությունը տրվել է սահմանված կարգով հաստատված «Նախագիծ» փուլի հիման վրա, որին հաջորդող «Աշխատանքային փաստաթղթեր» փուլը պետք է ապահովի հաստատված փուլով ընդունված լուծումները և աշխատանքների իրականացման հաջորդականությունը

____

____

(նախապատրաստական, հողային, շինմոնտաժային աշխատանքները և այլ աշխատանքներ)

6. Հաշվի առնելով, որ կառուցվող օբյեկտի շինարարությունը հնարավոր չէ առանց գլխավոր հատակագծի վրա՝
(լրացվում է N1 հավելվածի 116-րդ կետով սահմանված դեպքերում)

____

____________________ **համարների տակ նշված շենքի (շենքերի) և կամ շինության (շինությունների) քանդման՝**

սեփականատիրոջը (օգտագործողին) ____________________
(պետական գրանցման վկայականի համարը)

տրված սույն թույլտվությունը նաև քանդման թույլտվություն է:

Օբյեկտի քանդման աշխատանքներն իրականացնել նախագծային փաստաթղթերով ամրագրված հաջորդականությամբ:

7. Այլ պայմաններ *Համաձայն ՀՀ կառավարության 19.03.2015 թ. հ.596-Ն որոշման N1 հավելվածի 135-րդ կետի, նույն հավելվածի 129-րդ և 133-րդ կետերով սահմանված դրույթների խախտումներից յուրաքանչյուրը կառուցապատողի կողմից թույլ տալը հիմք է շինարարության թույլտվության գործողությունն Երևանի քաղաքապետի համապատասխան որոշմամբ կասեցնելու համար:*
(իրավական ակտերով և (կամ) պայմանագրով նախատեսված այլ պայմանները)

8. Կառուցապատողը շինարարական (քանդման, ապամոնտաժման) աշխատանքներն սկսելուց առնվազն 3 օր առաջ համաձայն N5 հավելվածի N 2-5 ձևի տեղեկացնում է իրավասու մարմնին (Երևանի քաղաքապետին):

9. Թույլտվության հիման վրա ցանկացած շինարարական և զուգահեռ աշխատանք կարող է իրականացվել բացառապես ՀՀ օրենսդրությանը, նախագծային փաստաթղթերին և նորմատիվատեխնիկական փաստաթղթերի, ինչպես նաև Երևան քաղաքի ավագանու 16.03.2012թ. հ.405-Ն որոշմամբ սահմանված պահանջներին համապատասխան:

Սույն շինարարության թույլտվության տրամադրմամբ երկարաձգվում է Երևանի քաղաքապետարանի կողմից 04.11.2016թ. տրված հ.01/18-70412-922 շինարարության թույլտվությամբ սահմանված շինարարական աշխատանքների իրականացման ժամկետը:

ԵՐԵՎԱՆԻ ՔԱՂԱՔԱՊԵՏ՝ Տ.ՄԱՐԳԱՐՅԱՆ

Կ. Տ.

Բացատրագիր

Նախագիծը ներկայացվում է համաձայնեցման ի լրումն ու ի փոփոխություն 08.04.2015թ. համաձայնեցված հ.01/18-05/2-15236-202 նախագծի: Փոփոխության անհրաժեշտությունն առաջացել է հ.3 մասնաշենքի տանիքի սալի վրայի շերտերը քանդելուց ի հայտ եկած հավաքովի ե/բ ծածկի և քիվի սալերի անբավարար վիճակը:

Սույն նախագծով նախատեսվել են ամրացման աշխատանքներ: Նախագծով տրված են տանիքի փայտե կոնստրուկցիաների ճշգրտված գծագրերը:

Նախագիծը չի հակասում Երևանի քաղաքապետի կողմից 20.11.2014թ. տրված հ.01/18-05/2-15236-202 ճարտարապետահատակագծային առաջադրանքին պահանջներին:

«ԵՐԱՆԳ» ՍՊԸ-Ի ՏՆՕՐԵՆ Ա.ԴՌԳՈՒԶՈՎ

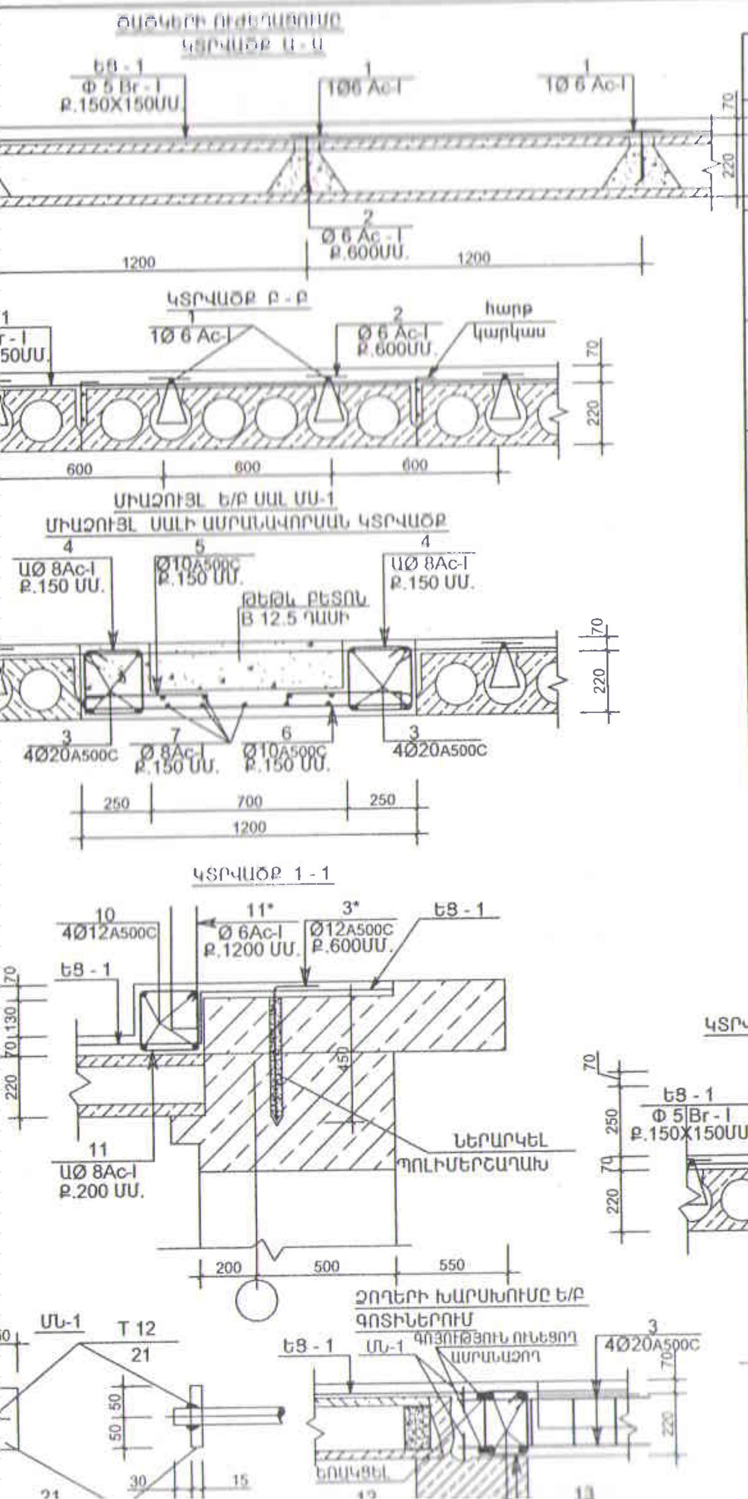

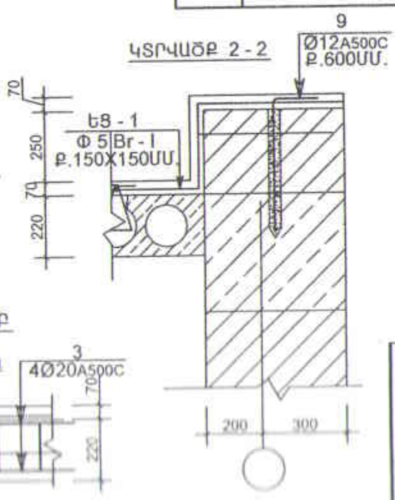

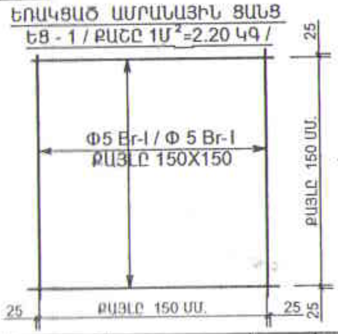

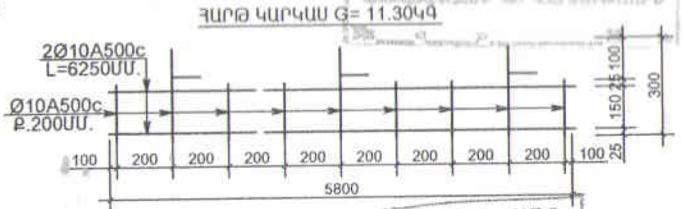

ՆՅՈՒԹԵՐԻ ԾԱԽՍԻ ՄԱՍՆԱԳԻՐ

ԴԻՐՔ	ԷՍՔԻԶ
1	300
2	100, 100, 150, 150, 100
4	330, 300, 200, 220
5	500, 50, 50
6	100, 100, 1150
9	450, 150
11	300, 300, 200, 200
13	250, 250, 150, 150

ԴԻՐՔ	ՆՇԱՆԱԿՈՒՄ	ԱՆՎԱՆՈՒՄ	ՔԱՆԱԿ ՀԱՏ	ԷԼԵՄԵՆՏԻ ՔԱՇԸ	ԷԼԵՄ. ՔԱՇԸ ԿԳ	
		ԾԱԾԿԻ ՈՒԺԵՂԱՑՈՒՄԸ				A500C 1471.0 Ac - I 347.0 Br - I 2375.0
1		Ø 6Ac-I L = 300ՄՄ.	1652	0.07ԿԳ.	116	
2		Ø 6 Ac-I L = 600ՄՄ.	1652	0.14ԿԳ.	231	
9		Ø 12 A500c L = 600ՄՄ.	290	0.55ԿԳ.	160	
	ՅԱՐԹ ԿԱՐԿԱՍ	Ø 10 A500c L = 5800ՄՄ.	116	11.30ԿԳ.	1311	
	Ե8 - 1	Ø5Br-I/150X150/ ∑ S= 1125 Մ².	-	2.20ԿԳ.	2375	
		ԲԵՏՈՆ B 25ԴԱՍԻ, V = 53.5 Մ³.				
		ՄԻԱՁՈՒՅԼ Ե/Բ ՍԱԼ ՄՄ-1				A500C 218x2=436 Ac - I 74x2=148
3		Ø 20 A500c L = 6300ՄՄ.	8	15.50ԿԳ.	124	
4		Ø 8 Ac-I L = 1050ՄՄ.	96	0.45ԿԳ.	44	
5		Ø 10 A500c L = 600ՄՄ.	96	0.40ԿԳ.	39	
6		Ø 10 A500c L = 1350ՄՄ.	56	0.85ԿԳ.	48	
7		Ø 8 Ac-I L = 5800ՄՄ.	9	2.50ԿԳ.	23	
12		Ø 10 A500c L = 1300ՄՄ.	8	0.80ԿԳ.	7	
13		Ø 8 Ac-I L = 800ՄՄ.	20	0.35ԿԳ.	7	
		ԲԵՏՈՆ B 25ԴԱՍԻ,V=1.35x2=2.7Մ³				
		ԲԵՏՈՆ B 12.5 ԴԱՍԻ,V=0.7x2=1.4Մ³				
		ՆԵՐԴԻՐ ԷԼԵՄԵՆՏՆԵՐ				ՄՆ-1 10x2=20
8		ՄՆ - 1	8	1.20ԿԳ.	10.0	
		Ե/Բ ԳՈՏԻ				A500C 560.0 Ac - I 328.0
10		Ø 12 A500c L = 6309Ծ.Մ	-	-	560	
11		Ø 8 Ac-I L = 1000ՄՄ.	730	0.40ԿԳ.	292	
11*		Ø 6 Ac-I L = 1200ՄՄ.	120	0.30ԿԳ.	36	
		ԲԵՏՈՆ B 25ԴԱՍԻ,V=6.0Մ³				

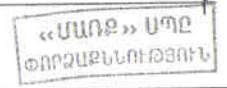

...ERANG LLC

ՊԱՏՎԵՐ 03/2-15	ԱԼԲՈՄ 1	ՄԱՍ Կ
ԵՐԵՎԱՆԻ ԹԻՎ 115 ԱՎԱԳ ԴՊՐՈՑԻ ՏԱՆԻՔԻ ՆՈՐՈԳՄԱՆ ԱՇԽԱՏԱՆՔԱՅԻՆ ՆԱԽԱԳԻԾ		
ՄԱՍՆԱՇԵՆՔ«3» ԼՐԱՑՈՒՑԻՉ ՓՈՓՈԽՎԱԾ ԳԾԱԳԻՐ	ՓՈՒԼ Ա.Ն.	ԹԵՐԹ 7 / ԹԵՐԹԵՐ 11

ԿՈՆՏՐ. ԿԱՐԱՊԵՏՅԱՆ Յ.
ՆԱԽԱԳԾ. ԱՍԱՏՅԱՆ Ա.

ՆԱԽԱՏԵՍՎՈՂ ՊԱՌԿՈՒԿԻ ՀԱՆԳՈՒՅՑ

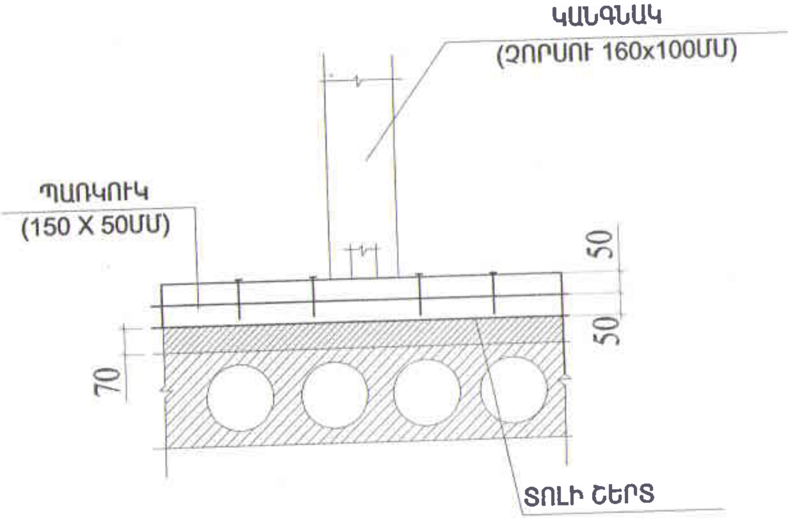

ՏԵՍՔԸ ՎԵՐԵՎԻՑ

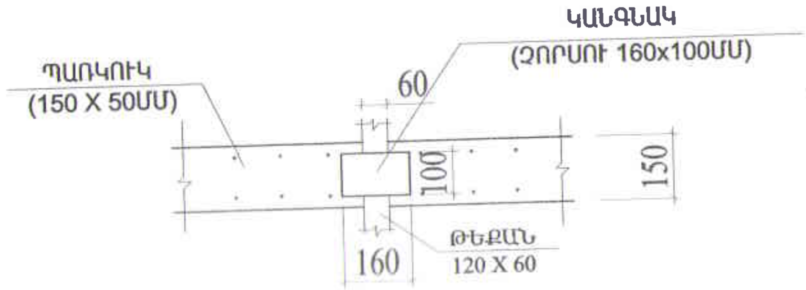

ԹԻՎ 3 ՍԱՄՆԱՇԵՆՔ

ՏԱՆԻՔԻ ՓԱՅՏԵ ԷԼԵՄԵՆՏՆԵՐԻ ՍԱՄՆԱԳԻՐ

Հ/Հ	ԷԼԵՄԵՆՏԻ ԱՆՎԱՆՈՒՄԸ	ՀԱՏՈՒՅԹ ՄՄ	ԵՐԿԱՐ. Մ	ԾԱՎԱԼ ԽՈՐ/Մ
1	2	3	4	5
1	ԾՊԵՂՆԱՌՏՔ	150 X 50	971.5	7.29
2	ՄԱՐԴԱԿ	160 X 100	60.0	0.96
3	ՊԱՌԿՈՒԿ	150 X 50	144.0	1.08
4	ԿԱՆԳՆԱԿ	160 X 100	54.6	0.874
5	ԹԵՔԱՆ	120 X 60	366.0	2.64
6	ԿԱՎԱՐԱՄԱԾ	70 X50	2174.3	7.61
7	ՏԱԽՏԱԿ	150 X 50	1429.3	10.72
8	ՈՐՄՆԱՓԱՅՏ	100 X 50	169.8	0.849
9	ԼՐԱՑՈՒՑԻՉ ՈՐՄՆԱՓԱՅՏ	100 X 50	74.4	0.372
10	ՁԳԱՆ	120 X 60	405.0	2.916
11	ԵՌԱՆԿՅՈՒՆԱՁԵՎ ՖԵՐՄԱ	120 X 60	47.6	0.343
12	ԼՐԱՑՈՒՑԻՉ ՏԱԽՏԱԿ	150 X 50	613.0	4.60
	ԸՆԴԱՄԵՆԸ՝			40.254

ՀԱՄԱՁԱՅՆԵՑՎԱԾ Է
ԵՐԵՎԱՆԻ ՔԱՂԱՔԱՊԵՏԱՐԱՆԻ

«ՄԱՌՔ» ՍՊԸ
ՓՈՐՁԱՔՆՆՈՒԹՅՈՒՆ

YERANG LLC		ՊԱՏՎԵՐ 03/2-15	ԱԼԲՈՄ 1	ՄԱՍ 6
ՆԱԽԱԳԾԵՑ	Ռ.ՕԳԳԱՅԱՆ	ԵՐԵՎԱՆԻ ԹԻՎ115 ԱՎԱԳ ԴՊՐՈՑԻ ՏԱՆԻՔԻ ՆՈՐՈԳՄԱՆ ԱՇԽԱՏԱՆՔԱՅԻՆ ՆԱԽԱԳԻԾ		
		ՍԱՄՆԱՇԵՆՔ ԹԻՎ3 ԼՐԱՑՈՒՑԻՉ ՓՈՓՈԽՎԱԾ ԳԾԱԳՐԵՐ	ՓՈՒԼ: Ա.Ն.	ԹԵՐԹ: 6-1 / ԹԵՐԹԵՐ: 2
ԱՍՏԻՃԱՆ	ԳՈՒՅՔԱԳԻՐ / ԱՐԽԻՎ №	ՏԱՆԻՔԻ ՓԱՅՏԵ ԿՈՆՍՏՐՈՒԿՑԻԱՅԻ ՀԱՆԳՈՒՅՑ,ՍԱՄՆԱԳԻՐ	«ԵՐԱՆԳ» ՍՊԸ	

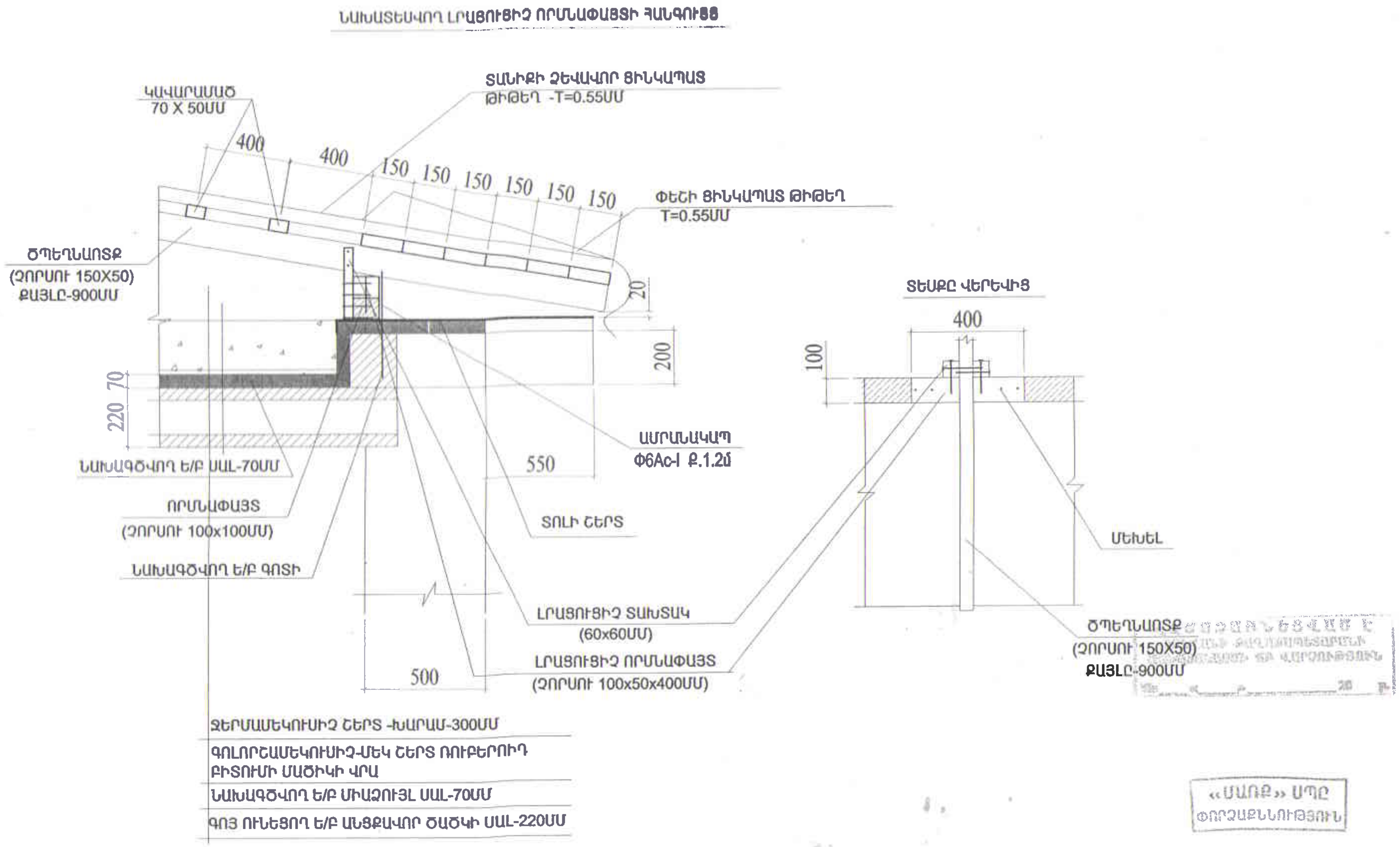

«ՄԱՌՔ» ՍՊԸ
ՓՈՐՁԱՔՆՆՈՒԹՅՈՒՆ

YERANG LLC				ՊԱՏՎԵՐ 03/2-15	ԱԼԲՈՄ 1	ՄԱՍ 6
ՆԱԽԱԳԾԵՑ	Ռ.ՕԳԳԱՅԱՆ			ԵՐԵՎԱՆԻ ԹԻՎ115 ԱՎԱԳ ԴՊՐՈՑԻ ՏԱՆԻՔԻ ՆՈՐՈԳՄԱՆ ԱՇԽԱՏԱՆՔԱՅԻՆ ՆԱԽԱԳԻԾ		
				ՍԱՄՆԱՇԵՆՔ ԹԻՎ3 ԼՐԱՑՈՒՑԻՉ-ՓՈՓՈԽՎԱԾ ԳԾԱԳՐԵՐ	ՓՈՒԼ / Ա.Ն.	ԹԵՐԹ / 6-2 · ԹԵՐԹԵՐ / 2
ԱՄՍԱԹԻՎ	ԳՈՐԾԱԿԱՏԱՐ	ԱՐԽԻՎ No		ՏԱՆԻՔԻ ՓԱՅՏԵ ԿՈՆՍՏՐՈՒԿՑԻԱՅԻ ՀԱՆԳՈՒՅՑ	«ԵՐԱՆԳ» ՍՊԸ	