Պատուհաններ

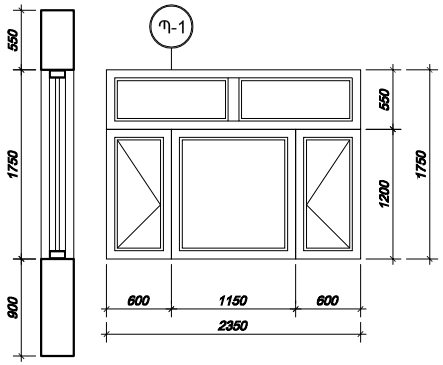

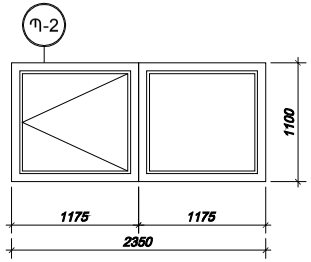

Դռներ

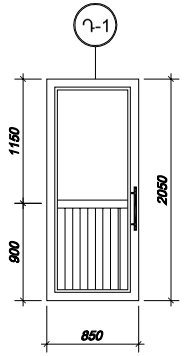

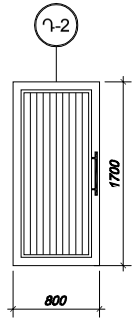

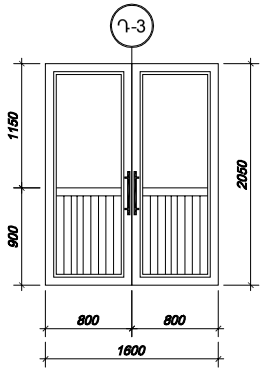

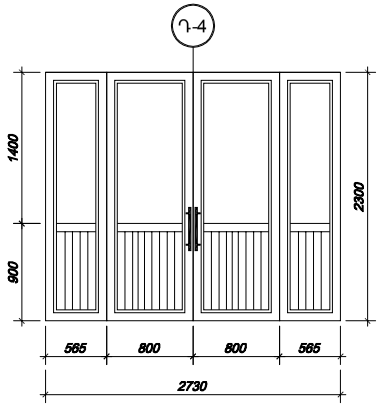

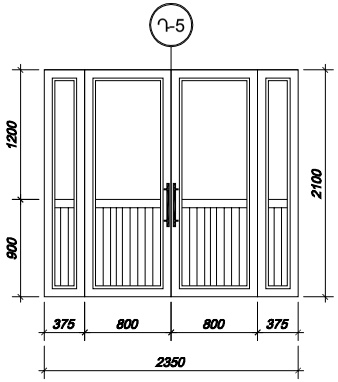

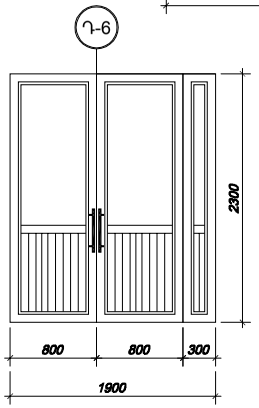

Դռների և պատուհանների մասնագիր						
անվանում		նյութ	ապակի	մակերեսը ք.մ.	քանակը	ընդ. մակերեսը ք.մ.
Պատուհաններ						
Պ-1 2350x1750 մմ	բացվող փեղկ	մետաղապլաստե (սպիտակ գույնի)	ապակեփաթեթով	1.44	56	80.64
	խուլ փեղկ	մետաղապլաստե (սպիտակ գույնի)	ապակեփաթեթով	2.6725		149.66
Պ-2 2350x1100 մմ	բացվող փեղկ	մետաղապլաստե (սպիտակ գույնի)	ապակեփաթեթով	1.2925	6	7.755
	խուլ փեղկ	մետաղապլաստե (սպիտակ գույնի)	ապակեփաթեթով	1.2925		7.755
Դռներ						
Դ-1	850x2050 մմ	մետաղապլաստե (սպիտակ գույնի)	ոչ թափանցիկ ապակեփաթեթով	1.7425	31	54.02
Դ-2	800x1700 մմ	ալյումինե	խուլ	1.36	4	5.44
Դ-3	1600x2050 մմ	մետաղապլաստե (սպիտակ գույնի)	ոչ թափանցիկ ապակեփաթեթով	3.28	1	3.28
Դ-4 2730x2300 մմ	բացվող փեղկ	մետաղապլաստե (սպիտակ գույնի)	ոչ թափանցիկ ապակեփաթեթով	3.68	1	3.68
	վիտրաժ	մետաղապլաստե (սպիտակ գույնի)	ոչ թափանցիկ ապակեփաթեթով	2.6		2.6
Դ-5 2350x2100 մմ	բացվող փեղկ	մետաղապլաստե (սպիտակ գույնի)	ոչ թափանցիկ ապակեփաթեթով	3.36	1	3.36
	վիտրաժ	մետաղապլաստե (սպիտակ գույնի)	ոչ թափանցիկ ապակեփաթեթով	1.575		1.575
Դ-6 1900x2300 մմ	բացվող փեղկ	մետաղապլաստե (սպիտակ գույնի)	ոչ թափանցիկ ապակեփաթեթով	3.68	1	3.68
	վիտրաժ	մետաղապլաստե (սպիտակ գույնի)	ոչ թափանցիկ ապակեփաթեթով	0.69		0.69

				ԱՊԱՐԱՆԻ ՈԱՁՍԱՍԱՐՁԱԿԱՆ ՎԱՐԺԱՐԱՆ	ՓՈՒԼ	ԹԵՐԹ	ԹԵՐԹԵՐ
Ն.Գ .Ճ.	ԱՐԶՈՒՄԱՆՅԱՆ Ռ.			ԱՐԱԳԱԾՈՏՆԻ ՄԱՐԶ, Ք. ԱՊԱՐԱՆ Մ. ԲԱԴՐԱՄՅԱՆԻ ԱՆՎԱՆ ՓՈՂՈՑ 2-ՐԴ ՓԱԿՈՒՂԻ 1 ԴՊՐՈՑ	ՃՇ	15	18
ՆԱԽԱԳԾ	ԱՐԶՈՒՄԱՆՅԱՆ Ռ.			ԴՌՆԵՐԻ ԵՎ ՊԱՏՈՒՀԱՆՆԵՐԻ ՄԱՍՆԱԳԻՐ	«ԱՐԽԻ-ԷՎՐԻԿԱ» ՍՊԸ լիցենզիա № 13687		