ՄԻՋՆՈՐՄՆԵՐԻ ԻՐԱԿԱՆԱՑՄԱՆ ԵՎ ԱՄՐԱՑՄԱՆ ՍԽԵՄԱ

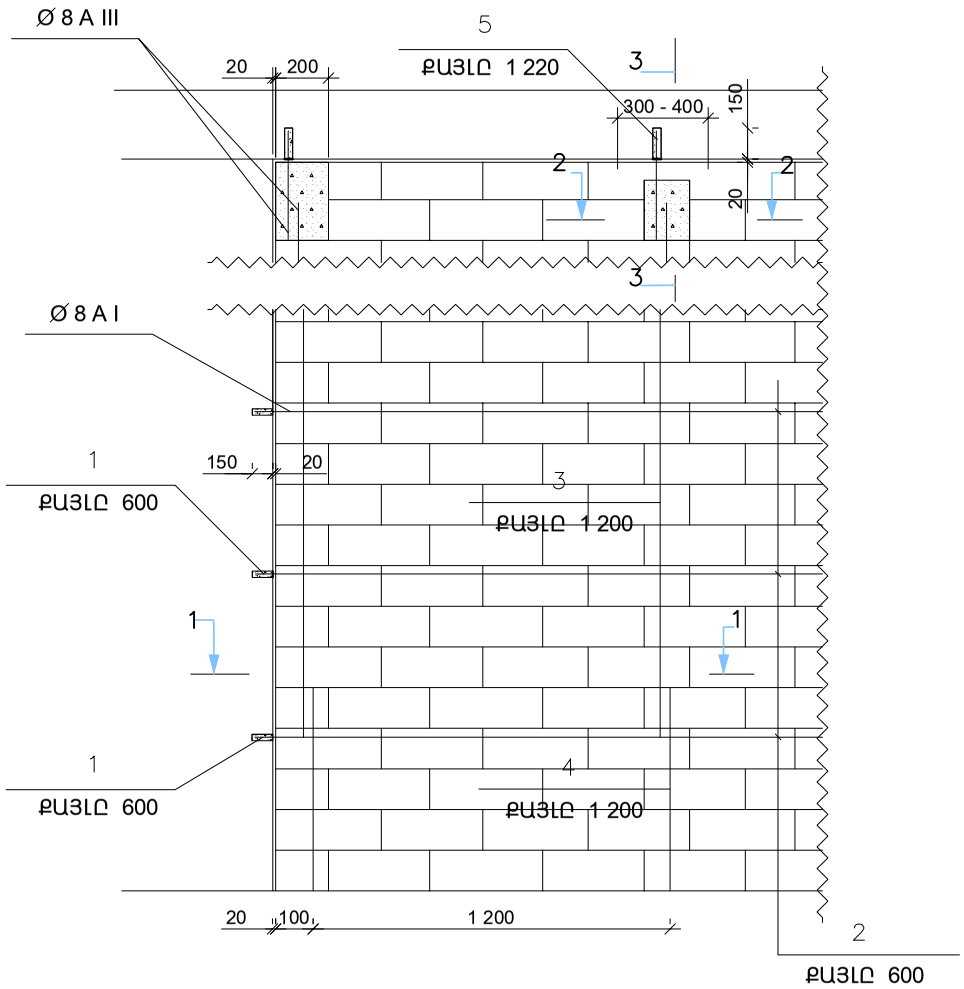

ԿՏՐՎԱԾՔ 1 - 1

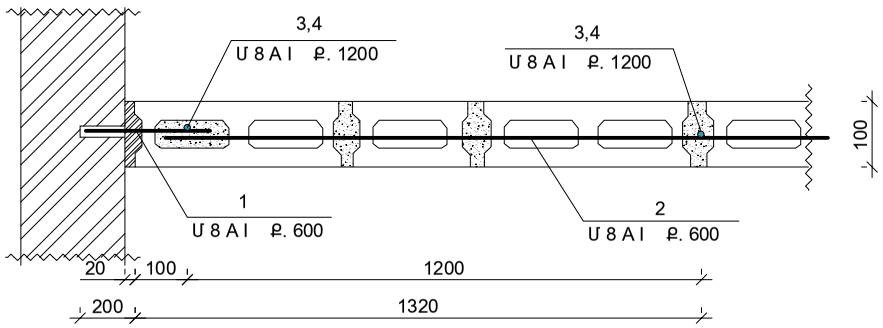

ԿՏՐՎԱԾՔ 2 - 2

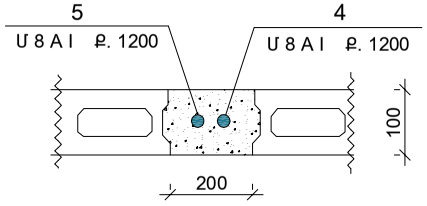

ԿՏՐՎԱԾՔ 3 - 3

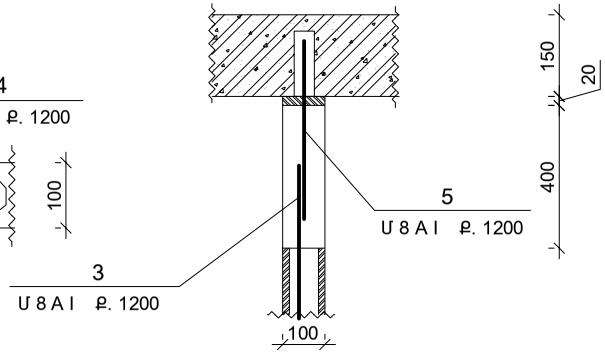

Դռան բացվածքների փակում

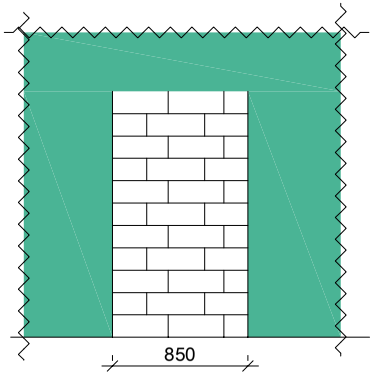

ԾԱՆՈԹՈՒԹՅՈՒՆ

- 1. ՈՒՂՂԱՀԱՅԱՑ ԵՎ ՀՈՐԻԶՈՆԱԿԱՆ ԿԱՐԵՐԸ ԼՑՆԵԼ ԷԼԱՍՏԻԿ ՆՅՈՒԹԵՐՈՎ
- 2. ԲԼՈԿՆԵՐԻ ՇԱՐՎԱԾՔԸ ԻՐԱԿԱՆԱՑՆԵԼ B - 10 ՇԱՂԱԽՈՎ
- ՄԻՋՆՈՐՄՆԵՐԻ ԿԱՌՈՒՑՈՒՄ - d = 100 մմ - 23.64 մ^2

					ՓՈՒԼ	ԹԵՐԹ	ԹԵՐԹԵՐ
				ԱՊԱՐԱՆԻ ՈՒՆԵՄԱՄԱՐԶԱԿԱՆ ԿԱՐԺԱՐԱՆ			
Ն.Գ .Ճ.	ԱՐԶՈՒՄԱՆՅԱՆ Ռ.			ԱՐԱԳԱԾՈՏՆԻ ՄԱՐԶ, Ք. ԱՊԱՐԱՆ Մ. ԲԱՂՐԱՄՅԱՆԻ ԱՆՎԱՆ ՓՈՂՈՑ 2-ՐԴ ՓԱԿՈՒՂԻ 1 ԴՊՐՈՑ	ՃԾ	17	18
ՆԱԽԱԳԾ	ԱՐԶՈՒՄԱՆՅԱՆ Ռ.			ՄԻՋՆՈՐՄՆԵՐԻ ԻՐԱԿԱՆԱՑՄԱՆ ԵՎ ԱՄՐԱՑՄԱՆ ՍԽԵՄԱ, ՀԱՆԳՈՒՅՑՆԵՐ	«ԱՐԽԻ-ԷՎՐԻԿԱ» ՍՊԸ		