Полумуфта двигателя насоса ЦНСК

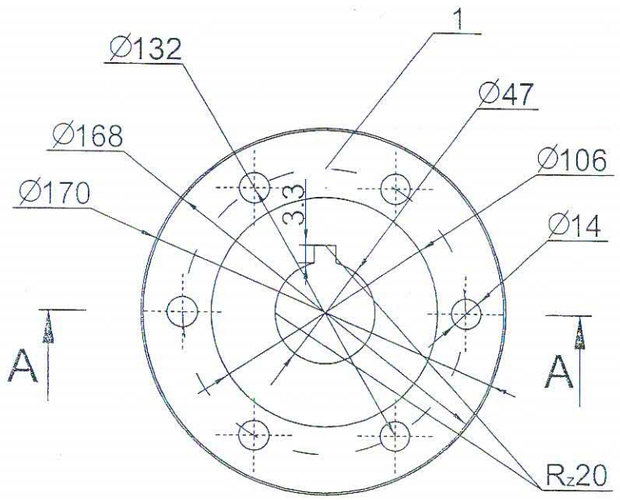

А-А

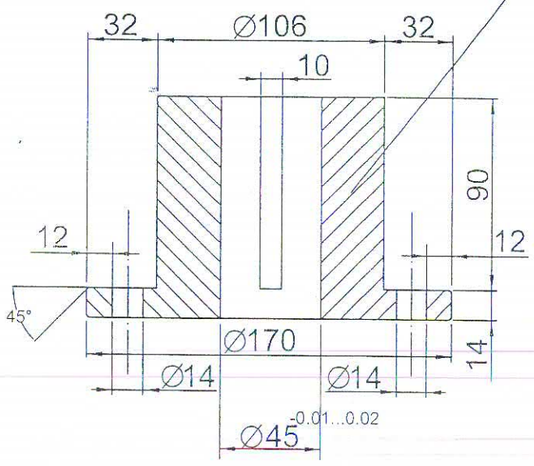

Полумуфта насоса ЦНСК

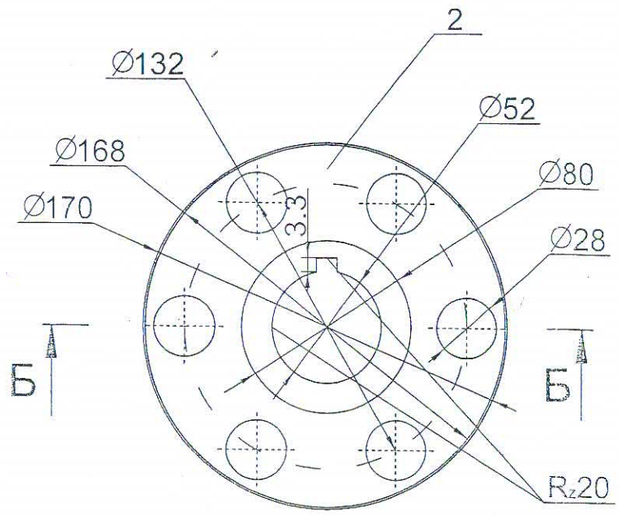

Б-Б

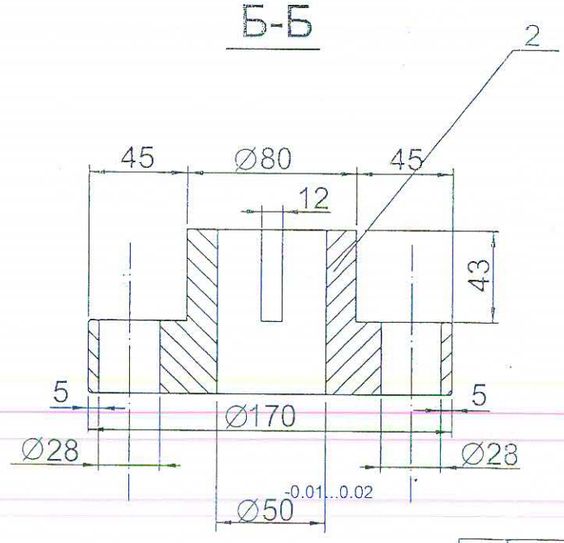

Поз.	Наименование	шт.
1	Полумуфт ст.20	1
2	Полумуфт ст.20	1

Изм	Лист	И документа	Под	Дата
Утвердил		Ерицян С.Х.		13.07.12
Согласовал		Петросян Г.С.		13.07.12
Проверил		Автандилян А.В.		13.07.12
Зн. КТЦ		Мирзоян С.Б.		13.07.12
Разработал		Залибекян С.А.		13.07.12
Чертил		Карапетян А.А.		13.07.12

Р5ПТО-N: 173

Полумуфта двигателя насоса ЦНСК
Полумуфта насоса ЦНСК

Лит.	Масса	Масштаб

Лист 1 Листов 1

Раздан-5