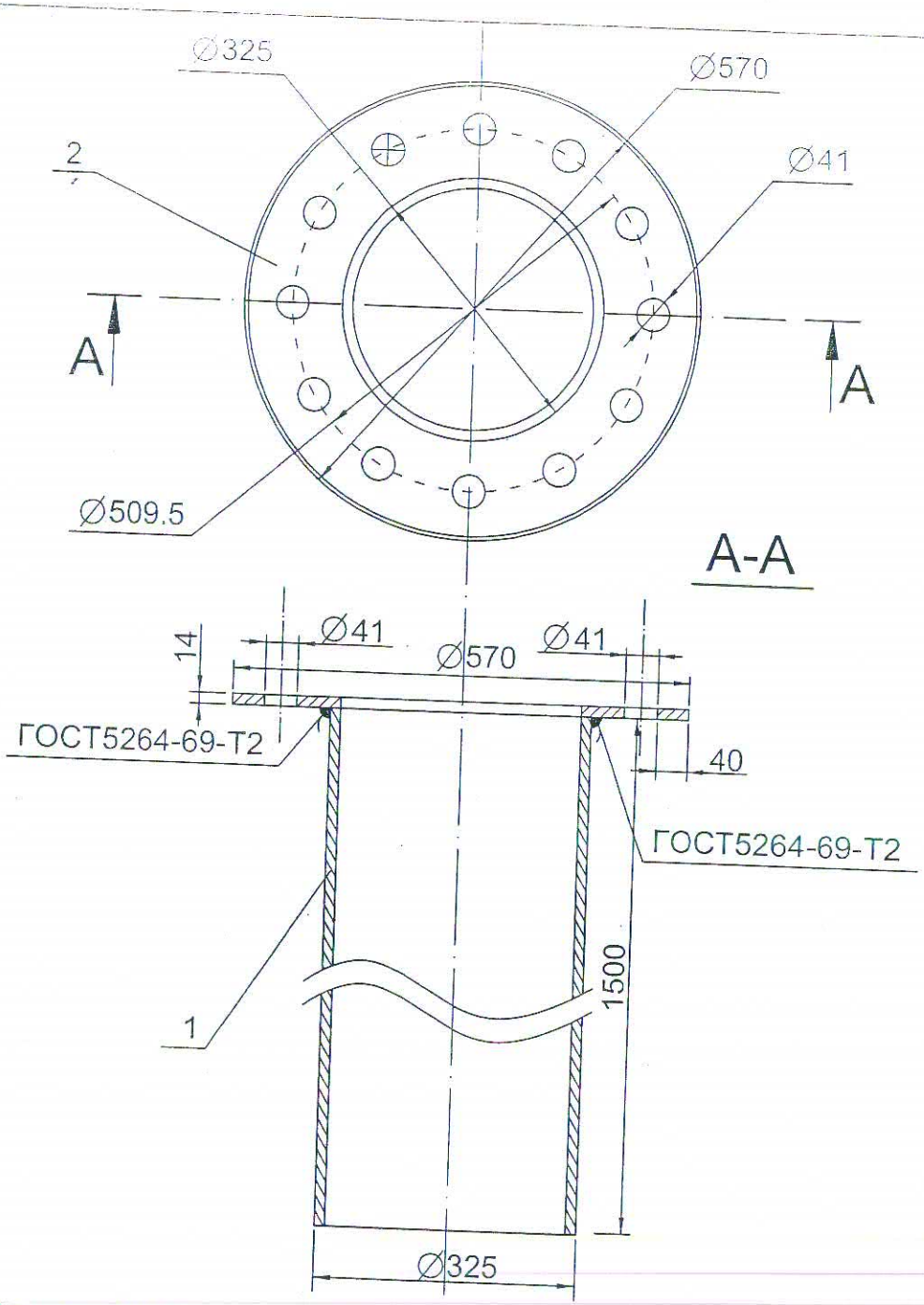

Поз.	Наименование	Кол. шт.	Кол. п/м.	Кол. м²	Масса единицы	Всего	Примечание
1	труба ∅325х13 ст.20		1.5		100 кг	150 кг	
2	лист 600х600х14 ст.20			0.36	109.9 кг	39.56кг	

Изм	Лист	И документа	Под.	Дата
Утвердил		Ерицян С.Х.		5.06.12
Согласовал		Аракелян А.А.		05.06.12
Проверил		Автандилян А.В.		05.06.12
Нач.Эл.цех		Микаелян Р.Н.		05.06.12
Разработал		Залибекян С.А.		05.06.12
Чертил		Карапетян А.А.		05.06.12

Р5ПТО-N: 162

Деталь для съема ротора эл. двигателей ДВ и ДС

Лит.	Масса	Масштаб

Лист 2 | Листов 2

Раздан-5