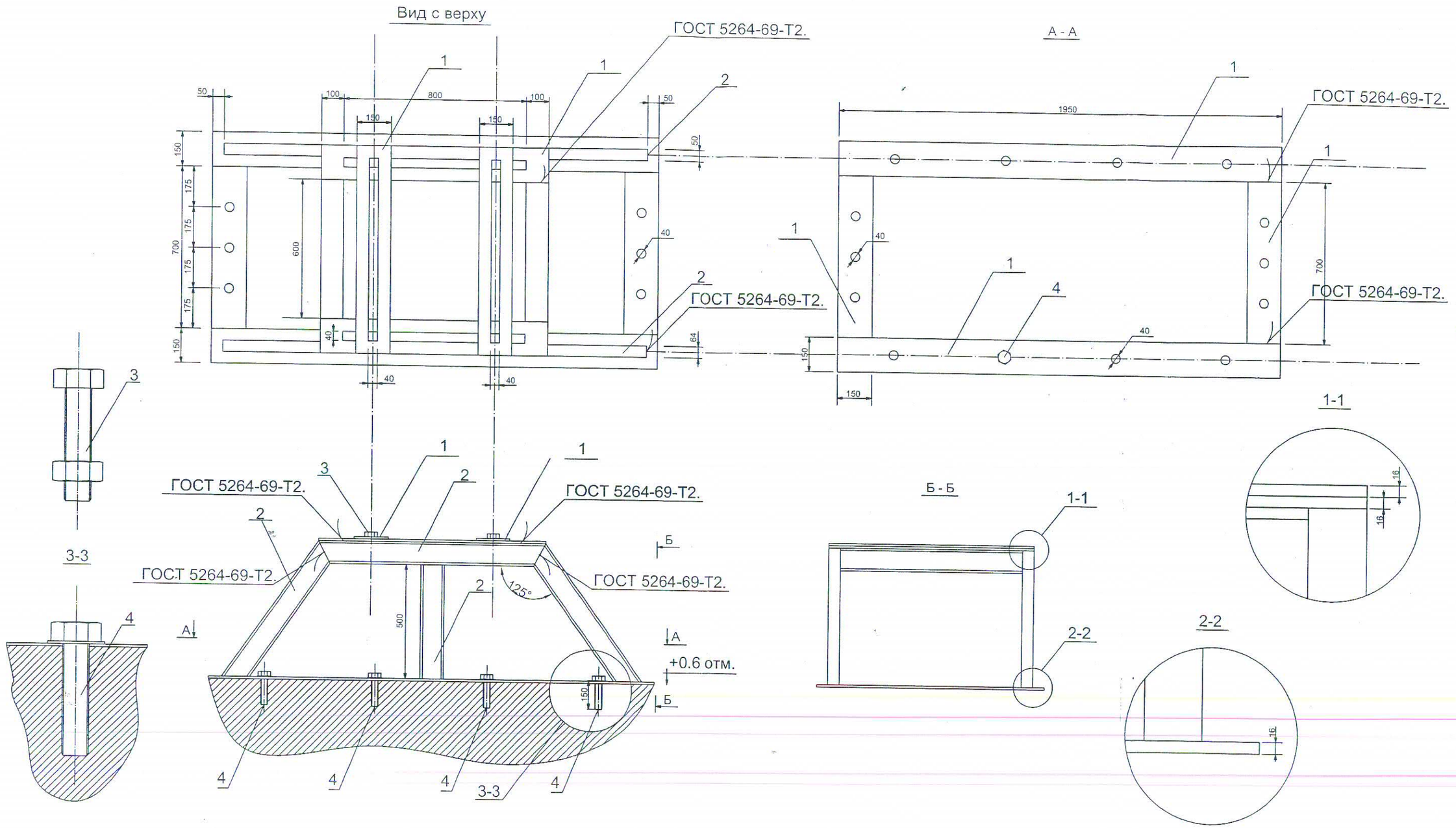

Сварочные работы выполнить согласно ГОСТ 5264-69-Т2.

Поз.	Наименование	Кол. пм.	Кол. м²	Вес на ед.	Всего	Примечание
1	Лист стальной δ 16		1.27	78 кг	158.4 кг	
2	Швелер [16	6.5		14.8кг	96.2кг	
3	Болт с гайкой М30 ℓ=50	4шт.			4шт.	
4	Анкерный болт с шайбой М 30 ℓ=120	14шт.			14шт.	

Изм	Лист	И.документа	Под.	Дата				
Утвердил		Ерицян С.Х.		01.11.11	Стенд испытаний двигателей	Лит.	Масса	Масштаб
Согласовал		Петросян Г.С		01.11.11				
Проверил		Автандилян А.В.		01.11.11		Лист	Листов	
Нач. Эл.Ц.		Микаелян Р.Н.		01.11.11	Стенд испытаний двигателей 0.4 кВ на холостом ходе	Раздан-5		
Разработал		Залибекян С.А.		01.11.11				
Чертил		Карапетян А.А.		01.11.11				

Р5ПТО-N: 107