ГОСТ 3848—68

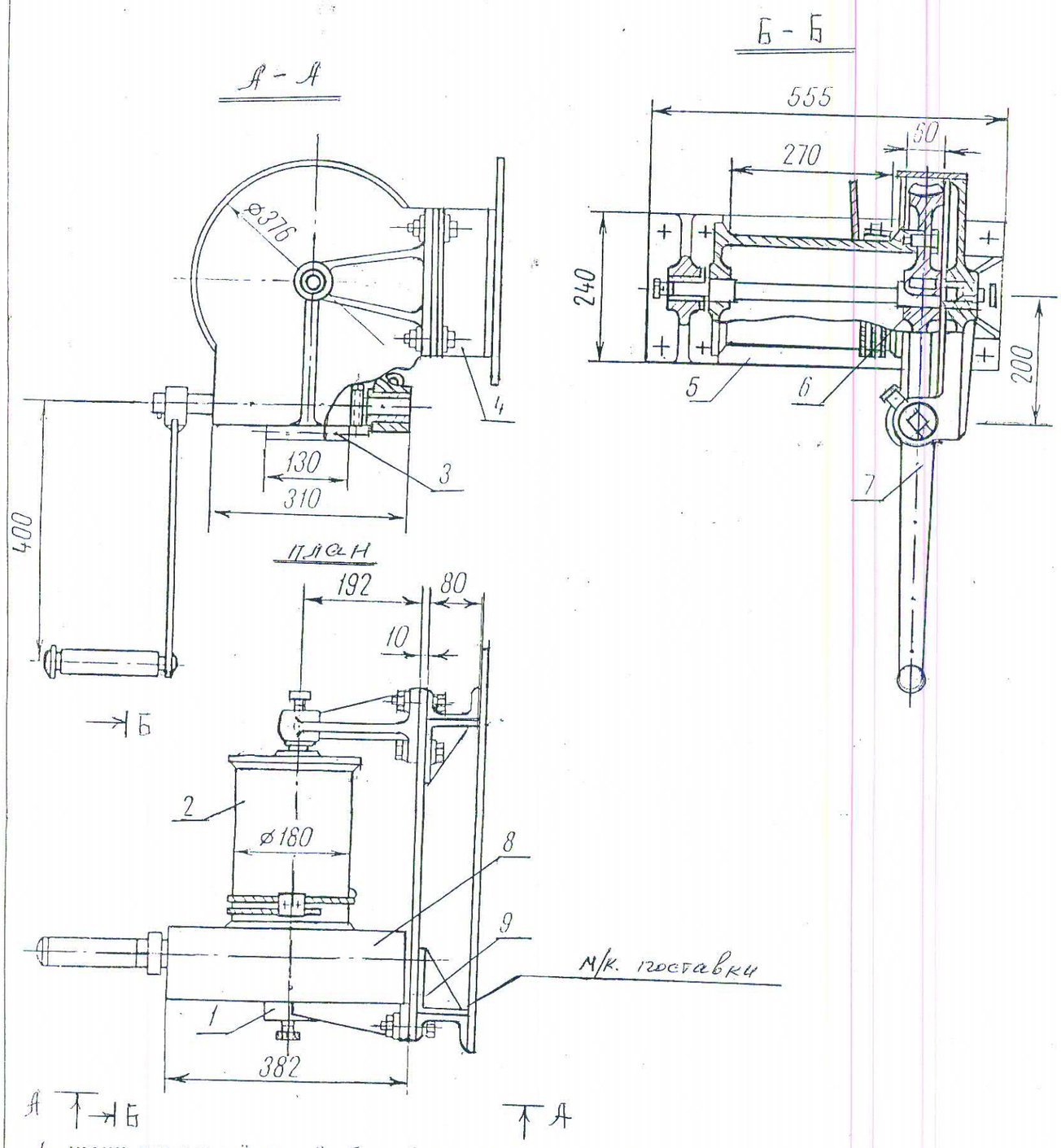

1—щеки-кронштейны; 2 барабан; 3 червяк; 4 стойки; 5 плита; 6 червячное колесо; 7—рукоятка; 8 защитный съемный кожух; 9—косынка.

Изм	Лист	И документа	Под.	Дата	Р5ПТО-N: 308			
Утвердил		Ерицян С.Х.		29.04.17	Рубильная лебёдка для обслуживания металлического заслонка трака №1 План; вид А-А Б-Б	Лист	Листов	стадия
Согласовал		Петросян Г.С.		29.04.17		1	1	Р
Согласовал		Автандилян А.В.		29.04.17				
Нач.КТЦ		Геворкян А.Р.		29.04.17		Раздан-5		
Проверил		Мкртчян С.А.		29.04.2017г				
Разработал		Касабян А.А.		29.04.17				