PDF-XChange
Click to buy NOW!
http://www.guliver.com

Ð²Ü¶àôÚò -2 Ø 1:25

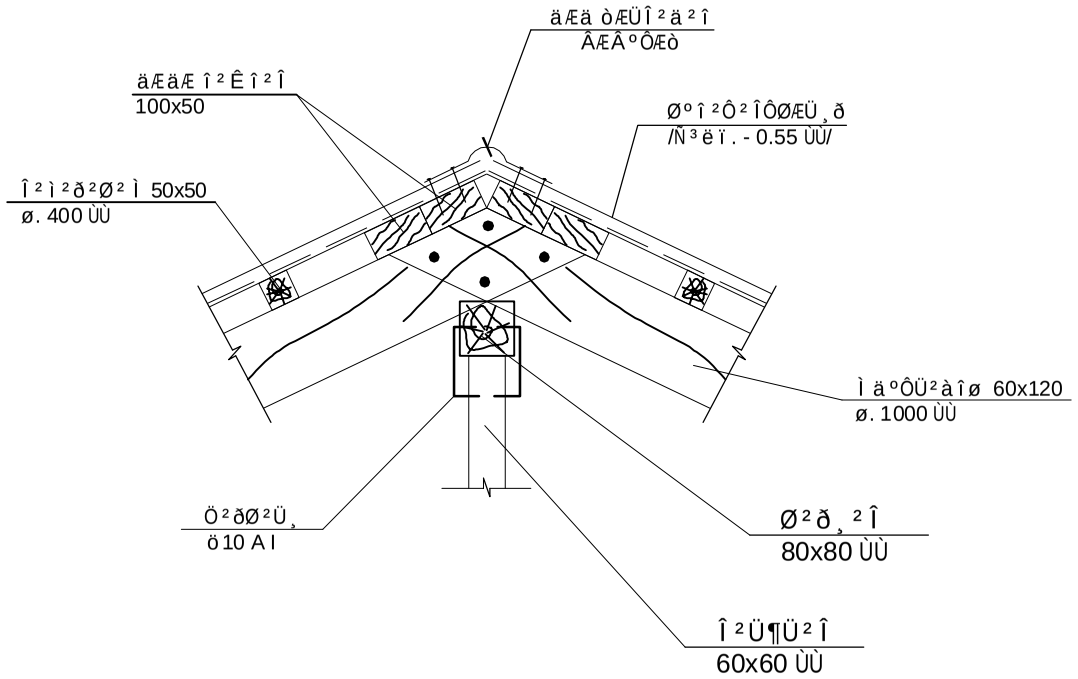

Î²ÜÆøÆ ÜÚàôÂºðÆ Ø²êÜ²¶Æð º ì ²ÞÊ²Î²ÜøÜºðÆ ²Øöàö²¶Æð

äÆäÆ Î²èàôòàôØ ¶àôÜ²ìàð òÆÜÎ²ä²î ÂÆÂºÔÆò	4.80 Ø²
Ì äºÔÜºðÆ ö²ÚÎ²ÜÚàôÂÆ Ð²Î²ÜºÊÆâ ØÞ²Îàôø	0.60 Ø³
Î²ì²ð²Ø²ÌÆ ö²ÚÎ²ÜÚàÆÂÆ Ð²Î²Ðð¸ºÐ²ÚÆÜ º ì Ð²Î²êºäîÆÎ ØÞ²Îàôø	40.3 Ø²
Î²ÜÆøÆ Îòàð¸ÆâÜºðÆ º¼ðºðÆ º ì Î²ÊÎ²ÎÜºðÆ êîàðÆÜ Ø²êÆ ÚàôÔ²Ü ºðÎàôØ Î²ÜÆøÆ ÂÆÂºÔÆ ¶àôÚÜà ì	8.0 Ø²

Î²ÜÆøÆ ö²ÚÎº ÎàÜêîðàôÎòÆ²Üºð Æ Ø²êÜ²¶Æð

¸ÆðøÀ	²Üì²ÜàôØ	â²ö ºðÀ			ø²Ü²Î Ð²Î	ÀÜ¸. ºðÎ²ð. Ø	ÀÜ¸Ð²ÜàôðÌ²ì²È Ø³
		b ÙÙ	h ÙÙ	L Ù			
1	Ì äºÔÜ²àîø	60	120	—	—	27.0	0.20
2	²ÜÎÚàôÜ²ÚÆÜ Ì äºÔÜ²àîø	80	140	3.30	4	13.20	0.15
3	àðØÜ² ö²ÚÎ	100	100	4.40	2	8.80	0.09
4	àðØÜ² ö²ÚÎ	100	100	5.60	2	11.20	0.11
5	Ø²ð¸²Î	80	80	1.20	1	1.20	0.01
6	Î²Ü¶Ü²Î	60	60	0.37	2	0.74	0.01
7	Ò¶²Ü	60	100	2.60	2	5.20	0.03
8	Î²ì²ð²Ø²Ì	50	50	—	—	80.0	0.20
9	Îòàð¸Æâ	70	40	0.80	24	19.20	0.06
10	î²Êî²Î	100	50	—	—	48.0	0.24
10	äÆäÆ î²Êî²Î	100	50	—	—	6.40	0.03
ö²ÚÎ²ÜÚàôÂÆ Ì²ÊêÀ							1.07Ø³
Î²ÜÆøÆ Ì²ÌÎàôÚÂÆ Î²èàôòàôØ Øºî²Ô²ÎÔØÆÜ¸ðàì d = 0.55 ÙÙ							40.30 Ø²

PDF-XChange
Click to buy NOW!
http://www.guliver.com

ÎÝÛñ»Ý	è. øáã³ñÙ³Ý		²È²ì º ð¸Æ ø²Ô²øÆ ¾Ü¶ºÈê Ð²Ø²ÚÜøÆ ¼´ àê²Ú¶àô Üàðà¶àôØ		
Ü ¶ Ö	¶. ¶áõÉ³ÝÙ³Ý				
Î³ï³ñ»ó	ì. ¸³ÝÇ»ÉÙ³Ý		ä²Ð²Î²Îºî	öàôÈ	ÂºðÂ	ÂºðÂºð
				²Ü	¶Ð-	
			Î²ÜÆøÆ ö²ÚÎº ÎàÜêîðàôÎòÆ²Üºð Æ Ø²êÜ²¶Æð, Î²ÜÆøÆ ÜÚàôÂºðÆ Ø²êÜ²¶Æð º ì ²ÞÊ²Î²ÜøÜºðÆ ²Øöàö²¶Æð, Ð²Ü¶àôÚò -2	⦀èáë³ øáÝë³ÉÃÇÝ·⦀ êäÀ	