ՓԱՅՏԵ ՆՍՏԱՐԱՆԻ ՃԱԿԱՏ

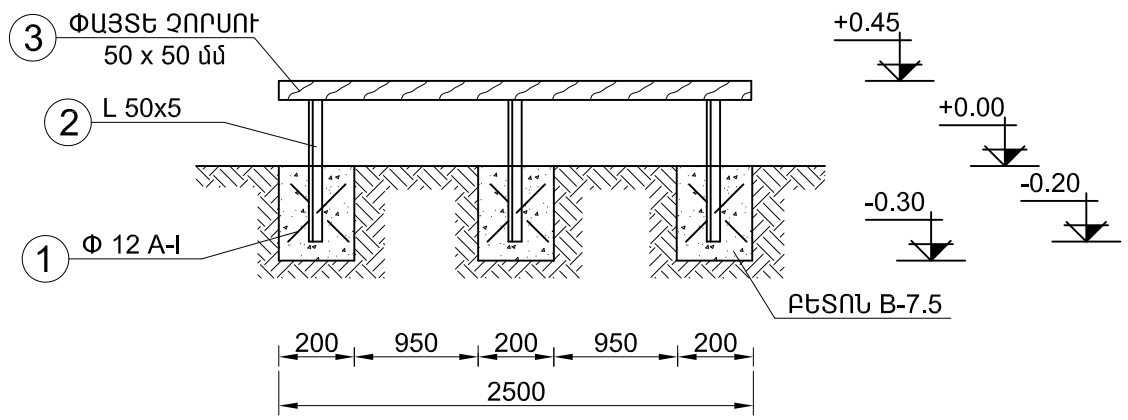

ՓԱՅՏԵ ՆՍՏԱՐԱՆԻ ՀԱՏԱԿԱԳԻԾ

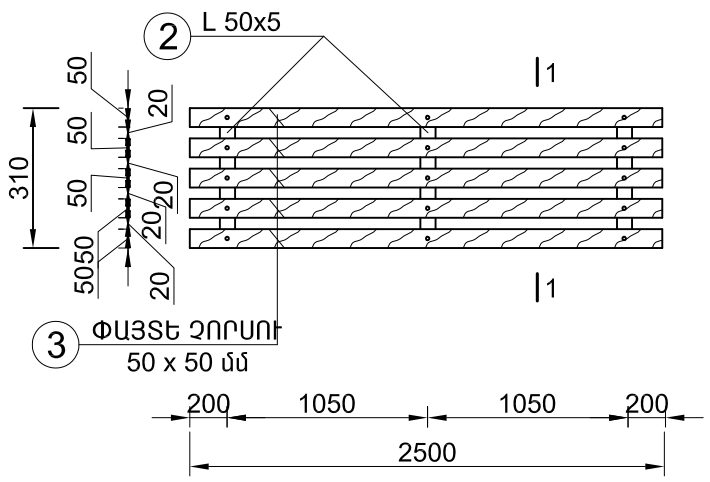

ՄԵՏԱՂԱԿԱՆ ՖԵՐՄԱ

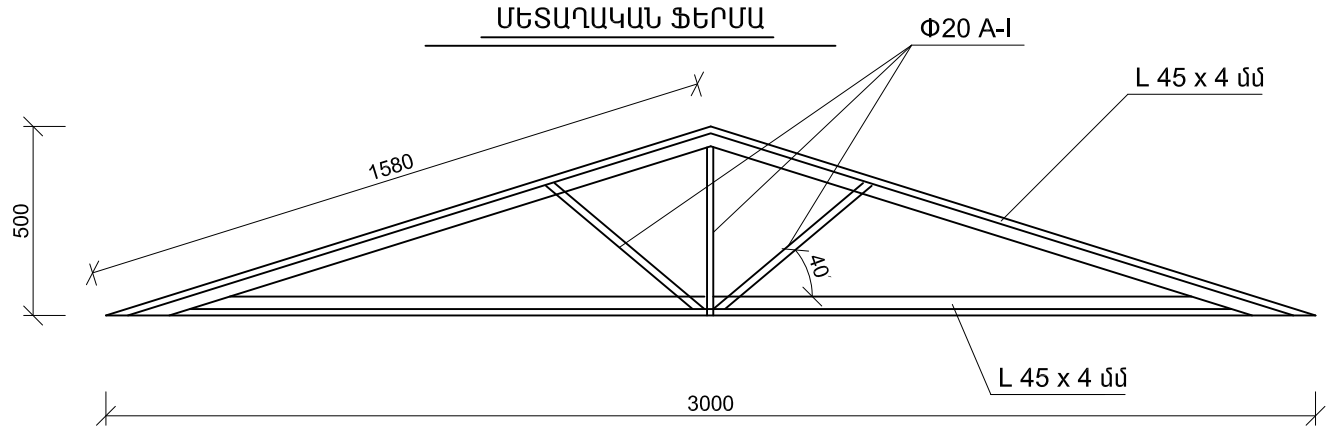

ՀԱՆԳՈՒՅՑ "Ա"

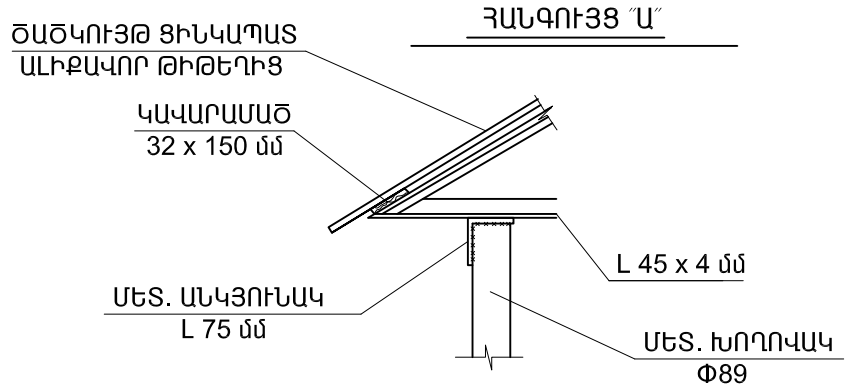

ՓԱՅՏԵ ՆՍՏԱՐԱՆԻ ՆՅՈՒԹԵՐԻ ՄԱՍՆԱԳԻՐ

Հ /Հ	ԱՆՎԱՆՈՒՄԸ	ՄԵԿ ԷԼ-ՏԻ ԵՐԿԱՐՈՒԹ-ՅՈՒՆԸ /մ/	ՔԱՆԱԿԸ /հատ/	ԸՆԴՀԱՆՈՒՐ ԵՐԿԱՐՈՒԹ-ՅՈՒՆԸ /մ/	ԸՆԴՀԱՆՈՒՐ ՔԱՇԸ /կգ/	ԾԱՆՈԹՈՒԹՅՈՒՆ /ԸՆԴՀ. ՔԱՇԸ /ԿԳ// /4 հատի համար/
1.	ՊՈՂՊԱՏԵ ՁՈՂ Φ10 մմ	0.15	6	0.9	0.56	2.3
2.	ՊՈՂՊԱՏԵ ԱՆԿՅՈՒՆԱԿ L 50 x 5 մմ	0.9	3	2.7	10.2	40.8
3.	ՓԱՅՏԵ ՉՈՐՍՈՒ 50x50 մմ, L=2500 մմ - 12 հատ/ 0.125 մ^3					
4.	ՓԱՅՏԵ ԷԼԵՄԵՆՏՆԵՐԻ ՅՈՒՂԱՆԵՐԿՈՒՄ - 10.0 մ^2					
5.	ՄԵՏԱՂԱԿԱՆ ԷԼԵՄԵՆՏՆԵՐԻ ՅՈՒՂԱՆԵՐԿՈՒՄ - 2.0 մ^2					
6.	ՀԻՄՔԵՐԻ ՓՈՐՈՒՄ III ԿԱՐԳԻ ԳՐՈՒՆՏՆԵՐՈՒՄ - 0.15 մ^3					
7.	ՀԻՄՔԵՐԻ ԲԵՏՈՆԱՑՈՒՄ B-7.5 - 0.15 մ^3					
8.	ԱՎԵԼՈՐԴ ԲՆԱՀՈՂԻ ՓՈՌՈՒՄ ՏԵՂՈՒՄ - 0.15 մ^3					

ԿՏՐՎԱԾՔ 1 - 1

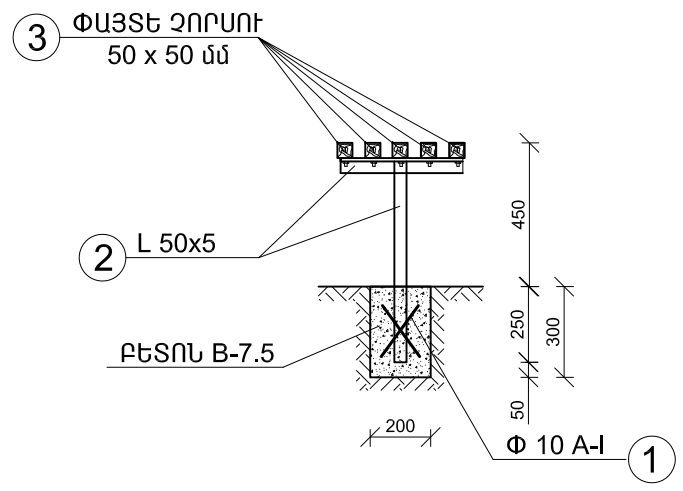

Տնօրեն	Ռ. Քոչարյան		ԱԼԱՎԵՐԴԻ ՔԱՂԱՔԻ ԷՆԳԵԼՍ ՀԱՄԱՅՆՔԻ ՁԲՈՍԱՅԳՈՒ ՆՈՐՈԳՈՒՄ			
Ն Գ Ճ	Գ. Գուլանյան					
Կատարեց	Վ. Դանիելյան			ՓՈՒԼ	ԹԵՐԹ	ԹԵՐԹԵՐ
				Ա Ն	ԳՀ-	
			ՓԱՅՏԵ ՆՍՏԱՐԱՆԻ ՃԱԿԱՏ, ՀԱՏԱԿԱԳԻԾ: ՄԵՏԱՂԱԿԱՆ ՖԵՐՄԱ: ՀԱՆԳՈՒՅՑ "Ա":	"Ռոսա Քոնսալթինգ" ՍՊԸ		