ՍԵՂԱՆԻ ԿՏՐՎԱԾՔ

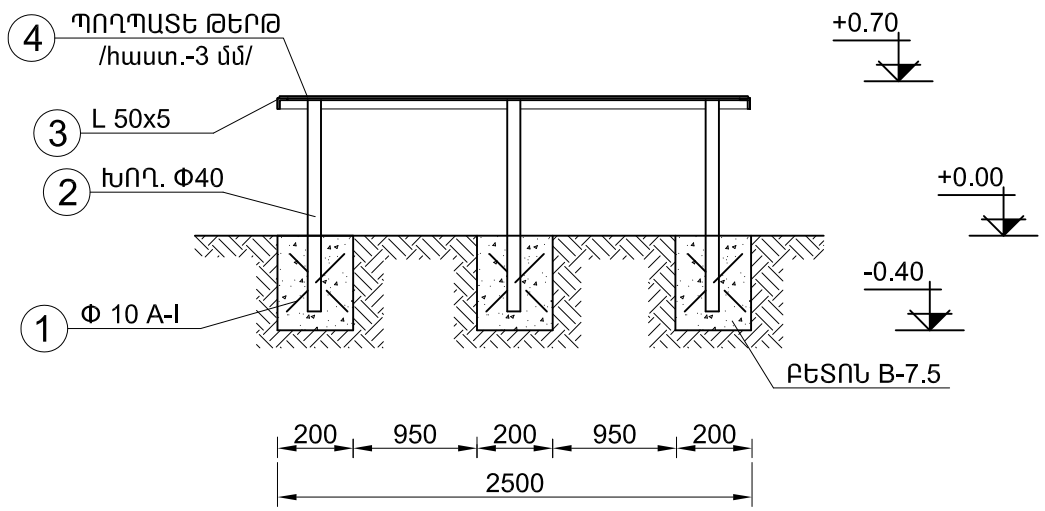

ՍԵՂԱՆԻ ՀԱՏԱԿԱԳԻԾ

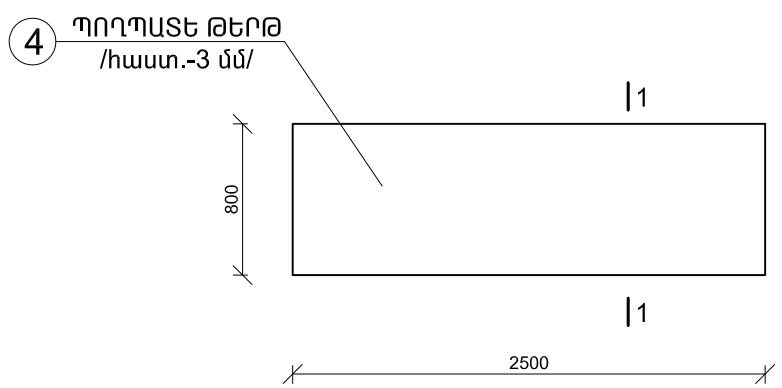

ՄԵՏԱՂԱԿԱՆ ՍԵՂԱՆԻ ՆՅՈՒԹԵՐԻ ՄԱՍՆԱԳԻՐ

/2 հատ սեղանի համար/

Հ /Հ	ԱՆՎԱՆՈՒՄԸ	ՄԵԿ ԷԼ-ՏԻ ԵՐԿԱՐՈՒԹ-ՅՈՒՆԸ /մ/	ՔԱՆԱԿԸ /հատ/	ԸՆԴՀԱՆՈՒՐ ԵՐԿԱՐՈՒԹ-ՅՈՒՆԸ /մ/	ԸՆԴՀԱՆՈՒՐ ՔԱՇԸ /կգ/	ԾԱՆՈԹՈՒԹՅՈՒՆ /ԸՆԴՀ. ՔԱՇԸ /կգ// /2 հատի համար/
1.	ՊՈՂՊԱՏԵ ՁՈՂ Φ10 մմ	0.15	12	1.8	1.12	2.3
2.	ՊՈՂՊԱՏԵ ԽՈՂՈՎԱԿ Φ40 մմ	0.9	6	4.2	16.2	32.4
3.	ՊՈՂՊԱՏԵ ԱՆԿՅՈՒՆԱԿ L 50 x 5 մմ	6.6	1	6.6	25.0	50.0
4.	ՊՈՂՊԱՏԵ ԹԵՐԹ 800x3 մմ, L=2500 մմ - 2 հատ/ 95.0 կգ					
5.	ՄԵՏԱՂԱԿԱՆ ԷԼԵՄԵՆՏՆԵՐԻ ՅՈՒՂԱՆԵՐԿՈՒՄ - 13.0 մ^2					
6.	ՀԻՄՔԵՐԻ ՓՈՐՈՒՄ III ԿԱՐԳԻ ԳՐՈՒՆՏՆԵՐՈՒՄ - 0.2 մ^3					
7.	ՀԻՄՔԵՐԻ ԲԵՏՈՆԱՑՈՒՄ B-7.5 - 0.2 մ^3					
8.	ԱՎԵԼՈՐԴ ԲՆԱՀՈՂԻ ՓՈՌՈՒՄ ՏԵՂՈՒՄ - 0.2 մ^3					

ԿՏՐՎԱԾՔ 1 - 1

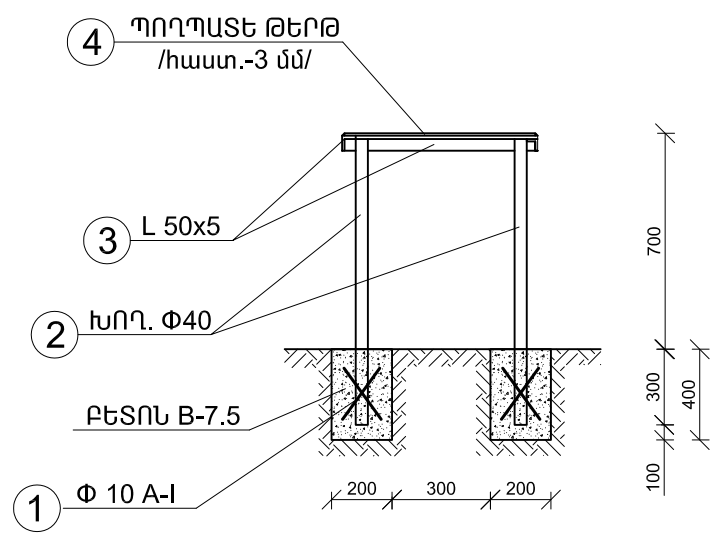

Տնօրեն	Ռ. Քոչարյան		ԱԼԱՎԵՐԴԻ ՔԱՂԱՔԻ ԷՆԳԵԼՍ ՀԱՄԱՅՆՔԻ ԶԲՈՍԱՅԳՈՒ ՆՈՐՈԳՈՒՄ			
Ն Գ Ճ	Գ. Գուլանյան					
Կատարեց	Վ. Դանիելյան			ՓՈՒԼ	ԹԵՐԹ	ԹԵՐԹԵՐ
				Ա Ն	ԳՀ-	
			ՍԵՂԱՆԻ ՀԱՏԱԿԱԳԻԾ, ԿՏՐՎԱԾՔ: ՆՅՈՒԹԵՐԻ ՄԱՍՆԱԳԻՐ:	"Ռոսա Քոնսալթինգ" ՍՊԸ		