ՖՐԱԳՄԵՆՏ ճակատից /ՄԵՏԱՂԱԿԱՆ ՑԱՆԿԱՊԱՏԻ ՏԵՍՔ 8-2/

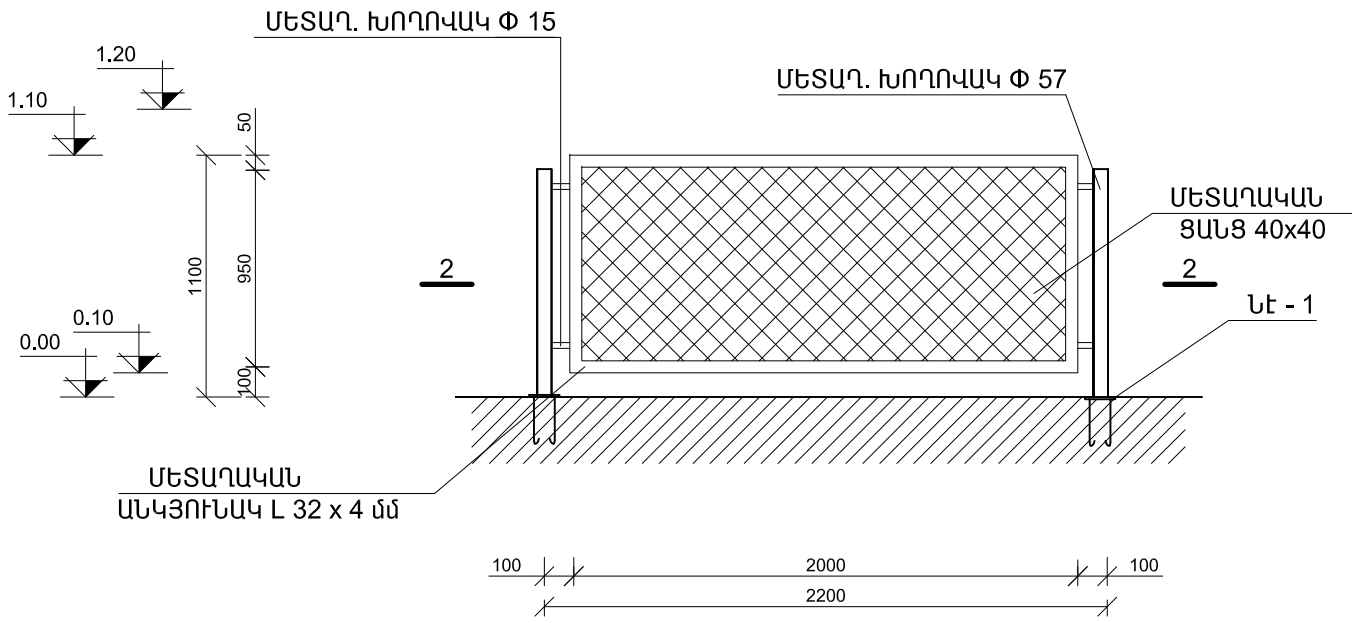

ԿՏՐՎԱԾՔ 2 - 2

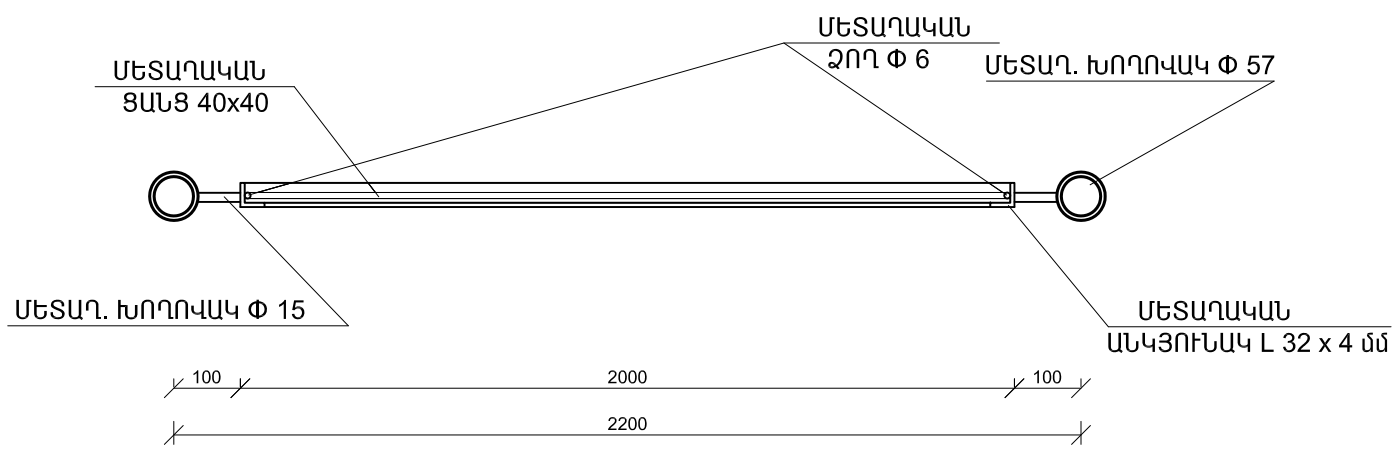

ՄԵՏԱՂԱԿԱՆ ՑԱՆԿԱՊԱՏԻ 8-2-ի ՆՅՈՒԹԵՐԻ ՄԱՍՆԱԳԻՐ /165.9 գծմ/

Հ /Հ	ԱՆՎԱՆՈՒՄԸ	ՄԵԿ ԷԼ-ՏԻ ԵՐԿԱՐՈՒԹ-ՅՈՒՆԸ /մ/	ՔԱՆԱԿԸ /հատ/	ԸՆԴՀԱՆՈՒՐ ԵՐԿԱՐՈՒԹ-ՅՈՒՆԸ /մ/	ԾԱՆՈԹՈՒԹՅՈՒՆ /ԸՆԴՀ. ՔԱՇԸ /կգ//
1.	ՄԵՏԱՂ. ԽՈՂՈՎԱԿ Φ57x5 մմ	1.05	80	84.0	440.0
2.	ՄԵՏԱՂ. ԱՆԿՅՈՒՆԱԿ L32x4	6.0	79	474.0	906.0
3.	ՊՈՂՊԱՏԵ ՁՈՂ Φ8 մմ	6.0	79.0	474.0	188.0
4.	ՆԵՐԴԻՐ ԷԼԵՄԵՆՏ ՆԷ-1				
5.	ՊՈՂՊԱՏԵ ԹԵՐԹ - 100x100x6 մմ	0.1	80	8.0	38.0
6.	ՊՈՂՊԱՏԵ ՁՈՂ Φ14 A-III	0.15	160	24.0	29.0
7.	ՄԵՏԱՂԱԿԱՆ ՑԱՆՑ Φ 2 մմ 50x50 մմ - 158.0 Մ²				
8.	ԱՆՑՔԵՐԻ ՇԱՂԱՓՈՒՄ ՔԱՐԵ ՊԱՐԻՍՊԻ ՄԵՋ Φ15 L=200 մմ - 160 հատ				
9.	ԱՆՑՔԵՐԻ ԼՑՆՈՒՄ ԻՆԵԿՑԻՈՆ ՇԱՂԱԽՈՎ - 30.0 կգ				
10.	ՄԵՏԱՂԱԿԱՆ ԷԼԵՄԵՆՏՆԵՐԻ ՅՈՒՂԱՆԵՐԿՈՒՄ - 160.0 Մ²				

ՆԵՐԴԻՐ ԷԼԵՄԵՆՏ ՆԷ-1

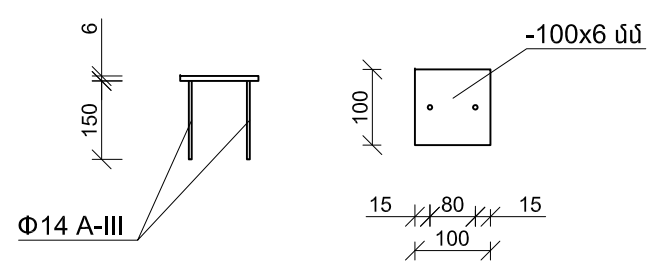

Տնօրեն	Ռ. Քոչարյան		ԱԼԱՎԵՐԴԻ ՔԱՂԱՔԻ ԷՆԳԵԼՍ ՀԱՍԱՅՆՔԻ ԶԲՈՍԱՅԳՈՒ ՆՈՐՈԳՈՒՄ			
Ն Գ Ճ	Գ. Գուլանյան					
Կատարեց	Վ. Դանիելյան			ՓՈՒԼ	ԹԵՐԹ	ԹԵՐԹԵՐ
				Ա Ն	ԳՅ-	
			ՖՐԱԳՄԵՆՏ ճակատից /ՄԵՏԱՂԱԿԱՆ ՑԱՆԿԱՊԱՏԻ ՏԵՍՔ 8-2/: ԿՏՐՎԱԾՔ 2 - 2: ՆԵՐԴԻՐ ԷԼԵՄԵՆՏ ՆԷ-1: ՄԵՏԱՂԱԿԱՆ ՑԱՆԿԱՊԱՏԻ 8-2-ի ՆՅՈՒԹԵՐԻ ՄԱՍՆԱԳԻՐ:	"Ռոսա Քոնսալթինգ" ՍՊԸ		